Manuel de l’operateur PB-580H/T Soufflante

⚠ AVERTISSEMENT

Le tuyau d'échappement de ce produit contient des substances chimiques connu par l'état de Californie pour causer le cancer, malformations congénitales ou autres dommages reproductifs.

⚠ AVERTISSEMENT

Lire et bien comprendre toute la littérature incluse avant l'utilisation. L'omission de lire cette littérature pourrait engendrer des blessures graves.

Remarque: Ce produit est conforme à CAN ICES-2 / NMB-2.

X7505201800

© 05/25 ECHO Incorporated

TABLE DES MATIÈRES

Table des matières 2
Introduction 3
Informations d'entretien 4
Pièces et numéro de série 4
Entretien 4
Soutien aux produits de consommation ECHO 4
Enregistrement de produit 4
Littérature additionnelle 4
Sécurité 5
Symboles de sécurité dans le manuel et informations importantes 5
Symboles internationaux 6
Condition personnelle et équipement de sécurité 8
Équipement 13
Contrôle des émissions 15
Informations sur le contrôle des émissions CARB et EPA 15
Description 16
Contenu 18
Assemblage 19
PB-580H: Installation des tuyaux de soufflage et de la poignée 19
PB-580T: Installation des tuyaux de soufflage et de la poignée 20
Fonctionnement 22
Carburant 23
Démarrage du moteur à froid 27
Démarrage du moteur à chaud 28
Arrêt du moteur 29
Entretien 31
Niveaux de compétence 32
Intervalles d'entretien 32
Filtre à air 33
Filtre à carburant 34
Bougie 34
Systeme de refroidissement 35
Systeme d'echappement 36
Réglage du carburateur 38
Ajustement du câble de l'accélérateur (Modèle T uniquement) 39
Dépannage 40
Entreposage 42
Remisage à long terme (plus de 30 jours) 42
Caractéristiques 43
Enregistrement de produit 44

© 05/25 ECHO Incorporated

INTRODUCTION

Les spécifications et descriptions ainsi que le matériel illustratif contenu dans cette publication sont aussi précis que possible. Les spécifications sont sujet a changements sans préavis. Les illustrations peuvent contenir des équipements et/ou accessoires en option et peuvent ne pas inclure tous les équipements standards. Votre équipement pourrait avoir une apparence quelque peu différente de celles montrés sur les illustrations.

Veuillez lire et comprendre toute la littérature incluse. La littérature contient les spécifications et les informations de sécurité, fonctionnement, maintenance, entreposage, et assemblage spécifique ce produit. Lire les codes QR dans le manuel de l'utilisateur pour informations supplémentaires.

Pour plus de littératures incluant les manuel de sécurité là ou applicable, ou questions concernant les termes utilisés dans ce manuel, visitez:

https://www.echo-usa.com/manuals

Ou

https://www.shindaiwa-usa.com/manuals

© 05/25 ECHO Incorporated

INFORMATIONS D'ENTRETIEN

Pièces et numéro de série

Les pièces authentiques ECHO et les pièces et assemblages pour vos produits ECHO sont disponibles uniquement auprès d'un détaillant ECHO autorisé. Lorsque vous avez besoin d'acheter des pièces toujours avoir le numéro de modèle et le numéro de série de l'unité avec vous. L'image montre l'emplacement du numéro de série. Pour référence future, écrire ces numéros dans l'espace ci-dessous.

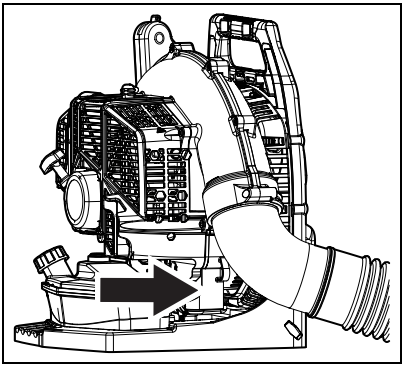

No Modèle. _____ No Série._____

Entretien

L'entretien de ce produit au cours de la période de garantie doit être effectué par un centre de Concessionnaire de service agréé. Pour le nom et l'adresse du centre de service ECHO le plus près de chez vous, demandez à votre détaillant ou appeler: 1-800-432-ECHO (3246). L'information de détaillant est également disponible sur notre Site Web. Lorsque vous présentez votre unité pour réparation / entretien de garantie, la preuve d'achat est requise.

Soutien aux produits de consommation ECHO

Si vous avez des questions concernant l'application, l'entretien ou la maintenance de ce produit vous pouvez appeler le département de soutien aux produits de consommation ECHO au 1-800-432-ECHO (3246) de 08:00 à 17:00 (heure normale centrale) du lundi au vendredi. Avant d'appeler, veuillez connaitre le modèle et le numéro de série de votre unité.

Enregistrement de produit

Pour assurer une couverture de garantie sans soucis, il est important d'enregistrer votre équipement ECHO en ligne à www.echo-usa.com ou en remplissant la feuille d'enregistrement de garantie dans ce manuel. L'enregistrement de votre produit confirme votre couverture de garantie et fournit un lien direct entre vous et ECHO, si nous jugeons nécessaire de communiquer avec vous.

Littérature additionnelle

En plus de trouver de la littérature en ligne, les informations sont disponibles chez votre détaillant avec Concessionnaire de service agréé ou en contactant ECHO Incorporated, 400 Oakwood Road, Lake Zurich, IL 60047, 1-800-432-ECHO (3246).

© 05/25 ECHO Incorporated

SÉCURITÉ

Symboles de sécurité dans le manuel et informations importantes

Tout au long de ce manuel et sur le produit lui-même, vous trouverez des alertes de sécurité et des messages d'information, précédés par des symboles ou des mots clés. Voici une explication des symboles et des mots clés et ce qu'ils signifient pour vous.

DANGER

Les symboles d'alerte de sécurité accompagné du mot « DANGER » attirent l'attention d'un acte ou condition qui MÈNERA à des blessures graves ou décès, si non évité.

AVERTISSEMENT

Les symboles d'alerte de sécurité accompagné du mot « AVERTISSEMENT » attirent l'attention d'un acte ou condition qui PEUT mener à des blessures graves ou décès, si non évité.

ATTENTION

Les symboles d'alerte de sécurité accompagné du mot « ATTENTION » attirent l'attention d'un acte ou condition qui PEUT mener à des blessures légères ou modérées, si non évité.

AVIS

Le message ci-joint fournit les informations nécessaires à la protection de l'unité.

Remarque: Ce message ci-joint fournit des conseils pour l'utilisation, soins et maintenance de l'unité.

SYMBOLE DE CERCLE ET BARRE OBLIQUE
Ce symbole signifie que l'action spécifique affichée est interdite. Ignorer ces interdictions peut entraîner des blessures graves ou mortelles.

© 05/25 ECHO Incorporated

Symboles internationaux

Symbole	Description	Symbole	Description
	Lire et veiller à bien comprendre les instructions du manuel d'utilisation.	H	Réglage du carburateur - mélange haut régime
	Porter des protections pour les yeux, les oreilles et la tête	T	Réglage du carburateur régime de ralenti
	Porter des gants. Tenir l'outil à deux mains.	L	Réglage du carburateur - mélange bas régime
	Sécurité/Alerte	STOP	Interrupteur d'arrêt
	Surface brûlant		Mélange huile et essence
	Régime de ralenti		Haute vitesse
	Perte de doigts		Ampoule de purge
	Ne pas approcher le carburant de flammes ou d'étincelles.	Ignition ON I OFF O	Marche/arrêt allumage
	Ne pas fumer près du carburant.		Starter volet de départ position start (fermé)

© 05/25 ECHO Incorporated

Symbole	Description	Symbole	Description
	Starter volet de départ position RUN (ouvert)		Porter des chaussures antidérapantes
		Attention aux objets lancés	
360° 15m (50ft)		Ne laisser personne approcher à moins de 15 m (50 pi.)	

Remarque: Les symboles n'apparaîtront pas tous sur votre appareil.

© 05/25 ECHO Incorporated

Condition personnelle et équipement de sécurité

⚠ AVERTISSEMENT

Cancer et dommages reproductifs
www.P65Warnings.ca.gov

⚠ AVERTISSEMENT

Le silencieux ou pot catalytique et couvercle environnant peuvent devenir extrêmement brûlants. Si l'appareil est équipé d'un silencieux, toujours se maintenir à l'écart du tuyau d'échappement et du silencieux, sinon des blessures graves pourraient survenir.

⚠ AVERTISSEMENT

Les utilisateurs de ce produit pourraient s'infliger des blessure à eux-mêmes et aux autres si l'appareil est utilisé de façon inappropriée ou les précautions de sécurité ne sont pas suivies. Des vêtements chauds et équipement de sécurité doivent être portés lors du fonctionnement de l'unité.

Condition physique

Votre jugement et dextérité physique peuvent ne pas être à leur maximum:

- si vous êtes fatigué ou malade
- si vous prenez des médicaments
- si vous avez pris de l'alcool ou des drogues

Faire fonctionner l'unité seulement si vous êtes physiquement et mentalement alerte.

Protection oculaire

⚠ AVERTISSEMENT

- **Une protection oculaire qui répond aux exigences ANSI Z87.1 ou CE doit être portée à chaque fois que vous utilisez l'unité.**
- **Pour un surcroît de sécurité, portez un masque facial pleine grandeur sur des lunettes de sécurité pour vous protéger des branches ou des débris projetés par l'appareil.**

© 05/25 ECHO Incorporated

Protection des mains

Portez des gants de travail robustes et antidérapants afin d'améliorer votre prise sur les poignées. Les gants protègent également vos mains des coupures et des égratignures, et du froid, en plus de réduire la transmission des vibrations de la machine à vos mains.

Protection auditive

ECHO recommande de porter des protections auditives chaque fois que l'unité est utilisée.

Protection des voies respiratoires

Les utilisateurs sensibles à la poussière ou à d'autres pneumallergènes peuvent devoir porter un masque antipoussière pour éviter d'inhaler les poussières générées par l'utilisation de l'appareil. Les masques antipoussière protègent contre la poussière et les résidus végétaux, comme le pollen. Veillez à ce que le masque n'affecte pas votre vision, et remplacez le masque au besoin pour éviter toute restriction d'air.

Vêtements appropriées

Porter des vêtements ajustés, durable;

- Des pantalons longs et des chemises à manches longues.
- NE PAS PORTER DE SHORTS.
- NE PAS PORTER DE CARVATES, ÉCHARPES, BIJOUX ou des vêtements avec éléments qui pendent et qui pourraient se coincer dans les pièces mobiles.
- Veillez à boutonner ou à fermer les fermetures éclair de vos vêtements

Porter des chaussures de travail robustes avec semelles antidérapantes ;

- NE PAS PORTER DE SANDALES.
- NE PAS FAIRE FONCTIONNER L'UNITÉ AVEC LES PIEDS NUS.

Tenir les cheveux longs hors de portée du moteur et de la prise d'air. Retenir les cheveux avec un chapeau ou un filet.

De lourds vêtements de protection peuvent augmenter la fatigue de l'opérateur qui peut conduire à un coup de chaleur. Planifier le travail intensif tôt le matin ou en fin de journée lorsque les températures sont plus fraîches.

© 05/25 ECHO Incorporated

⚠ AVERTISSEMENT

Les composants d'allumage de cette machine génèrent un champ électromagnétique pendant le fonctionnement qui peuvent interférer avec certains stimulateurs cardiaques. Pour réduire le risque de blessures graves ou mortelles, les personnes portant un stimulateur cardiaque doivent consulter leur médecin et le fabricant du stimulateur cardiaque avant de faire fonctionner cette machine. En l'absence de telles informations, ECHO ne recommande pas l'utilisation de ce produit par toute personne utilisant un stimulateur cardiaque.

Utilisation prolongée et conditions extrêmes

⚠ ATTENTION

Une exposition prolongée au froid et/ou aux vibrations peut causer des blessures. Lisez et observez toutes les instructions et consignes de sécurité pour minimiser les risques de blessures. Le non-respect de ces instructions peut causer des blessures aux poignets, aux mains et aux bras.

Il est estimé qu'une condition appelée le phénomène de Raynaud, qui affecte les doigts de certaines personnes, peut être provoquée par l'exposition aux vibrations et au froid. L'exposition aux vibrations et le froid peuvent provoquer des picotements et sensations de brûlure, suivie par la perte de couleur et des engourdissements dans les doigts. Les précautions suivantes sont fortement recommandées, car l'exposition au minimum, qui pourrait déclencher la maladie, est inconnue

- Garder votre corps au chaud, surtout la tête, le cou, les pieds, les chevilles, les mains et les poignets.
- Maintenir une bonne circulation sanguine en effectuant des exercices vigoureux de bras pendant des pauses fréquentes, et aussi en ne fumant pas.
- Limiter les heures de fonctionnement. Essayez de combler chaque jour avec un type de travail où le fonctionnement de l'unité ou autre équipement électrique à main n'est pas nécessaire.
- Si vous ressentez une gêne, une rougeur et une enflure des doigts suivi de blanchiment et de perte de sensation, consultez votre médecin avant de vous exposer davantage au froid et aux vibrations.

© 05/25 ECHO Incorporated

Blessure de stress répétitif

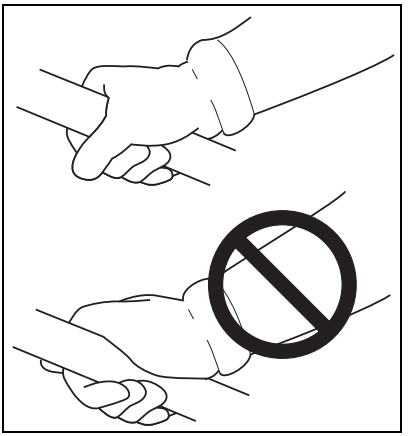

On croit que l'utilisation excessive des muscles et des tendons des doigts, mains, bras et des épaules peuvent provoquer des douleurs, un gonflement, un engourdissement, une faiblesse et une douleur extrême dans ces régions. Certaines activités répétitives de la main peuvent vous exposer au risque élevé de développer une blessure de stress répétitifs (RSI). Une condition extrêmes de RSI est le syndrome du canal carpien (SCC), qui pourrait se produire lorsque le poignet enfle et pince un nerf vital qui traverse la région. Certains croient que l'exposition prolongée aux vibrations peut contribuer au SCC. Le SCC peut causer une douleur intense pour plusieurs mois, voire des années.

Pour réduire le risque de RSI / SCC, procéder comme suit:

- Évitez de mettre votre poignet dans une position courbée, étendue, ou tordue. Essayer plutôt de maintenir une position droite du poignet. Également, lors de la prise, utiliser complètement votre main, non seulement le pouce et l'index.
- Prendre des pauses régulières pour réduire la répétition et reposer vos mains.
- Réduire la vitesse et la force avec laquelle vous faites le mouvement répétitif.
- Faites de l'exercice pour renforcer les muscles des mains et bras.
- Cesser immédiatement d'utiliser tous les équipements électriques et consultez un médecin si vous ressentez des picotements, des engourdissements ou des douleurs dans les doigts, mains, poignets ou bras. Le plus tôt le RSI / SCC sera diagnostiqué, plus de chance nous aurons de prévenir les dommages permanents aux nerfs et muscles.

© 05/25 ECHO Incorporated

⚠ DANGER

Toutes les lignes électriques et téléphoniques en hauteur peuvent être porteuses de haute tension. Cet outil n'est pas isolé contre le courant électrique. Ne jamais toucher les fils, directement ou indirectement pour viter des blessures graves ou mortelles.

⚠ DANGER

N'utilisez pas de produits fonctionnant au gaz à l'intérieur ou dans des zones insuffisamment ventilées. L'échappement du moteur contient des émissions toxiques et pourrait causer des blessures graves ou la mort.

Lisez les manuel

- Fournissez à tous les utilisateurs de cet équipement la littérature renfermant les instructions pour un fonctionnement sûr.

Dégagez la zone de travail

- Avertir les autres travailleurs et personnes présentes et empêcher les enfants et animaux domestiques d'approcher à moins de 15 m (50 pi) lorsque de l'outil est utilisée.
- Ne pas pointer le tube de soufflerie en direction de personnes ou animaux
- Inspecter la zone à déblayer en vue de dangers potentiels tels que des pierres ou objets en métal.

Garder une bonne prise

- Pour éviter de laisser tomber l'unité, tenir fermement les poignée avec un main, les doigts et le pouce encerclant solidement les poignée.

Se tenir bien campé

- Toujours se tenir bien campé et en équilibre. Ne pas se tenir sur des surfaces glissantes, irrégulières ou instables. Ne pas travailler en position de déséquilibre ou sur une échelle.

Ne pas toucher les surfaces brûlantes

- Garder l'échappement exempt de débris inflammables. Éviter tout contact pendant l'utilisation et immédiatement après l'arrêt.

© 05/25 ECHO Incorporated

Équipement

AVERTISSEMENT

Utilisez uniquement des accessoires approuvés. Des blessures graves peuvent résulter de l'utilisation d'une combinaison de pièces mobiles non approuvées. ECHO Incorporated ne sera pas tenu responsable de la défaillance des dispositifs de coupe, des pièces mobiles ou des accessoires qui n'ont pas été testés et approuvés par ECHO. Lire et respecter toutes les consignes de sécurité figurant dans ce manuel.

- **Ne pas essayer de modifier ce produit. L'utilisation d'un produit modifié peut causer de graves blessures.**
- **Vérifier l'unité pour tout écrou, boulon et vis manquante / desserrée. Serrer ou remplacer au besoin.**
- **Ne pas utiliser la soufflante si des pièces manquent ou sont endommagées.**
- **Faire réparer par un Concessionnaire de service agréé**

AVERTISSEMENT

Les pièces mobiles peuvent sectionner les doigts ou causer des blessures graves. Gardez les mains, vêtements et objets libres hors de portée de toute ouverture.

- ***Toujours arrêter le moteur, débrancher la bougie, et s'assurer que toutes les pièces mobiles en sont venus à un arrêt complet avant d'enlever les obstructions, faire le nettoyage des débris, ou faire l'entretien de l'unité.***
- ***Ne pas démarrer ou faire fonctionner l'appareil à moins que tous les protecteurs et capots de protection sont correctement assemblés à l'unité.***
- ***Ne jamais essayer d'atteindre toute ouverture alors que le moteur est en marche. Les pièces mobiles peuvent ne pas être visibles à travers les ouvertures.***

© 05/25 ECHO Incorporated

⚠ AVERTISSEMENT

Vérifiez périodiquement les (conduits d'essence, l'évent du réservoir, l'anneau scellant, le réservoir et le bouchon) afin de détecter si il y a une fuite d'essence, surtout si l'appareil a été échappé au sol. En cas de dommage ou de fuite, ne pas utiliser l'unité, autrement des blessures personnelles graves ou des dommages matériels pourraient se produire. Faire réparer l'unité par un détaillant de Concessionnaire de service agréé avant de l'utiliser.

© 05/25 ECHO Incorporated

CONTRÔLE DES ÉMISSIONS

Informations sur le contrôle des émissions CARB et EPA

Le système de contrôle des émissions pour le moteur est EM (modification moteur) et, si du second au dernier caractère de la gamme de moteurs comporte un «B», «C», «K», ou «T», sur l'étiquette d'information de contrôle des émissions, alors celui-ci sera EM et TWC (convertisseur catalytique 3 voies). Le système de contrôle des émissions du réservoir de carburant/conduite de carburant est EVAP (émissions par évaporation). Les émissions par évaporation pour les modèles de Californie s'appliquent uniquement aux réservoirs de carburant et conduites de carburant.

Une étiquette de contrôle des émissions est situé sur le moteur. (Ceci n'est qu'un EXEMPLE SEULEMENT, l'information sur l'étiquette varie par FAMILLE de moteur).

Durabilité d'émission de produit (période de conformité d'émission)

La période de conformité d'émission de 50 ou 300 heures est le laps de temps choisi par le fabricant, certifiant que les émissions du moteur répondent aux réglementations d'émissions applicables, à condition que les procédures de maintenance approuvées sont respectées comme indiqué dans la section Maintenance de ce manuel.

© 05/25 ECHO Incorporated

DESCRIPTION

Localisez le(s) autocollant(s) de sécurité ou gravure(s) sur votre appareil. Assurez-vous qu'ils sont lisibles et que vous comprenez et suivez les instructions. Si l'un d'entre eux ne peut pas être lu, des remplacements peuvent être commandés auprès de votre Concessionnaire de service agréé. Les images présentées ci-dessous sont à titre d'exemple uniquement. Ceux de votre unité peuvent sembler légèrement différents.

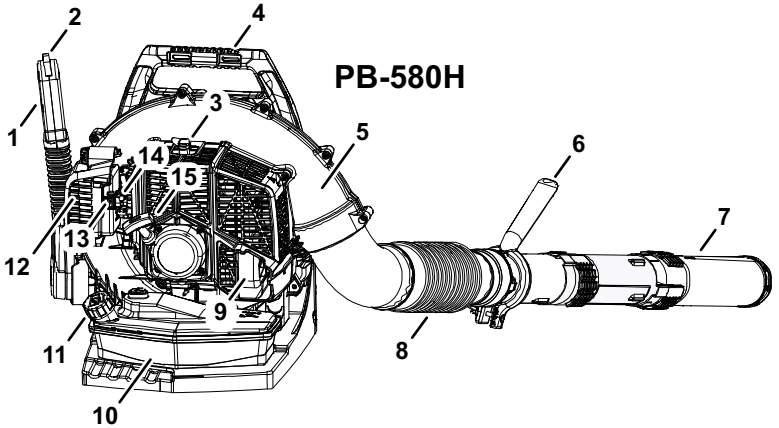

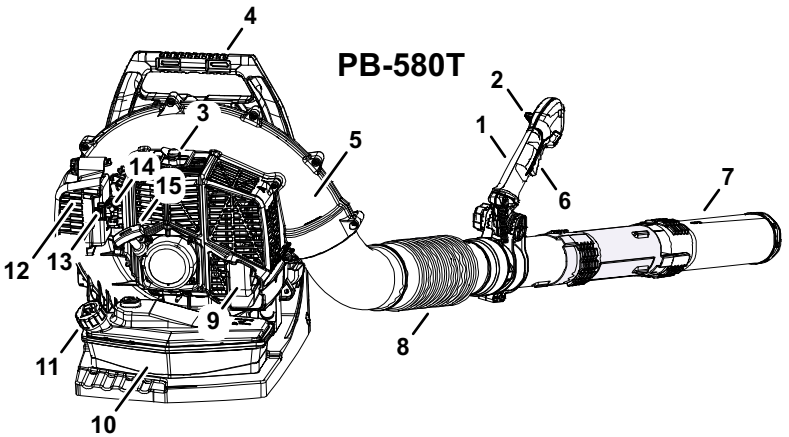

© 05/25 ECHO Incorporated

PB-580H/T

1. Poignée
2. Levier de position d'accélérateur/interrupteur d'arrêt
3. Bougie
4. Harnais
5. Autocollant de sécurité
6. Poignée - PB580H
   Gâchette d'accélérateur - PB580T
7. Tuyaux de soufflage
8. Tuyau flexible
9. Silencieux pare-étincelles (avec ou sans catalyseur)
10. Réservoir de carburant
11. Bouchon de réservoir de carburant
12. Filtre à air
13. Levier de starter
14. Pompe de purge
15. Poignée du lanceur à rappel

© 05/25 ECHO Incorporated

CONTENU

Le produit ECHO que vous venez d'acheter a été pré-assemblé en usine. Du fait des restrictions imposées par l'emballage, l'assemblage de certaines pièces peut être nécessaire.

Vérifier soigneusement le contenu et contacter le détaillant ou le Concessionnaire de service agréé immédiatement si des pièces sont manquantes ou endommagées. Se reporter à la liste de contrôle ci-dessous pour vérifier si des pièces manquent.

PB-580H		PB-580T	
1	Bloc moteur	1	Bloc moteur
1	Tube flexible	1	Tube flexible
1	Tube à pivot	1	Tube à pivot
1	Tube droit	1	Tube droit
1	Tube droit avec étiquette	1	Tube droit avec étiquette
1	Guide de démarrage rapide	1	Guide de démarrage rapide
1	Déclaration de garantie	1	Déclaration de garantie
2	Colliers avec vis	2	Colliers avec vis
1	Poignée		
1	Boulon 6 x 45 mm		
1	Rondelle 6 mm		
1	Écrou papillon		

© 05/25 ECHO Incorporated

ASSEMBLAGE

AVERTISSEMENT

N'effectuer aucun entretien ou assemblage avec le moteur en marche pour éviter des risques de blessures graves.

PB-580H : Installation des tuyaux de soufflage et de la poignée du bâton

1. Assembler colliers (A) aux deux extrémités du tuyau flexible (B).

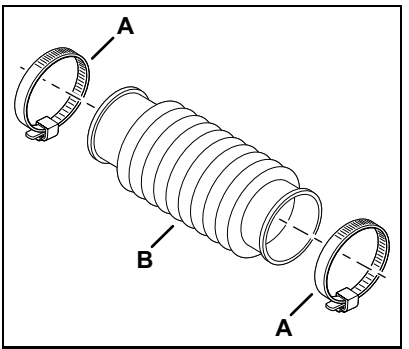

2. Assemblez tuyau droit avec le pivot (C) dans le tuyau flexible (B).
3. Assemblez tuyau flexible (B) au coude (D) du ventilateur serrez colliers (A).

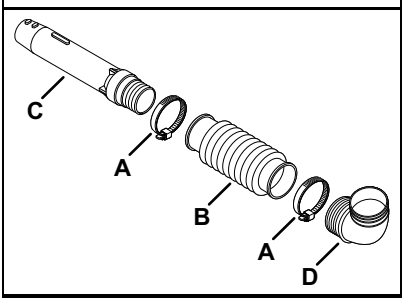

4. Desserrez l'écrou papillon (E) et déployez la pince de la poignée (F). Alignez encoches (G) de la pince de la poignée avec languettes (H).
5. Glissez la poignée du manche sur le tube pivotant (C). La poignée doit être orientée à l'opposé de l'opérateur.
6. Positionnez la poignée du manche pour une utilisation confortable. Serrez l'écrou papillon (E).

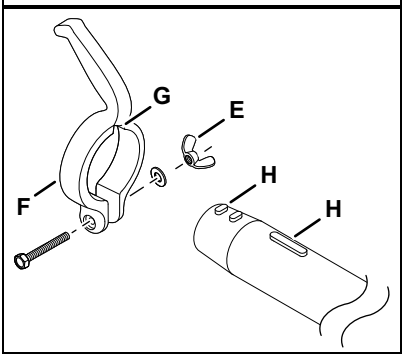

© 05/25 ECHO Incorporated

7. Installer le tube droit (J) sur le tube pivotant (C). Tournez le tube droit (J) dans le sens horaire pour engager les rainures de verrouillage.
8. Installer le tube droit avec l'autocollant (K) sur le tube droit (J). Tournez le tube droit (K) dans le sens horaire pour engager les rainures de verrouillage.

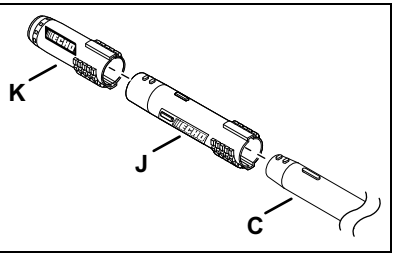

PB-580T : Installation des tuyaux de soufflage et de la poignée d'accélérateur

1. Assemblez la pince avec le guide-câble (A) sur l'extrémité du tuyau flexible (B) qui se connecte au ventilateur.
2. Assemblez collier (C) à l'autre extrémité du tuyau flexible (B).

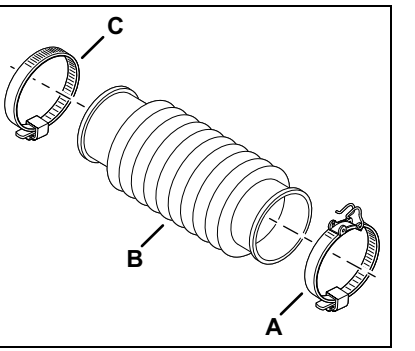

3. Faites passer le fil antistatique (D) à travers le coude du ventilateur (E) et le tuyau flexible (B).
4. Installer le tuyau flexible (B) au coude (E) du ventilateur et serrez le collier avec le guide-câble (A).

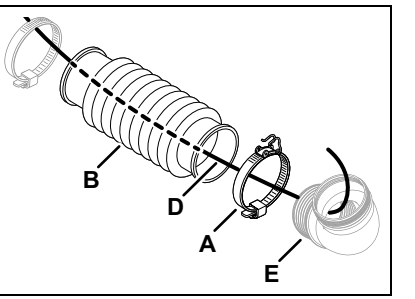

© 05/25 ECHO Incorporated

5. Desserrez le bouton (F) de la poignée (G). Alignez les encoches de la poignée avec les languettes (H) et installez-la sur le tube pivotant (I).
6. sérez le fil antistatique (D) dans le tube pivotant (I).

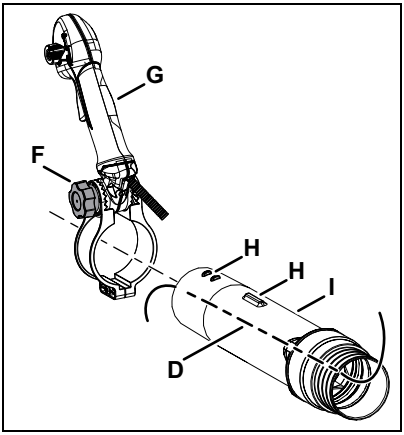

7. Assemblez le tuyau pivotant (I) dans le tuyau flexible (B) et serrez le collier (A).
8. Fixez le câble d'accélérateur dans la boucle de guidage du câble.
9. Déplacez la poignée (G) dans la position souhaitée et serrez le bouton (F).

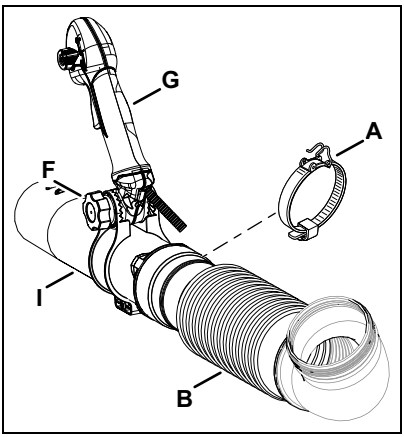

10. Assemblez le tuyau droit (J) sur le tuyau pivotant (I) et engagez les canaux de verrouillage positifAssemblez le tuyau droit (J) sur le tuyau pivotant (I) et engagez les canaux de verrouillage positif.
11. Assemblez le tuyau droit avec l'autocollant (K) au tuyau droit (J) et engagez les canaux de verrouillage positif.

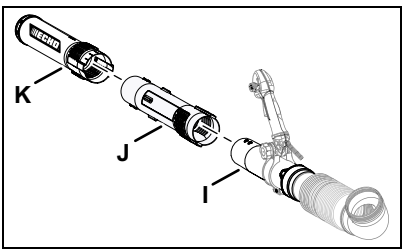

© 05/25 ECHO Incorporated

FONCTIONNEMENT

⚠ AVERTISSEMENT

Les pièces mobiles peuvent entraîner l'amputation des doigts et causer de graves blessures. Garder les mains, les vêtements et les objets pendants à l'écart de toutes les ouvertures. Toujours arrêter le moteur, débrancher la bougie et vérifier que toutes les pièces mobiles sont complètement arrêtées avant de retirer les obstacles, d'enlever les débris ou d'effectuer l'entretien de l'outil. Le boîtier du souffleur peut contenir des lames de déchiquetage et d'autres arêtes tranchantes qui peuvent provoquer de graves blessures, même lorsque le moteur est arrêté et que les lames sont immobiles. Porter des gants pour protéger les mains contre les arêtes tranchantes et les surfaces brûlantes.

⚠ AVERTISSEMENT

L'utilisation de cet équipement peut générer des étincelles qui pourraient mettre le feu à la végétation sèche. Cette unité est équipée d'un pare-étincelles pour empêcher la diffusion de particules chaudes depuis le moteur. Contacter les autorités locales de protection contre les incendies pour connaître les lois ou réglementations sur les exigences de prévention des incendies.

⚠ AVERTISSEMENT

Les gaz d'échappement sont BRÛLANTS et contiennent du monoxyde de carbone (CO), gaz toxique. L'inhalation de CO peut entraîner la perte de conscience, de graves blessures et la mort. Les gaz d'échappement peuvent causer de graves brûlures. Toujours placer l'outil de façon à diriger les gaz d'échappement loin du visage et du corps.

⚠ AVERTISSEMENT

- **Ce souffleur devrait être utilisé pour enlever les feuilles, l'herbe, débris et la poussière dans les cours, les jardins, les allées et les stationnements uniquement.**

© 05/25 ECHO Incorporated

- **Gardez toujours une bonne visibilité directe avec l'appareil durant l'exécution des tâches.**
- **Soyez à l'affût de tout changement dans le fonctionnement de l'appareil.**
- **Éteignez toujours le moteur avant de transporter l'appareil à un nouvel endroit.**
- **Toujours sécuriser l'appareil pendant le transport afin d'éviter tout retournement, tout déversement de carburant et tout dommage à l'appareil.**

Carburant

⚠ AVERTISSEMENT

Carburants diésel et carburants de remplacement, tels que l'E-15 (éthanol à 15 %), E-85 (éthanol à 85 %) ou tout carburant ne répondant pas aux exigences ECHO ne sont pas approuvés pour les moteurs à essence deux-temps ECHO. L'utilisation de carburants diésel ou de remplacement peut causer des problèmes de rendement, de perte de puissance, de surchauffe, de blocage de vapeur de carburant et de fonctionnement imprévus, y compris, entre autres, une prise d'embrayage incorrecte. Les carburants diésel ou de remplacement peuvent également provoquer une détérioration prématurée des conduites de carburant, des joints d'étanchéité, des carburateurs et autres composants du moteur.

Exigences liées au carburant

Essence – Utilisez de l'essence propre et récente (achetée à la pompe a cours des 30 derniers jours), réputée de bonne qualité, av c un indice d'octane 89 [R+M/2] (qualité moyenne ou supérieure). L'essence peut contenir jusqu'à 10 % d'éthanol (alcool végétal) ou 15 % de MTBE (éther méthyltertiobutylique). L'essence contenant du méthanol (alcool de bois) n'est **AS** approuvée. L'utilisation du carburant ECHO est recommandée pour prolonger la durée de vie de tous les moteurs refroidis à air deux-temps et hybrides deux/quatre temps.

Huile deux-temps – Une huile po r moteur deux-temps, telle que les huiles deux-temps de marque ECHO, conforme aux normes ISO-L-EGD (ISO/CD 13738) et J.A.S.O. Les normes FD doivent être utilisées. Les huiles pour moteur deux-temps de marque ECHO sont conformes à ces normes. Des problèmes de moteur dû à un manque de lubrification causé par une huile non certifiée ISO-L-EGD (ISO/CD 13738) et J.A.S.O. L'huile certifiée M345-FD annule la garantie du moteur deux-temps.

© 05/25 ECHO Incorporated

⚠ AVERTISSEMENT

L'huile moteur deux-temps contient des distillats de pétrole et autres additifs qui peuvent être nocifs en cas d'ingestion. L'huile chauffée peut dégager des vapeurs susceptibles de déclencher un incendie ou de s'enflammer avec une force explosive. Lisez et suivez les instructions du fabricant d'huile et respectez tous les avertissements de sécurité et les précautions de manipulation des liquides inflammables. Pour des renseignements plus détaillés sur la sécurité et les premiers soins, visitez le site http://www.echo.ca pour vous procurer un exemplaire de la fiche des données de sécurité (MSDS).

- **Gardez hors de la portée des enfants.**
- **Si le produit a été avalé, ne faites pas vomir. Appelez immédiatement un médecin ou un centre antipoison.**
- **Portez des lunettes de sécurité pour manipuler et préparer le mélange du carburant.**
- **Évitez le contact répété ou prolongé avec la peau**
- **Évitez d'inhaler les vapeurs ou les bruines d'huile.**

AVIS

L'huile deux-temps de marque ECHO peut être mélangée à une proportion de 50:1 pour tous les moteurs ECHO précédemment vendus et indépendamment de la proportion spécifiée dans ces manuels.

Manipulation du carburant

⚠ DANGER

Le carburant est inflammable. Prenez toutes les précautions lors du mélange, l'entreposage ou la manipulation, car des blessures graves pourraient en résulter.

- ***Utilisez un conteneur de carburant approuvé. Marquez les conteneurs de carburant pour indiquer qu'ils renferment un mélange de carburant deux-temps.***
- ***Ne pas fumer près du carburant.***
- ***Ne pas approcher des flammes ou des étincelles près du carburant.***

© 05/25 ECHO Incorporated

- ***Les réservoirs de carburant peuvent être sous pression. Dévissez toujours le bouchon lentement pour permettre d'égaliser la pression.***
- ***Ne jamais ravitailler en essence lorsque le moteur est chaud ou en marche!***
- ***NE PAS remplir les réservoirs de carburant à l'intérieur. TOUJOURS remplir les réservoirs de carburant sur le sol nu à l'extérieur.***
- ***Ne pas trop remplir le réservoir de carburant. Essuyez immédiatement tout déversement.***
- ***Serrez bien le bouchon du réservoir de carburant et fermez le réservoir de carburant après le remplissage.***
- ***Recherchez toute fuite de carburant. Si une fuite de carburant est trouvée, ne pas démarrer ni faire fonctionner l'appareil jusqu'à ce que cette fuite soit réparée.***
- ***Manipulez toujours le carburant avec prudence. Manipulez et mélangez le carburant à l'extérieur, loin des flammes et des étincelles. Retirez lentement le bouchon du réservoir et uniquement après avoir arrêté le moteur et laissé la l'appareil refroidir. Ne pas fumer pendant le mélange ou le ravitaillement. Placez l'appareil à au moins 3 m (10 pieds) de la source de carburant avant de démarrer le moteur.***

⚠ DANGER

Les vapeurs d'essence sont plus lourdes que l'air et peuvent se déplacer au niveau du sol jusqu'à des sources d'allumage telles que moteurs électriques, becs brûleurs et moteurs chauds ou en marche. Les vapeurs enflammées par une source d'allumage peuvent atteindre le conteneur de carburant, ce qui peut entraîner une explosion, un incendie, des blessures graves ou mortelles ainsi que des dommages matériels importants.

© 05/25 ECHO Incorporated

Instructions pour le mélange

AVIS

Le carburant entreposé vieillit. Ne pas mélanger plus de carburant que vous ne prévoyez d'utiliser 30 jours, ou 90 jours quand un stabilisateur de carburant est ajouté.

1. Remplissez un bidon de carburant agréé avec la moitié de la quantité d'essence requise.
2. Ajoutez à l'essence la quantité appropriée d'huile deux-temps.
3. Fermez le récipient et agitez pour mélanger l'huile avec l'essence.
4. Ajoutez le reste de l'essence, fermez le réservoir de carburant et mélangez de nouveau.

Mélange essence/huile – proportion de 50:1			
É.-U.		Métrique	
Essence	Huile	Essence	Huile
gal. US	oz liq.	L	cc
1	2,6	5	100
2	5,2	10	200
5	13	25	500

AVIS

Le carburant déversé est une cause majeure d'émissions d'hydrocarbures. Certains sites peuvent exiger l'utilisation de conteneurs de carburant à fermeture automatique afin de réduire les déversements.

Entreposage – Les lois sur l'entreposage des carburants varient selon la localité. Communiquez avec votre gouvernement local concernant les lois qui affectent votre région. Par précaution, conservez le carburant dans un conteneur hermétique, approuvé. Conservez-le dans un endroit inoccupé, bien ventilé, loin des étincelles et des flammes.

- Videz le réservoir de carburant avant d'entreposer votre machine. Transférez le carburant inutilisé dans un conteneur d'entreposage de carburant approuvé.

AVIS

Le carburant deux-temps stocké peut se séparer. Agitez toujours le conteneur de carburant soigneusement avant chaque utilisation.

© 05/25 ECHO Incorporated

AVIS

L'huile, l'essence et les serviettes usagées sont des déchets dangereux. Les lois sur l'élimination des déchets varient d'une localité à l'autre.

Démarrage du moteur à froid

1. Déplacez la manette de gaz (A) à la position IDLE..

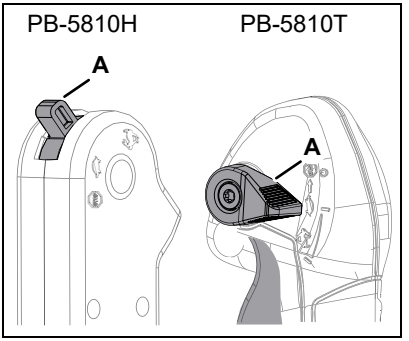

2. Déplacez l'étrangleur (B) à la position COLD START.
3. Pompez la poire d'amorçage (C) jusqu'à ce que le carburant soit visible. Pompez la poire d'amorçage à nouveau quatre ou cinq fois.
4. Maintenez toujours fermement l'appareil.Tirez sur la poignée du lanceur (D) jusqu'à ce que le moteur démarre, ou cinq fois au maximum. Tirez brièvement sur la poignée (1/2 à 2/3 de la longueur du câble) pour démarrer.

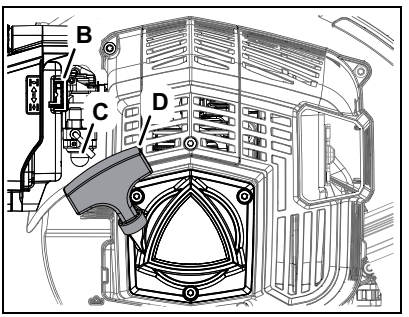

© 05/25 ECHO Incorporated

5. Lorsque le moteur démarre et reste en marche :

   PB-580H : Actionnez la manette des gaz (A) pour remettre automatiquement le starter en position MARCHE.

   PB-580T : Appuyez sur la gâchette des gaz (D) pour remettre automatiquement le starter en position MARCHE.

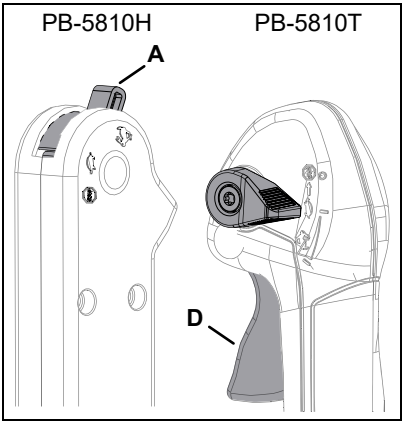

6. Après que le moteur se soit allumé (ou cinq tractions), déplacez le levier d'étrangleur à la position RUN, puis tirez la poignée/cordon du démarreur jusqu'à ce que le moteur démarre et tourne. Laissez l'appareil se réchauffer au ralenti pendant plusieurs minutes.

Remarque: Si le moteur ne démarre pas avec l'étrangleur en position RUN après cinq tractions, déplacez l'étrangleur en position COLD START et répétez les étapes 3 à 6.

7. Après le réchauffement du moteur, déplacez la manette de gaz progressivement pour augmenter le régime moteur à la vitesse de fonctionnement souhaitée.

Démarrage du moteur à chaud

1. Déplacez la manette de gaz (A) à la position IDLE.

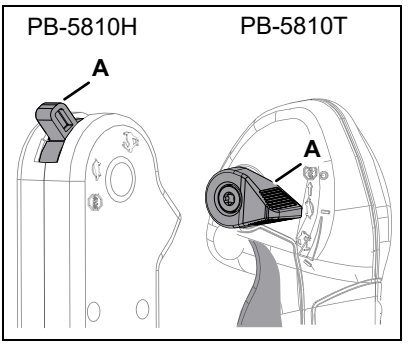

© 05/25 ECHO Incorporated

2. Pompez la poire d'amorçage (C) jusqu'à ce que le carburant soit visible. Pompez la poire d'amorçage à nouveau quatre ou cinq fois.
3. Tirez la poignée du cordon lanceur (D) et le moteur devrait démarrer. N'utilisez pas l'étrangleur (B)

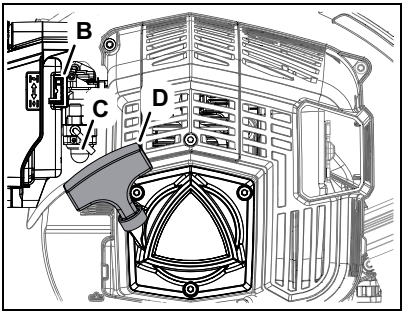

Remarque: Si le moteur ne démarre pas après cinq fois, suivez les procédures de démarrage à froid.

Arrêt du moteur

AVERTISSEMENT

Si le moteur ne s'arrête pas lorsque le commutateur d'arrêt est déplacé à la position STOP, fermer l'étrangleur - position de COLD START - afin d'étouffer le moteur. Demandez à votre revendeur agréé de réparer l'interrupteur d'arrêt avant de réutiliser l'appareil.

1. Placez la manette des gaz (A) en position RALENTI pour ramener le moteur au ralenti. Placez ensuite la manette des gaz (A) en position STOP pour arrêter le moteur.

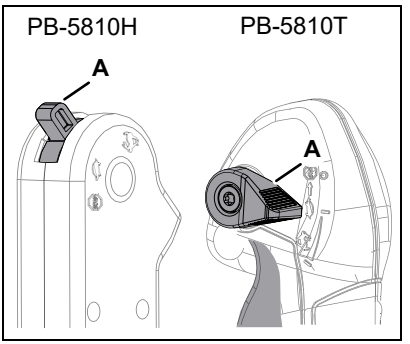

© 05/25 ECHO Incorporated

⚠ AVERTISSEMENT

Les pièces mobiles peuvent entraîner l'amputation des doigts et causer de graves blessures. Garder les mains, les vêtements et les objets pendants à l'écart de toutes les ouvertures. Toujours arrêter le moteur, débrancher la bougie et vérifier que toutes les pièces mobiles sont complètement arrêtées avant de retirer les obstacles, d'enlever les débris ou d'effectuer l'entretien de l'outil. Le boîtier du souffleur peut contenir des lames de déchiquetage et d'autres arêtes tranchantes qui peuvent provoquer de graves blessures, même lorsque le moteur est arrêté et que les lames sont immobiles. Porter des gants pour protéger les mains contre les arêtes tranchantes et les surfaces brûlantes.

⚠ AVERTISSEMENT

L'utilisation de cet équipement peut générer des étincelles qui pourraient mettre le feu à la végétation sèche. Cette unité est équipée d'un pare-étincelles pour empêcher la diffusion de particules chaudes depuis le moteur. Contacter les autorités locales de protection contre les incendies pour connaître les lois ou réglementations sur les exigences de prévention des incendies.

⚠ AVERTISSEMENT

Les gaz d'échappement sont BRÛLANTS et contiennent du monoxyde de carbone (CO), gaz toxique. L'inhalation de CO peut entraîner la perte de conscience, de graves blessures et la mort. Les gaz d'échappement peuvent causer de graves brûlures. Toujours placer l'outil de façon à diriger les gaz d'échappement loin du visage et du corps.

⚠ AVERTISSEMENT

- **Ce souffleur devrait être utilisé pour enlever les feuilles, l'herbe, débris et la poussière dans les cours, les jardins, les allées et les stationnements uniquement.**
- **Gardez toujours une bonne visibilité directe avec l'appareil durant l'exécution des tâches.**

© 05/25 ECHO Incorporated

- **Soyez à l'affût de tout changement dans le fonctionnement de l'appareil.**
- **Éteignez toujours le moteur avant de transporter l'appareil à un nouvel endroit.**
- **Toujours sécuriser l'appareil pendant le transport afin d'éviter tout retournement, tout déversement de carburant et tout dommage à l'appareil.**

ENTRETIEN

⚠ AVERTISSEMENT

Les pièces mobiles peuvent sectionner les doigts ou causer de graves blessures. Garder les mains, les vêtements et les objets libres hors de portée de toute ouverture. Toujours arrêter l'appareil, débrancher la bougie ou retirez la batterie, et s'assurer que toutes les pièces mobiles sont complètement arrêtées avant d'enlever les obstructions, faire le nettoyage des débris, ou faire l'entretien de l'unité. Laissez l'appareil refroidir avant de continuer entretien ou ajustements. Portez des gants pour protéger vos mains des bords tranchants et des surfaces chaudes.

⚠ AVERTISSEMENT

L'utilisation d'un appareil mal entretenu peut causer de graves blessures à l'utilisateur ou aux curieux. Suivez toujours toutes les instructions d'entretien telles qu'elles sont écrites, sinon vous risquez de vous blesser gravement.

Votre appareil est conçu pour fournir de nombreuses heures de service sans problème. L'entretien préventif régulier aidera votre appareil à atteindre cet objectif. Si vous n'êtes pas sûr ou n'êtes pas équipé des outils nécessaires, nous vous recommandons de déposer votre appareil auprès d'un revendeur pour des travaux de maintenance. Pour vous aider à décider si vous souhaitez faire vous-même ou demander au revendeur de le faire, chaque tâche de maintenance a été notée. Si la tâche n'est pas répertoriée, consultez Concessionnaire de service agréé pour les réparations.

© 05/25 ECHO Incorporated

AVIS

L'utilisation d'éléments antipollution différents de ceux qui ont été spécialement conçus pour ce dispositif constitue une infraction à la loi fédérale.

Niveaux de compétence

Niveau 1 = Facile à faire. Des outils simples peuvent être nécessaires.

Niveau 2 = Difficulté modérée. Certains outils spécialisés peuvent être nécessaires.

Niveau 3 = Contactez Concessionnaire de service agréé

Cliquez ICI ou allez à http://www.echo-usa.com/products/maintenance-kit

Ou

Ihttps://www.shindaiwa-usa.com/you-can.aspx

Intervalles d'entretien

COMPOSANT / SYSTÈME	PROCÉDURE D'ENTRETIEN	NIVEAU DE DIFFICULTÉ
TOUS LES JOURS OU AVANT L'UTILISATION		
Filtre à air	Inspection/nettoyage [1]	**1**
Volet de départ		
Système de carburant	Inspection [1]	
Système de refroidissement	Inspection/nettoyage	**2**
Cordon lanceure	Inspection/nettoyage [1]	**1**
Vis/écrous/boulons	Inspection/serrage/ remplacement [3]	
À CHAQUE PLEIN		
Système de carburant	Inspection [1]	**1**
3 MOIS		
Filtre à air	Remplacement [1]	**1**
Filtre à carburant	Inspection [1]	
Joint de couverture de carburant		

© 05/25 ECHO Incorporated

COMPOSANT / SYSTÈME	PROCÉDURE D'ENTRETIEN	NIVEAU DE DIFFICULTÉ
Bougie	Inspection/nettoyage/ remplacement [1]	2
Pare-étincelles		
Lumière d'échappement du cylindre	Inspection/nettoyage/ décalaminage	
TOUS LES ANS		
Filtre à carburant	Inspection/remplace-ment [1]	1
Joint de couverture de carburant	Remplacement [1]	

Remarque: Les intervalles indiqués sont des maximums. Toujours se baser sur sa propre expérience pour déterminer la fréquence des entretiens nécessaires.

[1] Toutes les recommandations de remplacement de pièces sont basées sur la découverte de dommages ou d'usure lors de l'inspection.

Filtre à air

Niveau 1.

Pièces nécessaires: Kit de filtres à air et à carburant.

1. Fermer le volet de départ (position de démarrage à froid
2. Brossez la saleté accumulée dans la zone du filtre à air.
3. Retirez le couvercle du filtre à air (A) et brossez la saleté de l'intérieur du couvercle.
4. Retirez le filtre à air (B) et brossez délicatement les débris. Remplacez le filtre s'il est endommagé, imbibé de carburant, sale ou si ses joints en caoutchouc sont déformés.
5. Installer filtre à air (B).
6. Installer le couvercle du filtre à air (A).

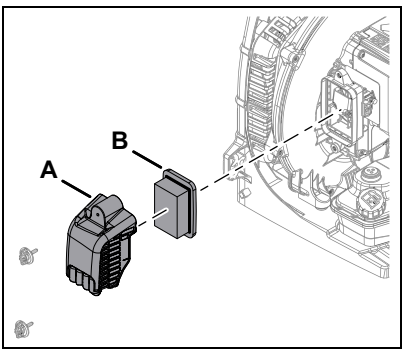

© 05/25 ECHO Incorporated

Filtre à carburant

Niveau 1.

Pièces nécessaires : Kit de filtres à air et à carburant.

DANGER

Le carburant est inflammable. Faire preuve d'extrême prudence lors du mélange, de l'entreposage ou de la manipulation.

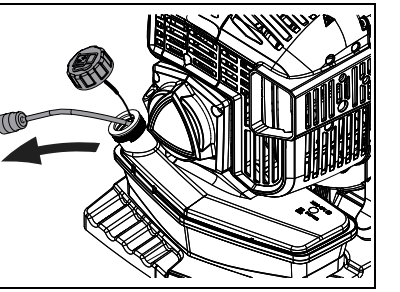

1. Nettoyer le pourtour du bouchon de réservoir de carburant à l'aide d'un chiffon propre et vider le réservoir.
2. Vider le réservoir de carburant.
3. Retirez la conduite de carburant et l'ensemble filtre du réservoir.

Remarque: Les réglementations fédérales de l'EPA exigent que tous les modèles de moteurs essence de 2012 et années suivantes produits pour la vente aux États-Unis soient équipés d'un tuyau d'alimentation de carburant spécial à faible perméabilité entre le carburateur et le réservoir de carburant. Pendant l'entretien du matériel de 2012 et années suivantes, seuls les tuyaux d'alimentation de carburant certifiés par l'EPA peuvent être utilisés pour remplacer le tuyau d'alimentation d'origine du matériel. Des amendes allant jusqu'à 37 500 $ peuvent être appliquées en cas d'utilisation d'une pièce de rechange non certifiée.

Bougie

Niveau 2.

Pièces nécessaires: Kit de réglage.

AVIS

Les dommages graves au moteur peuvent se produire si le BPM8Y (BPMR8Y au Canada) n'est pas installé.

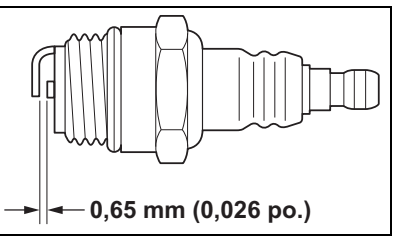

1. Retirer la bougie et regarder si elle est calaminée, usée et si l'électrode est arrondie.
2. Nettoyer ou remplacer la bougie. NE PAS nettoyer la bougie par sablage. Les résidus de sable endommageraient le moteur.

© 05/25 ECHO Incorporated

3. Régler l’écartement de l’électrode en le fléchissant.
4. Serrer la bougie à 150 à 170 kgf • cm (130 à 150 lbf • po).

Systeme de refroidissement

Niveau 2.

AVIS

Pour maintenir une température de fonctionnement adéquate du moteur, l'air de refroidissement doit circuler librement à travers le capot moteur (A). Ce flux d'air évacue la chaleur de combustion du moteur.

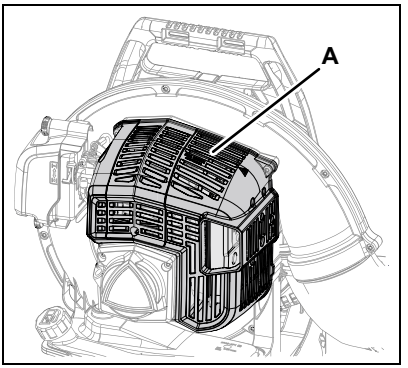

Le moteur risque de surchauffer et de se bloquer lorsque:

- Les admissions d’air sont obstruées, empêchant l’air de refroidissement de parvenir au cylindre.
- De la poussière et de l’herbe s’accumulent sur l’extérieur du cylindre. Cette accumulation isole le moteur et empêche la dissipation de la chaleur.

Le déblocage des passages d’air de refroidissement du carter moteur et le nettoyage des ailettes de refroidissement sont considérés être des entretiens normaux. Aucune défaillance due à un manque d’entretien n’est couverte par la garantie.

Nettoyer le capot du moteur

1. Enlevez les débris accumulés sur le couvercle du moteur (A).

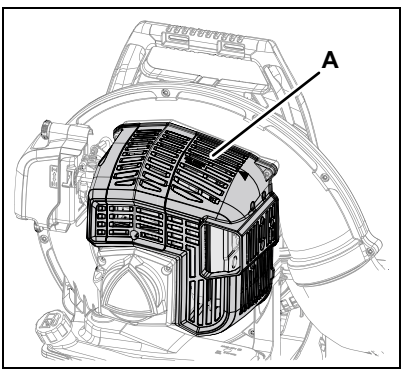

© 05/25 ECHO Incorporated

Nettoyer les ailettes du cylindre

1. Retirer la bougie.
2. Retirer le lanceur.
3. Retirer le capot du moteur.
4. Nettoyer les ailettes du cylindre (A) pour permettre à l'air de refroidissement de circuler librement.
5. Assembler les éléments dans l'ordre inverse.

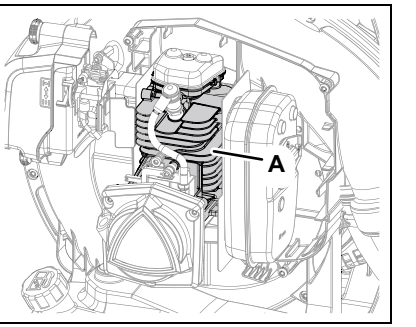

Systeme d'echappement

Pare-étincelles

Niveau 2.

Pièces nécessaires: Tamis pare-étincelles, Joint.

AVIS

Le calaminage de l'échappement cause une perte de puissance et la surchauffe du moteur. Le pare-étincelles doit être vérifié régulièrement.

1. Retirer la bougie.
2. Retirer le lanceur
3. Retirer le capot du moteur.
4. Mettre le piston au point mort haut.
5. Retirer la couvercle du tamis (A), le joint (B) et le tamis (C) du corps du silencieux.
6. Nettoyer les dépôts de carbone à partir de composants de silencieux.

Remarque: En nettoyant des gisements de carbone, faites attention à ne pas endommager le corps catalytique.

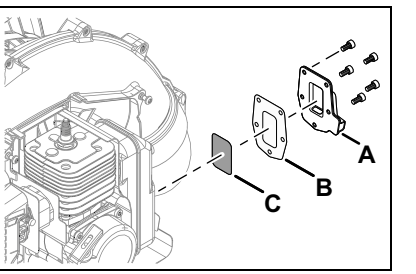

© 05/25 ECHO Incorporated

7. Remplacer le tamis si elle est fissurée, branché, ou a brûlé des trous à travers.
8. Remplacer le joint.
9. Assembler les éléments dans l'ordre inverse.

Nettoyage de la Lumière d’échappement

Niveau 2.

AVIS

Ne jamais utiliser d’outil métallique pour retirer la calamine de la lumière d’échappement. Ne pas rayer le cylindre ni le piston en nettoyant la lumière d’échappement. Ne pas laisser de calamine pénétrer dans le cylindre.

Pièces nécessaires : L’écran thermique.

1. Retirer la bougie.
2. Retirer le lanceur
3. Retirer le capot du moteur.
4. Mettre le piston au point mort haut.
5. Retirer le silencieux (A) et l’écran thermique (B).

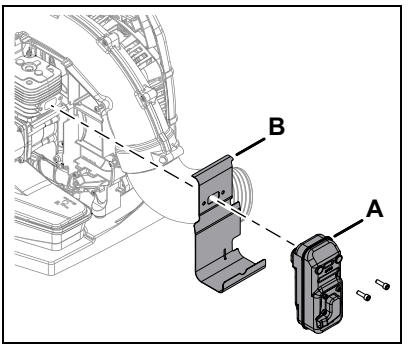

6. Utilisez un grattoir en bois ou en plastique pour nettoyer les dépôts de l'orifice d'échappement du cylindre (C).
7. Remplacer l’écran thermique.
8. Serré les boulons montant (ou les noix) du silencieux à 90-110 kgf •cm (80-95 lbf•po).

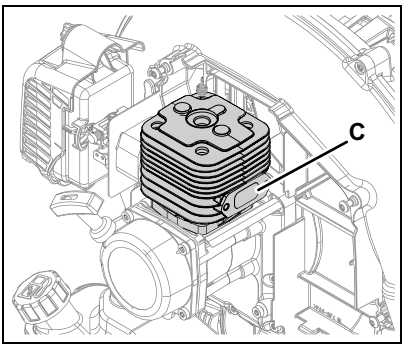

© 05/25 ECHO Incorporated

Réglage du carburateur

Rodage du moteur

Les moteurs neufs doivent avoir consommé au moins deux réservoirs de carburant (période de rodage) avant d'effectuer le réglage du carburateur. À mesure du rodage, le rendement du moteur s'améliore et les émissions de l'échappement se stabilisent. La vitesse de ralenti peut être réglée selon le besoin.

Utilisation à haute altitude

Niveau 2.

Ce moteur a été réglé en usine de façon à maintenir des performances satisfaisantes de démarrage, d'antipollution et de longévité jusqu'à 335 m (1 100 pieds) au-dessus du niveau de la mer. Pour maintenir un bon fonctionnement du moteur et le respect des normes antipollution à une altitude supérieure à 335 m (1 100 pieds), il peut être nécessaire de faire régler le carburateur par un Concessionnaire de service agréé.

AVIS

Si le moteur a été réglé pour un fonctionnement à une altitude supérieure à 335 m (1 100 pieds), il faut à nouveau faire régler le carburateur en cas d'utilisation à une altitude inférieure à cette valeur, pour ne pas risquer d'endommager gravement le moteur.

Remarque: Chaque outil est essayé en usine et le carburateur est réglé conformément aux réglementations sur les émissions. Les réglages du carburateurs autres que la vitesse de ralenti doivent être effectuées par un Concessionnaire de service agréé.

Réglage du ralenti

Avant d'effectuer ce réglage, vérifier que:

- le filtre à air est propre et correctement installé
- le tamis pare-étincelles n'est pas encrassé
- les tuyaux de soufflante sont en place

1. Démarrer le moteur et le laisser tourner au ralenti pendant une minute.
2. Terminer le réchauffage en faisant tourner le moteur à plein régime pendant 5 minutes et actionnant le starter deux fois pour purger l'air des chambres du carburateur.

© 05/25 ECHO Incorporated

3. Réduisez le régime jusqu'au ralenti. Vérifiez que le régime de ralenti est à 2 700 tr/min.

   Tournez la vis de ralenti (A) dans le sens des aiguilles d'une montre pour augmenter le régime de ralenti ou dans le sens inverse des aiguilles d'une montre pour le diminuer.

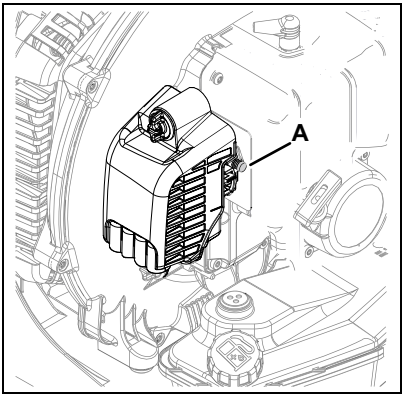

Ajustement du câble de l'accélérateur (Modèle T uniquement)

Niveau 1

Si la vitesse de ralentie change lorsque le tube du souffleur est bougé ou le moteur n'atteint pas sa pleine vitesse, ajustez le câble d'accélérateur.

1. Desserrez le bouton de réglage de la poignée (A) et inclinez la poignée d'accélérateur du tube vers l'avant pour exposer la vis de réglage (B).

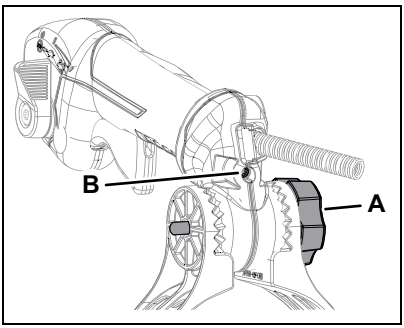

2. Tournez la vis de réglage jusqu'à ce que le jeu libre de la gâchette d'accélérateur soit de 4 à 6 mm (3/16 à 1/4 po).
3. Après avoir effectuer l'ajustement activez et relâchez le levier d'accélération plusieurs fois afin de vérifier si la course du levier du papillon d'admission du carburateur est complète, du ralenti jusqu'à l' ouverture maximum.

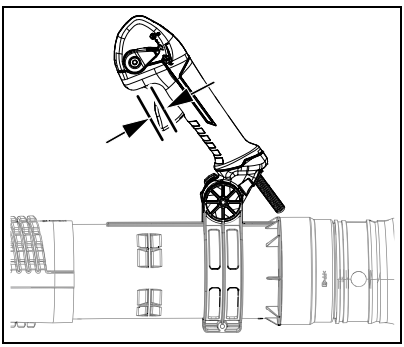

© 05/25 ECHO Incorporated

DÉPANNAGE

DANGER

Les vapeurs de carburant sont extrêmement inflammables e peuvent causer incendie ou explosion. Ne jamais tester pour des étincelles d'allumage par mise à la terre près du trou de bougie de cylindre, sinon cela pourrait entraîner des blessures graves.

TABLEAU DE DÉPANNAGE PROBLÈME MOTEUR				
Problème	**Vérification**	**État**	**Cause**	**Solution**
Démarrage de moteur - démarre difficilement /ne démarre pas	Carburant au carburateur	Aucun carburant au carburateur	Filtre essence bouché - conduite de carburant obstrué - carburateur	Nettoyer ou remplacer - consulter votre détaillant
	Carburant au cylindre	Aucun carburant au cylindre	Carburateur	Consulter votre détaillant
		Silencieux humide avec carburant	Mélange de carburant trop riche	Étrangleur ouvert -nettoyer ou remplacer le filtre à air - ajuster carburateur - consulter Concessionnaire de service agréé.

© 05/25 ECHO Incorporated

TABLEAU DE DÉPANNAGE PROBLÈME MOTEUR				
Problème	**Vérification**	**État**	**Cause**	**Solution**
Démarrage de moteur - démarre difficilement /ne démarre pas	Étincelle à l'extrémité du fil de bougie	Aucune étincelle	Commutateur d'allumage en position " arrêt " - problème électrique - commutateur interverrouillage	Déplacez le commutateur d'allumage hors de la position "arrêt " - Concessionnaire de service agréé.
	Étincelle sur bougie	Aucune étincelle	Écart d'étincelle incorrect - couvert de carbone - encrassé de carburant - bougie défectueuse	Ajuster à 0,65 mm (0,026 po.) - nettoyer ou remplacer - remplacer bougie
Moteur démarre, mais s'étouffe ou n'accélère pas correctement	Filtre à air	Filtre à air sale	Usure normale	Nettoyer ou remplacer
	Filtre à essence	Filtre à essence sale	Contaminants / résidus dans carburant	Remplacer
	Évent de carburant	Évent carburant bouché	Contaminants / résidus dans carburant	Nettoyer ou remplacer
	Bougies d'allumage	Bougie sale / usée	Usure normale	Nettoyer et ajuster ou remplacer
	Carburateur	Ajustement incorrect	Vibration	Ajustement
	Système de refroidissement	Système de refroidissement sale / bouché	Fonctionnement prolongé dans des endroits sales et poussiéreux	Nettoyer
	Écran d'arrêt d'étincelles	Écran d'arrêt d'étincelles bouché	Usure normale	Remplacer
Moteur ne démarre pas	N/D		Problème interne de moteur	Consulter Concessionnaire de service agréé

© 05/25 ECHO Incorporated

ENTREPOSAGE

AVERTISSEMENT

Pendant le fonctionnement le silencieux ou le convertisseur catalytique et leurs environs deviennent brûlants. Toujours garder l'échappement à l'écart de débris inflammables lors du transport ou de l'entreposage pour éviter des risques de blessures ou dommages matériels.

Remisage à long terme (plus de 30 jours)

Ne pas remiser l'outil pendant une période prolongée (30 jours ou plus) sans avoir pris les mesures de protection suivantes:

1. Ranger l'outil dans un endroit sec, exempt de poussière, hors de la portée des enfants.

DANGER

Ne pas remiser dans un local où les vapeurs de carburant peuvent s'accumuler ou atteindre une flamme ou source d'étincelle, pour éviter des risques de blessures graves.

2. Mettre le commutateur d'arrêt en position d'ARRÊT.
3. Nettoyer toute accumulation de graisse, d'huile, de terre et de débris de l'extérieur de l'outil.
4. Effectuer toutes les lubrifications et tous les entretiens requis.
5. Serrer toute la boulonnerie.
6. Vidanger entièrement le réservoir de carburant.
7. Appuyer sur le témoin de purge six à sept fois pour enlever le carburant restant du carburateur, puis vidanger de nouveau le réservoir.
8. Fermer le volet de départ, démarrer et faire tourner le moteur jusqu'à ce qu'il s'arrête en raison d'un manque de carburant.
9. Laisser le moteur refroidir.
10. Retirez le fil de la bougie de la bougie d'allumage.
11. Retirer la bougie d'allumage. Puis retirer la bougie d'allumage et verser 7 cc (0,25 once) d'huile neuve et propre pour moteur à deux temps dans le cylindre par le biais de l'orifice de la bougie d'allumage.
12. Tirer deux à trois fois sur le cordon lanceur pour répartir l'huile à l'intérieur du moteur.

© 05/25 ECHO Incorporated

13. Observer la position du piston au travers du trou de la bougie. Tirer lentement le cordon lanceur jusqu'à ce que le piston soit au haut de sa course (PMH) et l'y laisser.
14. Remettre la bougie en place.
15. Branchez le fil de la bougie à la bougie d'allumage.

CARACTÉRISTIQUES

MODÈLE	PB-580H	PB-580T
Longueur (sans tubes)	379 mm (14,92 po.)	379 mm (14,92 po)
Largeur (sans tubes)	537 mm (21,14 po.)	478 mm (18,82 po.)
Hauteur (sans tubes)	459 mm (18,07 po.)	
Poids (à vide) (sans tubes)	9,4 kg (20,7 lb.)	9,3 kg (20,5 lb.)
Type de moteur	Moteur à essence monocylindrique refroidi à air, à deux temps	
Alésage	46,0 mm (1,81 po.)	
Cadence	35,0 mm (1,38 po.)	
Déplacement	58,2 cc (3,55 po^3)	
Échappement	Silencieux d'arrêt d'étincelle ou silencieux d'arrêt d'étincelle avec catalyseur	
Carburateur	Diaphragme sans / pompe de purge	
Système d'allumage	Magnéto rotor, type d'allumage par décharge condensateur	
Bougies d'allumage	NGK BPM8Y (BMPMR8Y au Canada) Écart 0,65 mm (0,026 po.)	
Carburant	Mélange (Essence et huile à deux temps)	
Ratio Essence / Huile	50:1	
Essence	Utiliser Octane 89 sans plomb. Ne pas utiliser de combustible contenant de l'alcool méthylique, plus de 10 % d'alcool éthylique ou 15 % MTBE. Ne pas utiliser des carburants de remplacement comme E-15 ou E-85.	
Huile	Huile pour moteur à essence deux temps refroidi par air ou ISO-L-EGD (ISO/CD 13738) et J.A.S.O. M345-FD.	
Capacité de réservoir de carburant	1,83 L. (62 US fl. oz.)	

© 05/25 ECHO Incorporated

MODÈLE	PB-580H	PB-580T
Système de démarreur	Lanceur à enrouleur centrifuge automatique	
Régime de ralenti	2 700 tr/min	
Régime à pleins gaz	6 550 tr/min	
Vitesse d'air maximum avec tuyaux	96,4 m/sec (216 mph)	
Volume d'air	14,7 m^3/min. (517 pi^3/min.)	
Niveau sonore à 15 m (50 pi) échelle dB(A) selon ANSI B175.2	70 dB(A)	

ENREGISTREMENT DE PRODUIT

Merci d'avoir choisi ECHO Power Equipment

SVP allez sur http://www.echo-usa.com/Warranty/Register-Your-ECHO afin d'enregistrer vos unités neuves en ligne. C'est RAPIDE et FACILE! NOTE: Vos informations ne seront jamais vendues ou utilisées inadéquatement par ECHO Incorporé. L'enregistrement des unités nous permet de vous contacter dans l'éventualité improbable d'un rappel ou d'une mise à niveau technique ainsi que certifier que vous en êtes le propriétaire en cas de besoin d'une réparation sous garantie.

Si vous n'avez pas accès a l'internet vous pouvez compléter le formulaire ci-inclus et le poster à l'adresse suivante:

ECHO Incorporated, Product Registration, PO Box 1139,
Lake Zurich, IL 60047.

© 05/25 ECHO Incorporated

PRODUCT REGISTRATION CARD : TARJETA DE REGISTRO : CARTE D'ENREGISTREMENT DU PRODUIT

ONLINE OPTION: Register online and save a stamp! You will be alerted of product updates and/or be sent new ECHO product information and special offers. Simply go to: **www.echo-usa.com**

OPCIÓN POR INTERNET: ¡Regístrese en la pagina web y ahorre una estampilla! Le alertarán sobre actualizaciones del producto y/o se le enviara información sobre los nuevos productos ECHO y las ofertas especiales. Simplemente visite: **www.echo-usa.com**

OPTION EN LIGNE : Enregistrer en ligne et épargner un timbre! Vous serez informé sur les nouveaux produits ECHO et les mises à jour de produit ainsi que les offres spéciales. Simplement visitez le: **www.echo-usa.com**

Please Print : Por Favor Enscriba Con Letra De Molde : En Lettre Carré S.V.P.

Confidential: Information provided will not be shared or sold

Purchaser's Name : Nombre del Comprador : Nom de l'acheteur

Address : Dirección : Adresse

City : Ciudad : Ville | *State : Estado : Province* | *Zip Code : Código Postal : Code Postal*

E-Mail Address : Dirección De Correo Electrónico : Courrier Électronique

Phone Number : Número De Teléfono : Téléphone | *Date of Purchase : Fecha de la Compra : Date de l'achat*

Where Purchased : Nombre del Almacén donde fue Comprado : Lieu d'achat

Model Number : Numero del Modelo : No. de modéle | *Serial Number : Numero de Serie : No. de série*

Registering your purchase enables us to contact you in the unlikely event of a service update or product recall and verifies your ownership in the event of loss. : El registrar su compra nos permite estar en contacto con usted en caso de cualquier evento como el aviso de tiempo de servicio o la revocación del producto y verificación de propiedad en caso de robo o pérdida. : L'enregistrement de votre achat nous permettra de vous contacter dans le cas improbable de modifications des instructions d'entretien ou de rappel du produit et vérifier que vous êtes le propriétaire en cas de vol ou de perte.

Primary use of tool: ☐ Professional ☐ Homeowner ☐ Rental Equip.
Uso primario de la herramienta: ☐ Profesional ☐ Dueño de casa ☐ Alquiler
Usage principal : ☐ Professionnel ☐ Residential ☐ Location

Do you wish to receive periodic ECHO product information and special offers by e-mail? ☐ Yes ☐ No
¿Desea usted recibir información periódica y ofertas especiales por correo electronico sobre el producto ECHO? ☐ Yes ☐ No
Souhaitez-vous recevoir périodiquement de l'information sur les produits ECHO et les offres spéciales par courrier électronique ? ☐ Oui ☐ Non

Did you visit the ECHO website before purchasing your product?
☐ Yes ☐ No
Visitó usted la pagina web ECHO antes de comprar su producto?
☐ Sí ☐ No
Avez-vous visité le site d'ECHO avant de procurer votre produit?
☐ Oui ☐ Non

What factor(s) most influenced your purchase?

☐ Performance	☐ Price	☐ Dealer
☐ Reliability	☐ Prior Experience	☐ Quality
☐ Friend/Family	☐ Brand	☐ Warranty

¿Qué factor(es) influenció más en su compra?

☐ Funcionamiento	☐ Precio	☐ Distribuidor
☐ Confiabilidad	☐ Experiencia Anterior	☐ Calidad
☐ Amigo/Familia	☐ Marca	☐ Garantía

Quel facteur (facteurs) vous a influencé le plus?

☐ Performance	☐ Prix	☐ Marchand
☐ Fiabilité	☐ Expérience	☐ Qualité
☐ Ami/Famille	☐ Marque	☐ Garantie

ECHO INC., 400 Oakwood Rd., Lake Zurich, IL 60047
1.800.432.ECHO WWW.ECHO-USA.COM

X7572270206 02-2012

REMARQUES

© 05/25 ECHO Incorporated

© 05/25 ECHO Incorporated

P63815001001 - P63815999999
P63915001001 - P63915999999
P64013001001 - P64013999999
P64113001001 - P64113999999
P64213001001 - P64212999999
P64313001001 - P64312999999

ECHO INCORPORATED
400 Oakwood Road
Lake Zurich, IL 60047
www.echo-usa.com