Manuel de l'opérateur PE-2620/S Taille-bordure

⚠ AVERTISSEMENT

Le tuyau d'échappement de ce produit contient des substances chimiques connu par l'état de Californie pour causer le cancer, malformations congénitales ou autres dommages reproductifs.

⚠ AVERTISSEMENT

Lire et bien comprendre toute la littérature incluse avant l'utilisation. L'omission de lire cette littérature pourrait engendrer des blessures graves.

Remarque: Ce produit est conforme à CAN ICES-2 / NMB-2.

X7532341602

© 05/25 ECHO Incorporated

TABLE DES MATIÈRES

Introduction 3
Informations d'entretien 4
Pièces et numéro de série 4
Entretien 4
Soutien aux produits de consommation ECHO 4
Enregistrement de produit 4
Littérature additionnelle 4
Sécurité 5
Symboles de sécurité dans le manuel et informations importantes 5
Symboles internationaux 6
Condition personnelle et équipement de sécurité 8
Équipement 13
Informations sur le contrôle des émissions CARB et EPA 15
Description 16
Contenu 18
Fonctionnement 18
Carburant 19
Démarrage de moteur à froid 23
Démarrage de moteur chaud 25
Arrêt du moteur 26
Techniques d’utilisation 26
Entretien 28
Niveaux de compétence 29
Intervalles d’entretien 29
Filtre à air 31
Filtre à carburant 32
Bougie 33
Système de refroidissement 34
Systéme d'échappement 35
Réglage du carburateur 37
Lubrification 38
Remplacement de la lame 39
Dépannage 40
Entreposage 42
Remisage à long terme (plus de 30 jours) 42
Caractéristiques 43
Enregistrement de produit 46

© 05/25 ECHO Incorporated

INTRODUCTION

Les spécifications et descriptions ainsi que le matériel illustratif contenu dans cette publication sont aussi précis que possible. Les spécifications sont sujet a changements sans préavis. Les illustrations peuvent contenir des équipements et/ou accessoires en option et peuvent ne pas inclure tous les équipements standards. Votre équipement pourrait avoir une apparence quelque peu différente de celles montrés sur les illustrations.

Veuillez lire et comprendre toute la littérature incluse. La littérature contient les spécifications et les informations de sécurité, fonctionnement, maintenance, entreposage, et assemblage spécifique ce produit. Lire les codes QR dans le manuel de l'utilisateur pour informations supplémentaires.

Pour plus de littératures incluant les manuel de sécurité là ou applicable, ou questions concernant les termes utilisés dans ce manuel, visitez:

https://www.echo-usa.com/manuals

Ou

https://www.shindaiwa-usa.com/manuals

© 05/25 ECHO Incorporated

INFORMATIONS D'ENTRETIEN

Pièces et numéro de série

Les pièces authentiques ECHO et les pièces et assemblages pour vos produits ECHO sont disponibles uniquement auprès d'un détaillant ECHO autorisé. Lorsque vous avez besoin d'acheter des pièces toujours avoir le numéro de modèle et le numéro de série de l'unité avec vous. L'image montre l'emplacement du numéro de série. Pour référence future, écrire ces numéros dans l'espace ci-dessous.

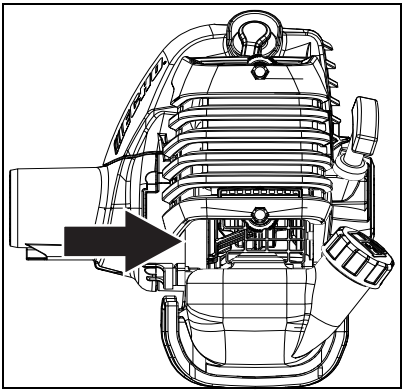

No Modèle. _____ No Série._____

Entretien

L'entretien de ce produit au cours de la période de garantie doit être effectué par un centre de Concessionnaire de service agréé. Pour le nom et l'adresse du centre de service ECHO le plus près de chez vous, demandez à votre détaillant ou appeler: 1-800-432-ECHO (3246). L'information de détaillant est également disponible sur notre Site Web. Lorsque vous présentez votre unité pour réparation / entretien de garantie, la preuve d'achat est requise.

Soutien aux produits de consommation ECHO

Si vous avez des questions concernant l'application, l'entretien ou la maintenance de ce produit vous pouvez appeler le département de soutien aux produits de consommation ECHO au 1-800-432-ECHO (3246) de 08:00 à 17:00 (heure normale centrale) du lundi au vendredi. Avant d'appeler, veuillez connaitre le modèle et le numéro de série de votre unité.

Enregistrement de produit

Pour assurer une couverture de garantie sans soucis, il est important d'enregistrer votre équipement ECHO en ligne à www.echo-usa.com ou en remplissant la feuille d'enregistrement de garantie dans ce manuel. L'enregistrement de votre produit confirme votre couverture de garantie et fournit un lien direct entre vous et ECHO, si nous jugeons nécessaire de communiquer avec vous.

Littérature additionnelle

En plus de trouver de la littérature en ligne, les informations sont disponibles chez votre détaillant avec Concessionnaire de service agréé ou en contactant ECHO Incorporated, 400 Oakwood Road, Lake Zurich, IL 60047, 1-800-432-ECHO (3246).

© 05/25 ECHO Incorporated

SÉCURITÉ

Symboles de sécurité dans le manuel et informations importantes

Tout au long de ce manuel et sur le produit lui-même, vous trouverez des alertes de sécurité et des messages d'information, précédés par des symboles ou des mots clés. Voici une explication des symboles et des mots clés et ce qu'ils signifient pour vous.

DANGER

Les symboles d'alerte de sécurité accompagné du mot « DANGER » attirent l'attention d'un acte ou condition qui MÈNERA à des blessures graves ou décès, si non évité.

AVERTISSEMENT

Les symboles d'alerte de sécurité accompagné du mot « AVERTISSEMENT » attirent l'attention d'un acte ou condition qui PEUT mener à des blessures graves ou décès, si non évité.

ATTENTION

Les symboles d'alerte de sécurité accompagné du mot « ATTENTION » attirent l'attention d'un acte ou condition qui PEUT mener à des blessures légères ou modérées, si non évité.

AVIS

Le message ci-joint fournit les informations nécessaires à la protection de l'unité.

Remarque: Ce message ci-joint fournit des conseils pour l'utilisation, soins et maintenance de l'unité.

SYMBOLE DE CERCLE ET BARRE OBLIQUE
Ce symbole signifie que l'action spécifique affichée est interdite. Ignorer ces interdictions peut entraîner des blessures graves ou mortelles.

© 05/25 ECHO Incorporated

Symboles internationaux

Symbole	Description	Symbole	Description
	Lire et veiller à bien comprendre les instructions du manuel d'utilisation.	H	Réglage du carburateur - mélange haut régime
	Porter des protections pour les yeux, les oreilles et la tête.	T	Réglage du carburateur - ralenti
	Usure protection de main et de pied.	L	Réglage du carburateur - mélange bas régime
	Sécurité/alerte	STOP	Interrupteur Arrêt
	Surface brûlante		Mélange huile et essence
	Le carburant de flammes ou d'étincelles.	Ignition ON OFF	Allumage MARCHE/ARRÊT
	Ne pas fumer près du carburant..		Poire d'amorçage
	Starter volet de départ position RUN (ouvert).		Starter volet de départ position START (fermé).
	Garder les pieds à l'écart de la lame.		Accessoire de rotation de la coupe.

© 05/25 ECHO Incorporated

Symbole	Description	Symbole	Description
	Projection d'objets.		Direction de la lame
	Ne pas utiliser de têtes de ligne - lames uniquement.		Ne pas utiliser de lames - têtes de ligne uniquement
360 15m(50ft)		Ne laisser personne approcher à moins de 15 m (50 pi).	
		Ne laisser personne approcher à moins de 15 m (50 pi).	
		Attention objets jetés porter des lunettes protectrices.	

Remarque: Les symboles n'apparaîtront pas tous sur votre appareil.

© 05/25 ECHO Incorporated

Condition personnelle et équipement de sécurité

AVERTISSEMENT

Cancer et dommages reproductifs
www.P65Warnings.ca.gov

AVERTISSEMENT

Le silencieux ou pot catalytique et couvercle environnant peuvent devenir extrêmement brûlants. Si l'appareil est équipé d'un silencieux, toujours se maintenir à l'écart du tuyau d'échappement et du silencieux, sinon des blessures graves pourraient survenir.

AVERTISSEMENT

Les utilisateurs de ce produit pourraient s'infliger des blessure à eux-mêmes et aux autres si l'appareil est utilisé de façon inappropriée ou les précautions de sécurité ne sont pas suivies. Des vêtements chauds et équipement de sécurité doivent être portés lors du fonctionnement de l'unité.

Condition physique

Votre jugement et dextérité physique peuvent ne pas être à leur maximum:

- si vous êtes fatigué ou malade
- si vous prenez des médicaments
- si vous avez pris de l'alcool ou des drogues

Faire fonctionner l'unité seulement si vous êtes physiquement et mentalement alerte.

Protection oculaire

AVERTISSEMENT

- **Une protection oculaire qui répond aux exigences ANSI Z87.1 ou CE doit être portée à chaque fois que vous utilisez l'unité.**
- **Pour un surcroît de sécurité, portez un masque facial pleine grandeur sur des lunettes de sécurité pour vous protéger des branches ou des débris projetés par l'appareil.**

© 05/25 ECHO Incorporated

Protection des mains

Portez des gants de travail robustes et antidérapants afin d'améliorer votre prise sur les poignées. Les gants protègent également vos mains des coupures et des égratignures, et du froid, en plus de réduire la transmission des vibrations de la machine à vos mains.

Protection auditive

ECHO recommande de porter des protections auditives chaque fois que l'unité est utilisée.

Protection des voies respiratoires

Les utilisateurs sensibles à la poussière ou à d'autres pneumallergènes peuvent devoir porter un masque antipoussière pour éviter d'inhaler les poussières générées par l'utilisation de l'appareil. Les masques antipoussière protègent contre la poussière et les résidus végétaux, comme le pollen. Veillez à ce que le masque n'affecte pas votre vision, et remplacez le masque au besoin pour éviter toute restriction d'air.

Vêtements appropriées

Porter des vêtements ajustés, durable;

- Des pantalons longs et des chemises à manches longues.
- NE PAS PORTER DE SHORTS.
- NE PAS PORTER DE CARVATES, ÉCHARPES, BIJOUX ou des vêtements avec éléments qui pendent et qui pourraient se coincer dans les pièces mobiles.
- Veillez à boutonner ou à fermer les fermetures éclair de vos vêtements

Porter des chaussures de travail robustes avec semelles antidérapantes ;

- NE PAS PORTER DE SANDALES.
- NE PAS FAIRE FONCTIONNER L'UNITÉ AVEC LES PIEDS NUS.

Tenir les cheveux longs hors de portée du moteur et de la prise d'air. Retenir les cheveux avec un chapeau ou un filet.

De lourds vêtements de protection peuvent augmenter la fatigue de l'opérateur qui peut conduire à un coup de chaleur. Planifier le travail intensif tôt le matin ou en fin de journée lorsque les températures sont plus fraîches.

© 05/25 ECHO Incorporated

⚠ AVERTISSEMENT

Les composants d'allumage de cette machine génèrent un champ électromagnétique pendant le fonctionnement qui peuvent interférer avec certains stimulateurs cardiaques. Pour réduire le risque de blessures graves ou mortelles, les personnes portant un stimulateur cardiaque doivent consulter leur médecin et le fabricant du stimulateur cardiaque avant de faire fonctionner cette machine. En l'absence de telles informations, ECHO ne recommande pas l'utilisation de ce produit par toute personne utilisant un stimulateur cardiaque.

Utilisation prolongée et conditions extrêmes

⚠ ATTENTION

Une exposition prolongée au froid et/ou aux vibrations peut causer des blessures. Lisez et observez toutes les instructions et consignes de sécurité pour minimiser les risques de blessures. Le non-respect de ces instructions peut causer des blessures aux poignets, aux mains et aux bras.

Il est estimé qu'une condition appelée le phénomène de Raynaud, qui affecte les doigts de certaines personnes, peut être provoquée par l'exposition aux vibrations et au froid. L'exposition aux vibrations et le froid peuvent provoquer des picotements et sensations de brûlure, suivie par la perte de couleur et des engourdissements dans les doigts. Les précautions suivantes sont fortement recommandées, car l'exposition au minimum, qui pourrait déclencher la maladie, est inconnue

- Garder votre corps au chaud, surtout la tête, le cou, les pieds, les chevilles, les mains et les poignets.
- Maintenir une bonne circulation sanguine en effectuant des exercices vigoureux de bras pendant des pauses fréquentes, et aussi en ne fumant pas.
- Limiter les heures de fonctionnement. Essayez de combler chaque jour avec un type de travail où le fonctionnement de l'unité ou autre équipement électrique à main n'est pas nécessaire.
- Si vous ressentez une gêne, une rougeur et une enflure des doigts suivi de blanchiment et de perte de sensation, consultez votre médecin avant de vous exposer davantage au froid et aux vibrations.

© 05/25 ECHO Incorporated

Blessure de stress répétitif

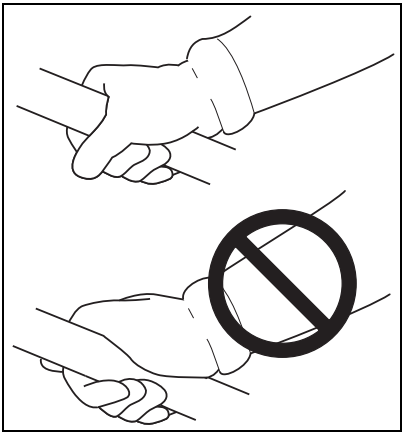

On croit que l'utilisation excessive des muscles et des tendons des doigts, mains, bras et des épaules peuvent provoquer des douleurs, un gonflement, un engourdissement, une faiblesse et une douleur extrême dans ces régions. Certaines activités répétitives de la main peuvent vous exposer au risque élevé de développer une blessure de stress répétitifs (RSI). Une condition extrêmes de RSI est le syndrome du canal carpien (SCC), qui pourrait se produire lorsque le poignet enfle et pince un nerf vital qui traverse la région. Certains croient que l'exposition prolongée aux vibrations peut contribuer au SCC. Le SCC peut causer une douleur intense pour plusieurs mois, voire des années.

Pour réduire le risque de RSI / SCC, procéder comme suit:

- Évitez de mettre votre poignet dans une position courbée, étendue, ou tordue. Essayer plutôt de maintenir une position droite du poignet. Également, lors de la prise, utiliser complètement votre main, non seulement le pouce et l'index.
- Prendre des pauses régulières pour réduire la répétition et reposer vos mains.
- Réduire la vitesse et la force avec laquelle vous faites le mouvement répétitif.
- Faites de l'exercice pour renforcer les muscles des mains et bras.
- Cesser immédiatement d'utiliser tous les équipements électriques et consultez un médecin si vous ressentez des picotements, des engourdissements ou des douleurs dans les doigts, mains, poignets ou bras. Le plus tôt le RSI / SCC sera diagnostiqué, plus de chance nous aurons de prévenir les dommages permanents aux nerfs et muscles.

© 05/25 ECHO Incorporated

⚠ DANGER

Toutes les lignes électriques et téléphoniques en hauteur peuvent être porteuses de haute tension. Cet outil n'est pas isolé contre le courant électrique. Ne jamais toucher les fils, directement ou indirectement pour viter des blessures graves ou mortelles.

⚠ DANGER

N'utilisez pas de produits fonctionnant au gaz à l'intérieur ou dans des zones insuffisamment ventilées. L'échappement du moteur contient des émissions toxiques et pourrait causer des blessures graves ou la mort.

Lisez les manuels

- Fournissez à tous les utilisateurs de cet équipement la littérature renfermant les instructions pour un fonctionnement sûr.

Dégagez l'aire de travail

- Assurez-vous toujours que l'aire de travail est bien dégagée, libre d'objets étrangers étrangers et qu'elle ne recèle pas de danger caché. Les spectateurs et les collègues de travail doivent être avertis lorsque l'appareil est en marche; les enfants et les animaux doivent être empêchés de s'approcher à moins de 15 m (50 pieds).
- Il y a encore des risques de blessures en dehors de la zone des 15 m (50 pieds) avec les objets rejetés.
- Les curieux doivent porter des lunettes protectrices.
- Arrêter le moteur et l’accessoire de coupe lorsque l’on s’approche de vous.
- Pendant l’utilisation d’un appareil à lame, il y a grand risque de blesser les curieux avec la lame mobile, en cas de ricochet ou de toute autre réaction inattendue de la lame.

Maintenez une prise solide

- Tenez toujours la poignée d'accélération et la poignée de support avec les pouces et les doigts encerclant fermement les poignées.

© 05/25 ECHO Incorporated

Gardez une posture stable

- Restez d'aplomb en tout temps, avec les pieds solidement ancrés. Ne vous placez pas sur des surfaces glissantes, raboteuses ou instables. Ne travaillez pas dans une position inconfortable ou sur une échelle. Ne tenez pas l'appareil à bout de bras.
- Garder l'accessoire de coupe en-dessous de la ceinture.
- Tenir toutes les parties du corps éloignés des accessoires rotatifs de coupe.

Évitez les surfaces chaudes

- Si l'appareil est équipé d'un silencieux, gardez la zone d'échappement exempte de débris inflammables. Évitez le contact avec celle-ci pendant et immédiatement après le fonctionnement.

Équipement

⚠ AVERTISSEMENT

Utilisez uniquement les pièces mobiles ECHO. Des blessures graves peuvent résulter de l'utilisation d'une combinaison de pièces mobiles non approuvées. ECHO Incorporated ne sera pas tenu responsable de la défaillance des dispositifs de coupe, des pièces mobiles ou des accessoires qui n'ont pas été testés et approuvés par ECHO. Lire et respecter toutes les consignes de sécurité figurant dans ce manuel et le manuel de sécurité.

- **Vérifier le serrage et la présence des écrous, boulons et vis. Serrer et/ou remplacer selon le besoin.**
- **S'assurer que le pare-debris n'est pas endommage et qu'il est fermement assujetti. Le remplacer s'il est endommage ou manquant.**
- **Vérifier que l'accessoire de coupe est solidement monté et en bon état de marche.**
- **Vérifier que la poignée avant est réglée pour assurer le confort et la sécurité d'utilisation. Voir la section Assemblage pour le réglage correct.**

© 05/25 ECHO Incorporated

⚠ AVERTISSEMENT

Les pièces mobiles peuvent sectionner les doigts ou causer des blessures graves. Gardez les mains, vêtements et objets libres hors de portée de toute ouverture.

- ***Toujours arrêter le moteur, débrancher la bougie, et s'assurer que toutes les pièces mobiles en sont venus à un arrêt complet avant d'enlever les obstructions, faire le nettoyage des débris, ou faire l'entretien de l'unité.***
- ***Ne pas démarrer ou faire fonctionner l'appareil à moins que tous les protecteurs et capots de protection sont correctement assemblés à l'unité.***
- ***Ne jamais essayer d'atteindre toute ouverture alors que le moteur est en marche. Les pièces mobiles peuvent ne pas être visibles à travers les ouvertures.***

⚠ AVERTISSEMENT

Vérifiez périodiquement les (conduits d'essence, l'évent du réservoir, l'anneau scellant, le réservoir et le bouchon) afin de détecter si il y a une fuite d'essence, surtout si l'appareil a été échappé au sol. En cas de dommage ou de fuite, ne pas utiliser l'unité, autrement des blessures personnelles graves ou des dommages matériels pourraient se produire. Faire réparer l'unité par un détaillant Concessionnaire de service agréé avant de l'utiliser.

© 05/25 ECHO Incorporated

Informations sur le contrôle des émissions CARB et EPA

EMISSION CONTROL INFORMATION
ENGINE FAMILY: EEHXS.0214EQ DISPLACEMENT: 21.2cc
EMISSION COMPLIANCE PERIOD: 50Hours
THIS ENGINE MEETS 2013 U.S.EPA EXH/EVP & CALIFORNIA
EXH/EVP EMISSION REGULATIONS FOR S.O.R.E. REFER TO OWNER'S
MANUAL FOR MAINTENANCE SPECIFICATIONS AND ADJUSTMENTS.
YAMABIKO CORP. MMM/YYYY E

Le système de contrôle des émissions pour le moteur est EM (modification moteur) et, si du second au dernier caractère de la gamme de moteurs comporte un «B», «C», «K», ou «T», sur l'étiquette d'information de contrôle des émissions, alors celui-ci sera EM et TWC (convertisseur catalytique 3 voies). Le système de contrôle des émissions du réservoir de carburant/conduite de carburant est EVAP (émissions par évaporation). Les émissions par évaporation pour les modèles de Californie s'appliquent uniquement aux réservoirs de carburant et conduites de carburant.

EMISSION CONTROL INFORMATION
ENGINE FAMILY: CEHXS.0214KL DISPLACEMENT: 21.2cc
EMISSION COMPLIANCE PERIOD: 300Hours
THIS ENGINE MEETS 2012 U.S. EPA EXH/EVP & CALIFORNIA
EXH/EVP EMISSION REGULATIONS FOR S.O.R.E. REFER TO OWNER'S
MANUAL FOR MAINTENANCE SPECIFICATIONS AND ADJUSTMENTS.
YAMABIKO CORP. MMM/YYYY E

Une étiquette de contrôle des émissions est situé sur le moteur. (Ceci n'est qu'un EXEMPLE SEULEMENT, l'information sur l'étiquette varie par FAMILLE de moteur).

Durabilité d'émission de produit (période de conformité d'émission)

La période de conformité d'émission de 50 ou 300 heures est le laps de temps choisi par le fabricant, certifiant que les émissions du moteur répondent aux réglementations d'émissions applicables, à condition que les procédures de maintenance approuvées sont respectées comme indiqué dans la section Maintenance de ce manuel.

© 05/25 ECHO Incorporated

DESCRIPTION

Localisez le(s) autocollant(s) de sécurité ou gravure(s) sur votre appareil. Assurez-vous qu'ils sont lisibles et que vous comprenez et suivez les instructions. Si l'un d'entre eux ne peut pas être lu, des remplacements peuvent être commandés auprès de votre Concessionnaire de service agréé. Les images présentées ci-dessous sont à titre d'exemple uniquement. Ceux de votre unité peuvent sembler légèrement différents.

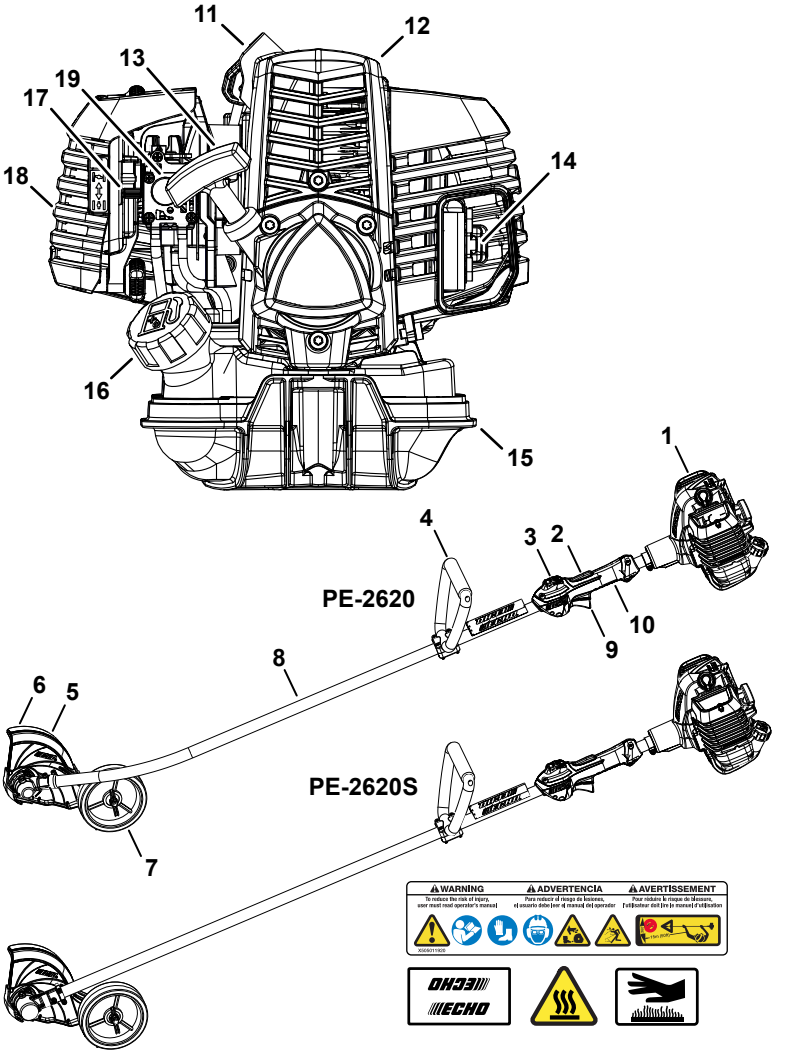

© 05/25 ECHO Incorporated

1. Bloc moteur
2. Verrouillage de la gâchette des gaz
3. Commutateur d’arrêt
4. Poignée de maintien pour mian gauche
5. Pare-débris/bavette
6. Lame
7. Roue
8. Arbre moteur
9. Gâchette des gaz
10. Poignée d’accélérateur – pour la main droite
11. Bougie
12. Repose bras
13. Poignée du cordon lanceur
14. Silencieux pare-étincelles ou silencieux pare-étincelles avec le catalyseur
15. Réservoir de carburant
16. Bouchon du réservoir de carburant
17. Bouchon du réservoir de carburant
18. Filtre à air
19. Poire d’amorçage

© 05/25 ECHO Incorporated

CONTENU

Le produit ECHO que vous venez d'acheter a été pré-assemblé en usine. Du fait des restrictions imposées par l'emballage, l'assemblage de certaines pièces peut être nécessaire.

Vérifier soigneusement le contenu et contacter le détaillant ou le Concessionnaire de service agréé immédiatement si des pièces sont manquantes ou endommagées. Se reporter à la liste de contrôle ci-dessous pour vérifier si des pièces manquent.

1	Bloc moteur / arbre moteur
1	Manuel d'utilisation
1	Déclaration de garantie
1	Poignée de maintien
1	Poignée de maintien, support
4	Vis 5 x 35 mm
2	Goupille fendue

FONCTIONNEMENT

⚠ AVERTISSEMENT

Les pièces mobiles peuvent entraîner l'amputation des doigts et causer de graves blessures. Garder les mains, les vêtements et les objets pendants à l'écart de toutes les ouvertures. Toujours arrêter le moteur, débrancher la bougie et vérifier que toutes les pièces mobiles sont complètement arrêtées avant de retirer les obstacles, d'enlever les débris ou d'effectuer l'entretien de l'outil.

⚠ AVERTISSEMENT

Les gaz d'échappement sont brûlants et contiennent du monoxyde de carbone (CO), gaz toxique. L'inhalation de CO peut entraîner la perte de conscience, de graves blessures et la mort. Les gaz d'échappement peuvent causer de graves brûlures. Toujours placer l'outil de façon à diriger les gaz d'échappement loin du visage et du corps.

© 05/25 ECHO Incorporated

AVERTISSEMENT

L'utilisation de cet équipement peut générer des étincelles qui pourraient mettre le feu à la végétation sèche. Cette unité est équipée d'un pare-étincelles pour empêcher la diffusion de particules chaudes depuis le moteur. L'utilisation de couteau en métal peut également créer des étincelles si la couteau touche le roulement, le métal ou d'autres objets durs. Contacter les autorités locales de protection contre les incendies pour connaître les lois ou réglementations sur les exigences de prévention des incendie.

Carburant

AVERTISSEMENT

Carburants diésel et carburants de remplacement, tels que l'E-15 (éthanol à 15 %), E-85 (éthanol à 85 %) ou tout carburant ne répondant pas aux exigences ECHO ne sont pas approuvés pour les moteurs à essence deux-temps ECHO. L'utilisation de carburants diésel ou de remplacement peut causer des problèmes de rendement, de perte de puissance, de surchauffe, de blocage de vapeur de carburant et de fonctionnement imprévus, y compris, entre autres, une prise d'embrayage incorrecte. Les carburants diésel ou de remplacement peuvent également provoquer une détérioration prématurée des conduites de carburant, des joints d'étanchéité, des carburateurs et autres composants du moteur.

Exigences liées au carburant

Essence – Utilisez de l'essence propre et récente (achetée à la pompe a cours des 30 derniers jours), réputée de bonne qualité, av c un indice d'octane 89 [R+M/2] (qualité moyenne ou supérieure). L'essence peut contenir jusqu'à 10 % d'éthanol (alcool végétal) ou 15 % de MTBE (éther méthyltertiobutylique). L'essence contenant du méthanol (alcool de bois) n'est **AS** approuvée. L'utilisation du carburant ECHO est recommandée pour prolonger la durée de vie de tous les moteurs refroidis à air deux-temps et hybrides deux/quatre temps.

© 05/25 ECHO Incorporated

Huile deux-temps – Une huile po r moteur deux-temps, telle que les huiles deux-temps de marque ECHO, conforme aux normes ISO-L-EGD (ISO/CD 13738) et J.A.S.O. Les normes FD doivent être utilisées. Les huiles pour moteur deux-temps de marque ECHO sont conformes à ces normes. Des problèmes de moteur dû à un manque de lubrification causé par une huile non certifiée ISO-L-EGD (ISO/CD 13738) et J.A.S.O. L'huile certifiée M345-FD annule la garantie du moteur deux-temps.

⚠ AVERTISSEMENT

L'huile moteur deux-temps contient des distillats de pétrole et autres additifs qui peuvent être nocifs en cas d'ingestion. L'huile chauffée peut dégager des vapeurs susceptibles de déclencher un incendie ou de s'enflammer avec une force explosive. Lisez et suivez les instructions du fabricant d'huile et respectez tous les avertissements de sécurité et les précautions de manipulation des liquides inflammables. Pour des renseignements plus détaillés sur la sécurité et les premiers soins, visitez le site http://www.echo.ca pour vous procurer un exemplaire de la fiche des données de sécurité (MSDS).

- **Gardez hors de la portée des enfants.**
- **Si le produit a été avalé, ne faites pas vomir. Appelez immédiatement un médecin ou un centre antipoison.**
- **Portez des lunettes de sécurité pour manipuler et préparer le mélange du carburant.**
- **Évitez le contact répété ou prolongé avec la peau**
- **Évitez d'inhaler les vapeurs ou les bruines d'huile.**

AVIS

L'huile deux-temps de marque ECHO peut être mélangée à une proportion de 50:1 pour tous les moteurs ECHO précédemment vendus et indépendamment de la proportion spécifiée dans ces manuels.

© 05/25 ECHO Incorporated

Manipulation du carburant

⚠ DANGER

Le carburant est inflammable. Prenez toutes les précautions lors du mélange, l'entreposage ou la manipulation, car des blessures graves pourraient en résulter.

- ***Utilisez un conteneur de carburant approuvé. Marquez les conteneurs de carburant pour indiquer qu'ils renferment un mélange de carburant deux-temps.***
- ***Ne pas fumer près du carburant.***
- ***Ne pas approcher des flammes ou des étincelles près du carburant.***
- ***Les réservoirs de carburant peuvent être sous pression. Dévissez toujours le bouchon lentement pour permettre d'égaliser la pression.***
- ***Ne jamais ravitailler en essence lorsque le moteur est chaud ou en marche!***
- ***NE PAS remplir les réservoirs de carburant à l'intérieur. TOUJOURS remplir les réservoirs de carburant sur le sol nu à l'extérieur.***
- ***Ne pas trop remplir le réservoir de carburant. Essuyez immédiatement tout déversement.***
- ***Serrez bien le bouchon du réservoir de carburant et fermez le réservoir de carburant après le remplissage.***
- ***Recherchez toute fuite de carburant. Si une fuite de carburant est trouvée, ne pas démarrer ni faire fonctionner l'appareil jusqu'à ce que cette fuite soit réparée.***
- ***Manipulez toujours le carburant avec prudence. Manipulez et mélangez le carburant à l'extérieur, loin des flammes et des étincelles. Retirez lentement le bouchon du réservoir et uniquement après avoir arrêté le moteur et laissé la l'appareil refroidir. Ne pas fumer pendant le mélange ou le ravitaillement. Placez l'appareil à au moins 3 m (10 pieds) de la source de carburant avant de démarrer le moteur.***

© 05/25 ECHO Incorporated

⚠ DANGER

Les vapeurs d'essence sont plus lourdes que l'air et peuvent se déplacer au niveau du sol jusqu'à des sources d'allumage telles que moteurs électriques, becs brûleurs et moteurs chauds ou en marche. Les vapeurs enflammées par une source d'allumage peuvent atteindre le conteneur de carburant, ce qui peut entraîner une explosion, un incendie, des blessures graves ou mortelles ainsi que des dommages matériels importants.

Instructions pour le mélange

AVIS

Le carburant entreposé vieillit. Ne pas mélanger plus de carburant que vous ne prévoyez d'utiliser 30 jours, ou 90 jours quand un stabilisateur de carburant est ajouté.

1. Remplissez un bidon de carburant agréé avec la moitié de la quantité d'essence requise.
2. Ajoutez à l'essence la quantité appropriée d'huile deux-temps.
3. Fermez le récipient et agitez pour mélanger l'huile avec l'essence.
4. Ajoutez le reste de l'essence, fermez le réservoir de carburant et mélangez de nouveau.

Mélange essence/huile – proportion de 50:1			
É.-U.		Métrique	
Essence	Huile	Essence	Huile
gal. US	oz liq.	L	cc
1	2,6	5	100
2	5,2	10	200
5	13	25	500

AVIS

Le carburant déversé est une cause majeure d'émissions d'hydrocarbures. Certains sites peuvent exiger l'utilisation de conteneurs de carburant à fermeture automatique afin de réduire les déversements.

Entreposage – Les lois sur l'entreposage des carburants varient selon la localité. Communiquez avec votre gouvernement local concernant les lois qui affectent votre région. Par précaution, conservez le carburant dans un conteneur hermétique, approuvé. Conservez-le dans un endroit inoccupé, bien ventilé, loin des étincelles et des flammes.

© 05/25 ECHO Incorporated

- Videz le réservoir de carburant avant d’entreposer votre machine. Transférez le carburant inutilisé dans un conteneur d’entreposage de carburant approuvé.

AVIS

Le carburant deux-temps stocké peut se séparer. Agitez toujours le conteneur de carburant soigneusement avant chaque utilisation.

AVIS

L’huile, l’essence et les serviettes usagées sont des déchets dangereux. Les lois sur l’élimination des déchets varient d’une localité à l’autre.

Démarrage de moteur à froid

AVERTISSEMENT

L'accessoire se met en marche dès que le moteur démarre et peut provoquer des blessures graves. Les pièces mobiles de l'accessoire doivent être maintenues à l'écart des objets pouvant s'emmêler ou être projetés, ainsi que des surfaces pouvant entraîner une perte de contrôle.

Remarque: Si vous utilisez un protège-lame, prenez soin de toujours le retirer avant de démarrer l'équipement.

1. Déplacez le commutateur d'arrêt (A) vers l'avant, à l'opposé de la position d'arrêt.

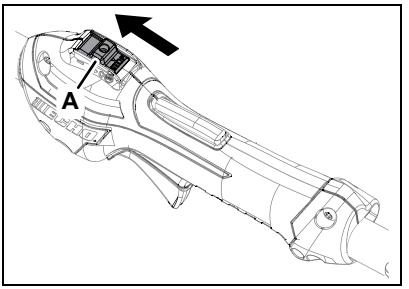

© 05/25 ECHO Incorporated

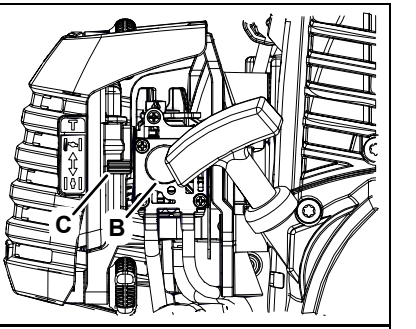

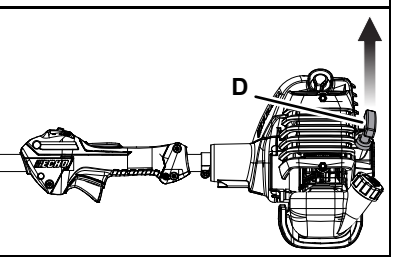

2. Déplacez le levier de l'étrangleur (B) à la position de démarrage à froid.
3. Pompez l'ampoule de purge (C) jusqu'à ce que le carburant soit visible et coule librement dans la conduite de retour transparente du réservoir de carburant. Pompez l'ampoule de purge encore quatre ou cinq fois.
4. Placez l'appareil sur une surface plate et éloignez les pièces mobiles de l'accessoire de tout obstacle. Saisissez fermement de la main gauche la commande des gaz et le verrou de la commande, puis enfoncez le déclencheur de la commande des gaz jusqu'à la position pleins gaz. Tirez rapidement sur la poignée/corde du démarreur à rappel (D) jusqu'à ce que le moteur démarre (ou après avoir tiré un maximum de cinq fois).
5. Une fois que le moteur a démarré (ou après avoir tiré cinq fois), déplacez l'étrangleur à la position de marche ((ouverte). Saisissez fermement de la main gauche la commande des gaz et le verrou de la commande, puis enfoncez le déclencheur de la commande des gaz jusqu'à la position pleins gaz. Tirez sur la poignée/corde du démarreur (D) jusqu'à ce que le moteur démarre et tourne. Relâchez le déclencheur de la commande des gaz et laissez l'appareil se réchauffer au ralenti pendant quelques minutes.

Remarque: Si le moteur ne démarre pas avec l'étrangleur en position de marche après cinq tentatives, répétez les instructions de 2 à 5.

6. Une fois le moteur réchauffé, saisissez la commande des gaz et la poignée de support. Abaissez le verrou de déclencheur de la commande des gaz, puis enfoncez progressivement le déclencheur de la manette des gaz pour augmenter le régime du moteur jusqu'à la vitesse de fonctionnement.

© 05/25 ECHO Incorporated

Démarrage de moteur chaud

AVERTISSEMENT

L'accessoire ne doit pas bouger au ralenti, sinon cela pourrait provoquer des blessures graves.

Remarque: Si l'accessoire bouge, réglez de nouveau le carburateur selon les instructions de la rubrique Réglage du carburateur de ce manuel ou consultez Concessionnaire de service agréé.

1. Déplacez le commutateur d'arrêt (A) vers l'avant, à l'opposé de la position d'arrêt.

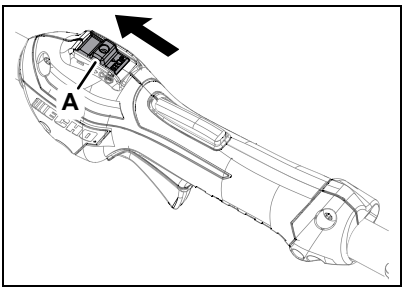

2. Pompez l'ampoule de purge (B) jusqu'à ce que le carburant soit visible dans la conduite de retour de carburant transparente. Pompez l'ampoule de purge encore quatre ou cinq fois.

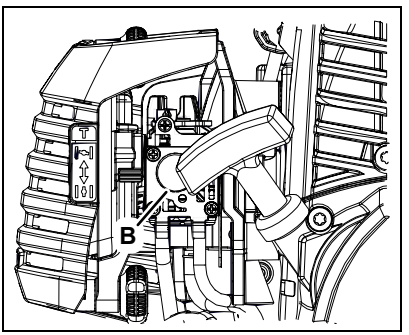

3. Placez l'appareil sur une surface plate et éloignez les pièces mobiles de l'accessoire de tout obstacle. Saisissez fermement de la main gauche la commande des gaz et le verrou de la commande. Tirez rapidement sur la poignée/ corde du démarreur à rappel (D) jusqu'à ce que le moteur démarre.

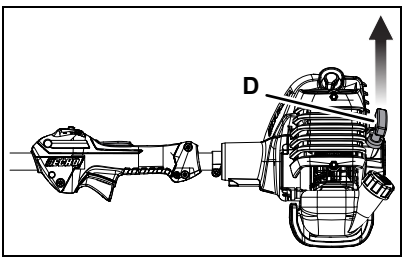

Remarque: Si le moteur ne démarre pas après cinq tentatives, utilisez la procédure de démarrage à froid.

© 05/25 ECHO Incorporated

Arrêt du moteur

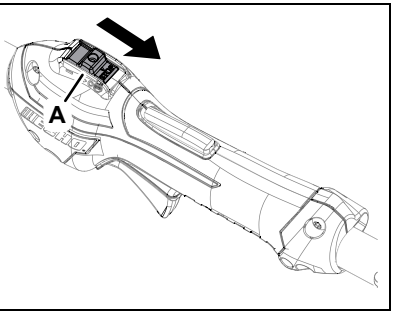

1. *Commande des gaz*

   Relâchez le déclencheur de la commande des gaz et laissez le moteur revenir au régime de ralenti avant de l'arrêter.

2. Déplacez le commutateur d'arrêt (A) vers l'arrière jusqu'à la position d'arrêt.

AVERTISSEMENT

Si le moteur ne s'arrête pas lorsque le commutateur d'arrêt est placé à la position d'arrêt, fermez l'étrangleur – position de démarrage à froid – pour étouffer le moteur. Faites inspecter votre commutateur d'arrêt par votre détaillant ECHO avant d'utiliser de nouveau l'appareil.

Techniques d'utilisation

1. Avant de commencer le travail, arroser le sol pour le ramollir et faciliter la tâche.
2. Avant de commencer, inspecter la zone de travail et la débarrasser des obstacles et objets risquant d'être projetés.
3. Tailler les bordures régulièrement pour obtenir un bord bien net et ne pas avoir à effectuer plus d'une passe.

Remarque: Il peut être nécessaire de régler la profondeur de coupe en fonction des différences de hauteur entre la surface dure et le dessus de la pelouse.

AVERTISSEMENT

Ne jamais régler la hauteur de lame lorsque le moteur tourne pour éviter des risques de blessures graves.

ATTENTION

Porter des gants pour éviter les blessures Le boîtier de transmission et son voisinage peuvent être brûlants.

© 05/25 ECHO Incorporated

4. Desserrez le bouton de réglage (A). Déplacez la roue vers le haut pour augmenter la profondeur de coupe ou vers le bas pour la réduire. Une profondeur de (B) 13 mm (0,5 po.) est optimale. Serrer le bouton de réglage (A).
5. Avant de commencer, prévoir le trajet de façon à ce que l'outil se trouve toujours du côté droit et à marcher le plus possible sur une surface ferme.

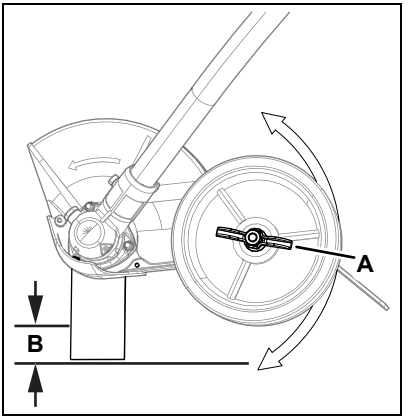

6. Position le coupe-bordures comme illustré.
7.

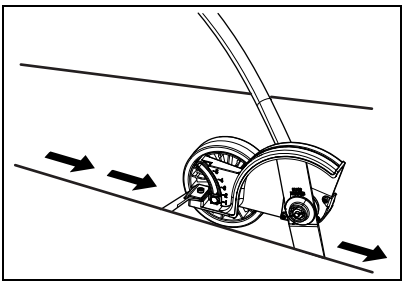

AVERTISSEMENT

Avant de commencer le travail, lire et veiller à bien comprendre la totalité du manuel d'utilisation pour éviter des risques de blessures graves.

8. Pour commencer la taille, faire tourner le moteur à plein régime et enfoncer doucement la lame dans le sol en veillant à ce qu'elle ne heurte pas le béton.
9. Ne pas forcer la lame. Avancer aussi rapidement que la lame le permet.

© 05/25 ECHO Incorporated

AVERTISSEMENT

L'ensemble de l'unité, en particulier l'ensemble d'arbre de transmission et la zone d'échappement du silencieux, peut devenir très chaud pendant son utilisation. Éviter tout contact avec ces pièces pendant l'utilisation et immédiatement après l'arrêt pour éviter des risques de blessures graves.

ENTRETIEN

AVERTISSEMENT

Les pièces mobiles peuvent sectionner les doigts ou causer de graves blessures. Garder les mains, les vêtements et les objets libres hors de portée de toute ouverture. Toujours arrêter l'appareil, débrancher la bougie ou retirez la batterie, et s'assurer que toutes les pièces mobiles sont complètement arrêtées avant d'enlever les obstructions, faire le nettoyage des débris, ou faire l'entretien de l'unité. Laissez l'appareil refroidir avant de continuer entretien ou ajustements. Portez des gants pour protéger vos mains des bords tranchants et des surfaces chaudes.

AVERTISSEMENT

L'utilisation d'un appareil mal entretenu peut causer de graves blessures à l'utilisateur ou aux curieux. Suivez toujours toutes les instructions d'entretien telles qu'elles sont écrites, sinon vous risquez de vous blesser gravement.

Votre appareil est conçu pour fournir de nombreuses heures de service sans problème. L'entretien préventif régulier aidera votre appareil à atteindre cet objectif. Si vous n'êtes pas sûr ou n'êtes pas équipé des outils nécessaires, nous vous recommandons de déposer votre appareil auprès d'un revendeur pour des travaux de maintenance. Pour vous aider à décider si vous souhaitez faire vous-même ou demander au revendeur de le faire, chaque tâche de maintenance a été notée. Si la tâche n'est pas répertoriée, consultez Concessionnaire de service agréé pour les réparations.

© 05/25 ECHO Incorporated

AVIS

L'utilisation d'éléments antipollution différents de ceux qui ont été spécialement conçus pour ce dispositif constitue une infraction à la loi fédérale.

Niveaux de compétence

Niveau 1 = Facile à faire. Des outils simples peuvent être nécessaires.

Niveau 2 = Difficulté modérée. Certains outils spécialisés peuvent être nécessaires.

Niveau 3 = Contactez Concessionnaire de service agréé

Cliquez ICI ou allez à http://www.echo-usa.com/products/maintenance-kit

Ou

Ihttps://www.shindaiwa-usa.com/you-can.aspx

Intervalles d'entretien

COMPOSANT / SYSTÈME	PROCÉDURE DE MAINTENANCE	NIVEAU COMPÉTENCE REQUIS
Quotidienn ou avant utilisation		
Filtre à air	Inspection / nettoyage *	**1**
Volet de départ		
Système de carburant	Inspection [3]	
Système de refroidissement	Inspection / nettoyage	**2**
Cordon lanceur	Inspection / nettoyage *	**1**
Vis / écrous / boulons	Inspection / serrage / remplacement *	
Lame	Inspection / remplacement *	1
Chaque remplissage		
Système de carburant	Inspection [3]	**1**

© 05/25 ECHO Incorporated

COMPOSANT / SYSTÈME	PROCÉDURE DE MAINTENANCE	NIVEAU COMPÉTENCE REQUIS
3 Mois		
Filtre à air	Remplacement *	1
Filtre à carburant	Inspection *	
Joint de couverture de carburant		
Bougie	Inspection / nettoyage / remplacement *	
Pare-étincelles		2
Lumière d'échappement du cylindre	Inspection / nettoyage / décalaminage	
Arbre moteur (modèles à arbre flexible)	Graisser [1]	
Carter d'engrenages (certains modèles)	Graisser [2]	
Annuellement		
Filtre à carburant	Inspection / remplacement *	1
Joint de couverture de carburant	Remplacement *	

Remarque: Intervalles de temps sont maximales. Utilisation réelle et votre expérience détermineront la fréquence d'entretien requis.

Remarques concernant l'entretien :

[1] Appliquer le graisse au lithium toutes les 25 heures a utilisation.

[2] Appliquer le graisse au lithium toutes les 50 heures a utilisation.

[3] Le maintien de l'intégrité du système antipollution des réservoirs de carburant à faible évaporation ne nécessite PAS d'entretien régulier.

* Toutes les recommandations de remplacement de pièces sont basées sur la découverte de dommages ou d'usure lors de l'inspection.

© 05/25 ECHO Incorporated

Filtre à air

Niveau 1.

Pièces nécessaires : Kit de réglaget.

1. Fermer le volet de départ (position de démarrage à froid. Ceci empêchera la pénétration de saletés dans le carburateur lors du retrait du filtre à air. Nettoyer le pourtour du filtre à air avec une brosse.
2. Retirer le couvercle du filtre à air et le dispositif de retenue du filtre de l'intérieur du couvercle. Nettoyer l'intérieur du couvercle avec une brosse.
3. Assurez-vous que l'attache de retenue du câble du papillon (A) reste en place tel qu'illustré lors du retrait ou de l'installation du couvercle du filtre à air.

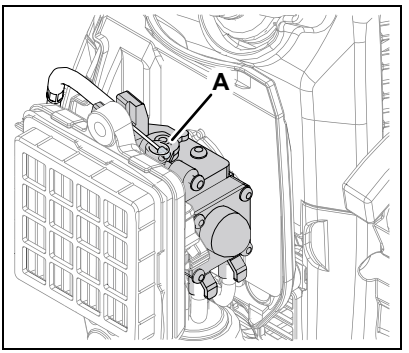

4. Retirez le préfiltre en mousse (B) et le filtre à air (C)..

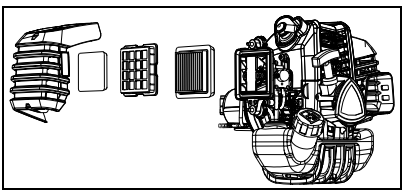

5. Nettoyer le filtre en mousse à l'aide de détergent dilué et rincer à l'eau claire. Envelopper le filtre dans un tissu propre et sec, et serrer pour sécher (ne pas tordre). Laisser sécher complètement avant de réutiliser. Ne pas huiler.
6. Balayez légèrement le filtre pour enlever la saleté. Remplacer filtre s'il est endommagé, saturé de carburant, très sale, ou les bords en caoutchouc de cachetage sont déformés.
7. Remonter les composants en reprenant les étapes à l'inverse.

© 05/25 ECHO Incorporated

8. Assurez-vous que le filtre air est installer avec les plis à la verticale.

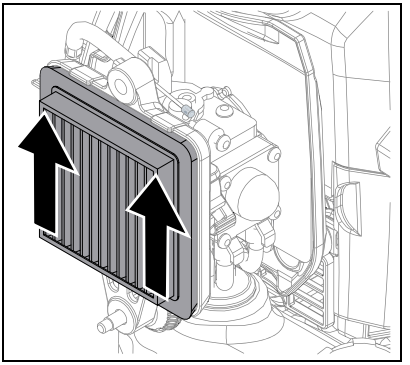

Filtre à carburant

Niveau 1.

Pièces nécessaires : Kit de réglaget.

DANGER

Le carburant est inflammable. Faire preuve d'extrême prudence lors du mélange, de l'entreposage ou de la manipulation.

1. Utilisez un chiffon propre pour enlever la saleté autour du bouchon du réservoir et vider le réservoir.
2. Sortez le filtre à carburant par le port de gaz et inspectez le filtre à carburant.
3. Lorsque le filtre à carburant est sale, remplacez-le comme suit:
   a. Ne retirez pas le serre-câble pour retirer le filtre à carburant. Pincez le filtre à carburant avec les doigts d'une main et la conduite de carburant de l'autre main. Tirez et tournez légèrement pour séparer.
   b. Installez le nouveau filtre à carburant avec l'action inverse.

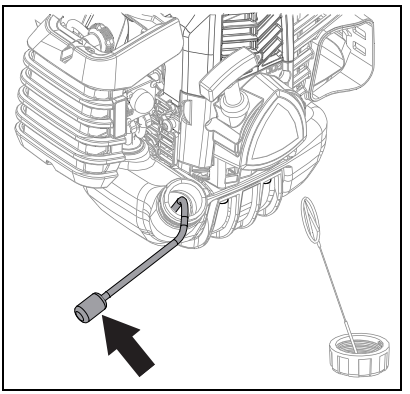

Remarque: Lorsque l'intérieur du réservoir de carburant est sale, rincez-le à l'essence pour le nettoyer.

© 05/25 ECHO Incorporated

Remarque: Les réglementations fédérales de l'EPA exigent que tous les modèles de moteurs essence de 2012 et années suivantes produits pour la vente aux États-Unis soient équipés d'un tuyau d'alimentation de carburant spécial à faible perméabilité entre le carburateur et le réservoir de carburant. Pendant l'entretien du matériel de 2012 et années suivantes, seuls les tuyaux d'alimentation de carburant certifiés par l'EPA peuvent être utilisés pour remplacer le tuyau d'alimentation d'origine du matériel. Des amendes allant jusqu'à $37 500 peuvent être appliquées en cas d'utilisation d'une pièce de rechange non certifiée.

Bougie

Niveau 2.

Pièces nécessaires : Kit de réglaget.

AVIS

Utilisez uniquement des bougies NGK CMR7H pour éviter d'endommager l'appareil.

1. Retirer la bougie et regarder si elle est calaminée, usée et si l'électrode est arrondie.

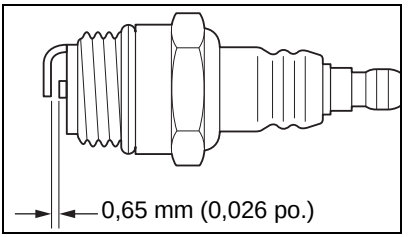

AVIS

Ne pas nettoyer la bougie par sablage. Les résidus de sable endommageraient le moteur.

2. Nettoyer ou remplacer la bougie.
3. Réglez l'écartement des électrodes des bougies à 0,65 mm (0,026 po).
4. Serrer la bougie à 102-153 kgf • cm (89-133 lbf • po).

© 05/25 ECHO Incorporated

Système de refroidissement

Niveau 2.

AVIS

Pour maintenir la température de fonctionnement correcte du moteur, l'air doit pouvoir circuler librement à travers le capot moteur (A). Ce flux d'air évacue la chaleur de combustion du moteur.

Le moteur risque de surchauffer et de se bloquer lorsque :

- Les admissions d'air sont obstruées, empêchant l'air de refroidissement de parvenir au cylindre.
- De la poussière et de l'herbe s'accumulent sur l'extérieur du cylindre. Cette accumulation isole le moteur et empêche la dissipation de la chaleur.

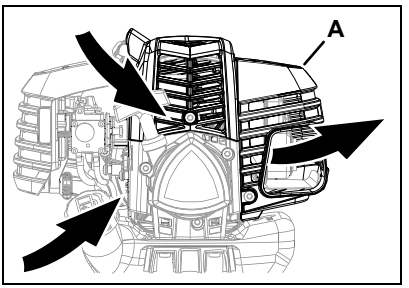

Le déblocage des passages d'air de refroidissement du carter moteur et le nettoyage des ailettes de refroidissement sont considérés être des entretiens normaux. Aucune défaillance due à un manque d'entretien n'est couverte par la garantie.

1. Débrancher le fil de la bougie.
2. Retirez le couvercle du silencieux (A), le couvercle du moteur (B) et le couvercle du filtre à air (C)

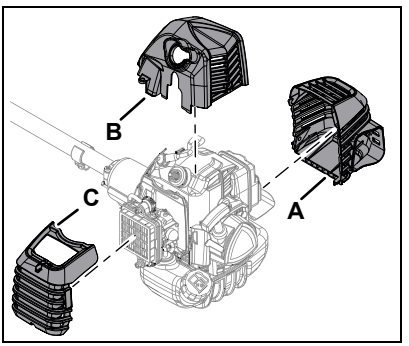

AVIS

Ne pas utiliser une raclette en métal pour nettoyer les ailettes du cylindre.

© 05/25 ECHO Incorporated

3. Utilisez une brosse à poils en plastique ou en nylon pour éliminer la saleté des ailettes du cylindre.
4. Débarrasser la grille (C) se trouvant entre le lanceur à cordon et le réservoir de carburant de l'herbe et des feuilles accumulées.
5. Remonter les composants en reprenant les étapes à l'inverse.

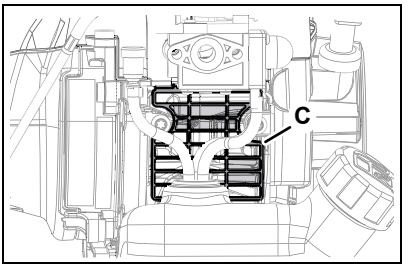

Systéme d'échappement

Pare-étincelles

Niveau 2.

Pièces nécessaires : Tamis pare-étincelles, joint

1. Débrancher le fil de la bougie.
2. Retirer le capot du silencieux. (A).
3. Mettre le piston au point mort haut (PMH) pour empêcher que la calamine et la poussière ne pénètrent dans le cylindre.
4. Retirer le couvercle du pare-étincelles (B), le joint (C) et le tamis (D) du corps du silencieux.
5. Nettoyer la calamine du tamis et des pièces du silencieux.

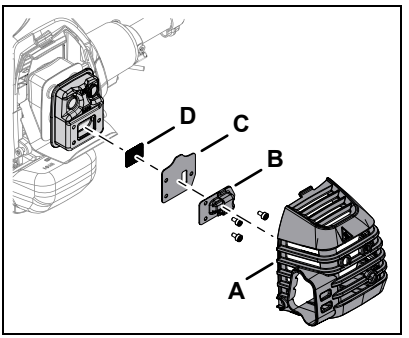

Remarque: En nettoyant des gisements de carbone, faites attention à ne pas endommager le corps catalytique.

6. Si le tamis est fissuré, colmaté ou troué, le remplacer.
7. Remonter les composants en reprenant les étapes à l'inverse.

© 05/25 ECHO Incorporated

Nettoyage de la lumière d'échappement

Niveau 2.

Pièces nécessaires : L'écran thermique (selon le besoin).

AVIS

Ne jamais utiliser d'outil métallique pour retirer la calamine de la lumière d'échappement. Ne pas rayer le cylindre ni le piston en nettoyant la lumière d'échappement. Ne pas laisser de calamine pénétrer dans le cylindre.

1. Débrancher le fil de bougie de la bougie et retirer le capot du silencieux.
2. Retirer le silencieux (A).
3. Mettre le piston au point mort haut.
4. Retirer le silencieux (B).
5. À l'aide d'une raclette de bois ou de plastique, retirer toute calamine de la lumière d'échappement du cylindre (C).
6. Inspecter l'écran thermique (D) et le remplacer s'il est endommagé.

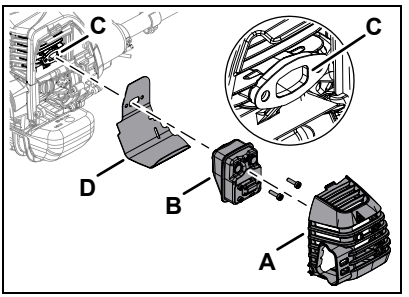

7. Mettre en place le silencieux et l'écran thermique.
8. Serré les boulons montant (ou les noix) du silencieux à 90-110 kgf • cm (80-95 lbf • po).
9. Remettre en place le capot du silencieux et rebrancher le fil de bougie.
10. Démarré le moteur et chauffé à la optimal.
11. Arrêté le moteur et serré les boulons montant (ou les noix) au 90-110 kgf • cm (80-95 lbf • po).

© 05/25 ECHO Incorporated

Réglage du carburateur

Niveau 2.

AVERTISSEMENT

Une fois le carburateur réglé, l'accessoire de coupe doit rester immobile au ralenti afin d'éviter des risques de blessures graves.

Rodage du moteur

Les moteurs neufs doivent avoir consommé au moins deux réservoirs de carburant (période de rodage) avant d'effectuer le réglage du carburateur. À mesure du rodage, le rendement du moteur s'améliore et les émissions de l'échappement se stabilisent. La vitesse de ralenti peut être réglée selon le besoin.

Utilisation à haute altitude

Ce moteur a été réglé en usine de façon à maintenir des performances satisfaisantes de démarrage et de longévité jusqu'à 335 m (1 100 pi.) au-dessus du niveau de la mer (96,0 kPa). Pour maintenir un bon fonctionnement du moteur à une altitude supérieure à 335 m (1 100 pi.), il peut être nécessaire de faire régler le carburateur par un Concessionnaire de service agréé.

AVIS

Si le moteur a été réglé pour un fonctionnement à une altitude supérieure à 335 m (1 100 pi.), il faut à nouveau faire régler le carburateur en cas d'utilisation à une altitude inférieure à cette valeur, pour ne pas risquer d'endommager gravement le moteur.

Remarque: Chaque outil est essayé en usine et le carburateur est réglé conformément aux réglementations sur les émissions. Les réglages du carburateurs autres que la vitesse de ralenti doivent être effectuées par un concessionnaire agréé.

1. Vérifier le régime de ralenti et le régler si nécessaire. Si un compte-tours est disponible, la vis de réglage (A) du ralenti doit être réglé conformément aux spécifications de la page Caractéristiques de ce manuel. Tourner la vis de ralenti (A) dans le sens horaire pour accélérer le ralenti et dans le sens antihoraire pour le ralentir.

© 05/25 ECHO Incorporated

Lubrification

Niveau 1.

Pièces nécessaires: Graisse au lithium.

AVIS

Les boitiers d'engrenages sans bouchon permettant l'ajout de graisse, n'ont pas besoin d'être.

Remarque: Votre PARE-DÉBRIS peut apparaître différent de celui l'une montré.

Carter d’engrenages

1. Retirez le bouchon (A), si nécessaire, et ajoutez de la graisse dans le carter d'engrenage. Ne pas trop remplir.
2. Remplacer le bouchon et serrer fermement.

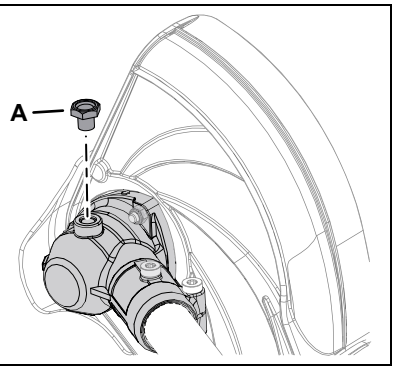

Arbre moteur

1. Desserrer le boulon (A) et retirer vis de guidage (B) centrale. Séparer le carter d’engrenages et le pare-débris de l’arbre.
2. Sortir le câble flexible de l’arbre, le nettoyer et l’enduire d’une mince couche 15 ml (0,5 oz) de graisse.
3. Réinsérer le câble flexible dans l’arbre. Veiller à ne pas mettre de terre sur le câble.
4. Installer l’ensemble carter d’engrenages et pare-débris.
5. Serrez les vis solidement.

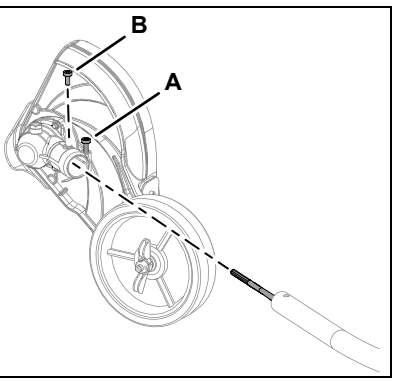

© 05/25 ECHO Incorporated

Remplacement de la lame

Niveau 1.

Pièces nécessaires: Lame, nouvelle goupille fendue.

Remarque: Remplacer la lame lorsqu'elle est usée au-dessous de 15 cm (6 po.).

ATTENTION

Porter des gants pour éviter les blessures Le boîtier de transmission et son voisinage peuvent être brûlants.

1. Retirer la goupille fendue (A).
2. Faire tourner la lame à la main jusqu'à ce que les trous de son adaptateur interne (B) s'alignent sur ceux de la boîte d'engrenages. Insérer l'outil de blocage (G) fourni pour immobiliser l'arbre de PDF (C).

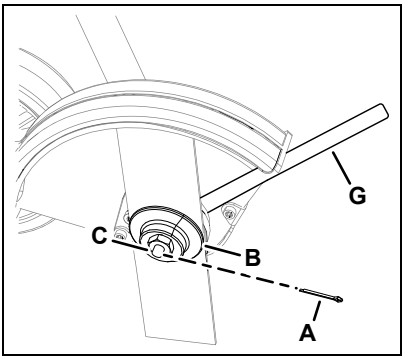

3. Retirer l'écrou de lame (D) en le tournant dans le sens horaire à l'aide de la clé à douille fournie. Retirer l'adaptateur de lame externe (E) et la lame (F).
4. Installer et centrer la nouvelle lame (F) sur l'adaptateur interne (B).
5. Installer l'adaptateur externe (E) et l'écrou (D). Serrer l'écrou (D) fermement en le tournant dans le sens antihoraire.

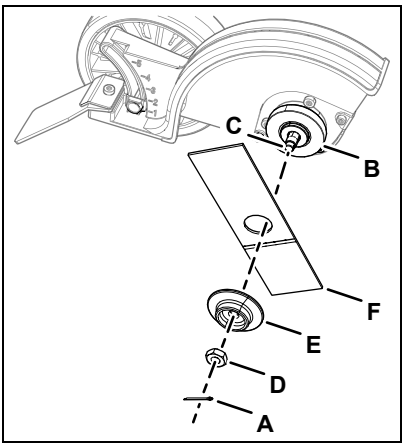

Remarque: Ne jamais réutiliser la goupille fendue.

6. Installer la nouvelle goupille fendue (A) pour obtenir des noix et plier les deux jambes de broches dans le sens anti-horaire autour l'arbre de PDF (C).

© 05/25 ECHO Incorporated

DÉPANNAGE

DANGER

Les vapeurs de carburant sont inflammables e peuvent causer incendie ou explosion. Ne jamais tester pour des étincelles d'allumage par mise à la terre près du trou de bougie de cylindre, sinon cela pourrait entraîner des blessures graves.

TABLEAU DE DÉPANNAGE PROBLÈME MOTEUR				
Problème	**Vérification**	**État**	**Cause**	**Solution**
Le moteur démarre difficile-ment ou Le moteur ne démarre pas	Carburant au carburateur.	Aucun carburant au carburateur.	Crépine ou conduite de carburant obstruée.	Nettoyer ou remplacer. Consulter votre détaillant.
	Carburant au cylindre.	Aucun carburant au cylindre.	Carburateur	Consulter votre détaillant.
		Silencieux humide avec carburant.	Mélange de carburant trop riche.	Étrangleur ouvert. Nettoyer ou remplacer le filtre à air. Ajuster carburateur. Consulter votre détaillant.
	Étincelle à l'extrémité du fil de bougie.	Aucune étincelle.	Commutateur désactivé. Problème électrique. Commutateur interverrouillage.	Tourner le commutateu r à ON. Consulter votre détaillant.

© 05/25 ECHO Incorporated

TABLEAU DE DÉPANNAGE PROBLÈME MOTEUR				
Problème	**Vérification**	**État**	**Cause**	**Solution**
Le moteur démarre difficilement ou Le moteur ne démarre pas	Étincelle sur bougie.	Aucune étincelle.	Écart d'étincelle incorrect. Couvert de carbone. Encrassé de carburant. Bougie défectueuse.	Ajuster à 0.65 mm (0.026 po.). Nettoyer ou remplacer. Remplacer bougie.
Le moteur tourne, mais s'arrête ou Le moteur n'accélère pas correctement	Filtre à air	Filtre à air sale.	Usure normale.	Nettoyer ou remplace.
	Filtre à essence	Filtre à essence sale.	Contaminants/ résidus dans carburant.	Remplacer
	Évent de carburant	Évent carburant bouché.	Contaminants/ résidus dans carburant.	Nettoyer ou remplacer.
	Bougies d'allumage	Bougie sale/ usée.	Usure normale.	Nettoyer et ajuster ou remplacer.
	Carburateur	Ajustement incorrect.	Vibration	Ajustement
	Système de refroidissement	Système de refroidissement sale/bouché.	Fonctionnement prolongé dans des endroits sales et poussiéreux.	Nettoyer
	Écran d'arrêt d'étincelles	Écran d'arrêt d'étincelles bouché.	Usure normale.	Remplacer
Moteur ne démarre pas	N/D		Problème interne de moteu.r	Consulter votre détaillant.

© 05/25 ECHO Incorporated

ENTREPOSAGE

AVERTISSEMENT

Pendant le fonctionnement le silencieux ou le convertisseur catalytique et leurs environs deviennent brûlants. Toujours garder l'échappement à l'écart de débris inflammables lors du transport ou de l'entreposage pour éviter des risques de blessures ou dommages matériels.

Remisage à long terme (plus de 30 jours)

Ne pas remiser l'outil pendant une période prolongée (30 jours ou plus) sans avoir pris les mesures de protection suivantes:

1. Ranger l'outil dans un endroit sec, exempt de poussière, hors de la portée des enfants.

DANGER

Ne pas remiser dans un local où les vapeurs de carburant peuvent s'accumuler ou atteindre une flamme ou source d'étincelle, pour éviter des risques de blessures graves.

2. Mettre le commutateur d'arrêt en position d'ARRÊT.
3. Nettoyer toute accumulation de graisse, d'huile, de terre et de débris de l'extérieur de l'outil.
4. Effectuer toutes les lubrifications et tous les entretiens requis.
5. Serrer toute la boulonnerie.
6. Vidanger entièrement le réservoir de carburant.
7. Appuyer sur le témoin de purge six à sept fois pour enlever le carburant restant du carburateur, puis vidanger de nouveau le réservoir.
8. Fermer le volet de départ, démarrer et faire tourner le moteur jusqu'à ce qu'il s'arrête en raison d'un manque de carburant.
9. Laisser le moteur refroidir.
10. Retirez le fil de la bougie de la bougie d'allumage.
11. Retirer la bougie d'allumage. Puis retirer la bougie d'allumage et verser 7 cc (0,25 once) d'huile neuve et propre pour moteur à deux temps dans le cylindre par le biais de l'orifice de la bougie d'allumage.
12. Tirer deux à trois fois sur le cordon lanceur pour répartir l'huile à l'intérieur du moteur.

© 05/25 ECHO Incorporated

13. Observer la position du piston au travers du trou de la bougie. Tirer lentement le cordon lanceur jusqu'à ce que le piston soit au haut de sa course (PMH) et l'y laisser.
14. Remettre la bougie en place.
15. Branchez le fil de la bougie à la bougie d'allumage.

CARACTÉRISTIQUES

MODÈLE	PE-2620	PE-2620S
Longueur (sans tête de coupe)	1 740 mm (68,5 po.)	1 775 mm (69,9 po.)
Largeur	352 mm (13,8 po.)	273 mm (10,7 po.)
Hauteur	335 mm (13,1 po.)	344 mm (13,5 po.)
Poids - à vide (sans tête de coupe)	5,4 kg (11,9 lb.)	
Type de moteur	Moteur à essence monocylindre deux temps, refroidi par air	
Cylindrée	25,4 cc (1,55 po.^{3})	
Alésage	34 mm (1,34 po.)	
Course	28 mm (1,10 po.)	
Carburateur	Diaphragme modèle avec purge de purge	
Système de filtre à air	Primaire - Non-tissé Secondaire (préfiltre) - Mousse de polyuréthane	
Système d'allumage	Volunt magnétique, allumage à décharge de condensateur.	
Bougie	NGK CMR7H Écartement 0,6 mm (0,026 po.)	
Système d'échappement	Silencieux pare-étincelles ou Silencieux pare-étincelles avec le catalyseur	
Démarreur	Cordon lanceur à enroulement automatique	
Embrayage	Centrifuge	
Carburant	Mélange (essence et huile deux temps)	

© 05/25 ECHO Incorporated

MODÈLE	PE-2620	PE-2620S
Rapport essence/ huile	50 : 1	
Essence	Utiliser Octane 89 sans plomb. Ne pas utiliser de combustible contenant de l'alcool méthylique, plus de 10 % d'alcool éthylique ou 15 % MTBE. Ne pas utiliser des carburants de remplacement comme E-15 ou E-85.	
Huile	ISO-L-EGD (ISO/CD 13738) et J.A.S.O. M345- FD, huile à deux temps, pour moteur refroidi à l'air.	
Contenance du réservoir de carburant	0,56 L (18,9 US fl. oz.)	
Tige maîtresse	Tube aluminium de 25,0 mm (1,0 po.)	
Arbre moteur	Arbre flexible de 6,35 mm (0,25 po.)	
Démultiplication	2,07 : 1	
Bouclier	Ouvrez, anti-obstruent	
Tête de coupe	Lame de 203 mm (8 po.)	
Systèmes de réduction des vibrations	Coussin en caoutchouc sur le support du moteur. Poignée anti-vibration en caoutchouc sur la poignée arrière.	
Poignée	Avant - Type de boucle en D Arrière - Poignée d'accélérateur avec poignée anti-vibration en caoutchouc	
Régime de ralenti	3 000 tr/min	
Vitesse d’engagement de l’embrayage	4 100 tr/min	
Régime à pleins gaz	11 500 tr/min	

© 05/25 ECHO Incorporated

REMARQUES

© 05/25 ECHO Incorporated

ENREGISTREMENT DE PRODUIT

Merci d'avoir choisi ECHO Power Equipment

SVP allez sur http://www.echo-usa.com/Warranty/Register-Your-ECHO afin d'enregistrer vos unités neuves en ligne. C'est RAPIDE et FACILE! NOTE: Vos informations ne seront jamais vendues ou utilisées inadéquatement par ECHO Incorporé. L'enregistrement des unités nous permet de vous contacter dans l'éventualité improbable d'un rappel ou d'une mise à niveau technique ainsi que certifier que vous en êtes le propriétaire en cas de besoin d'une réparation sous garantie.

Si vous n'avez pas accès a l'internet vous pouvez compléter le formulaire ci-inclus et le poster à l'adresse suivante:

ECHO Incorporated, Product Registration, PO Box 1139,
Lake Zurich, IL 60047.

© 05/25 ECHO Incorporated

PRODUCT REGISTRATION CARD : TARJETA DE REGISTRO : CARTE D'ENREGISTREMENT DU PRODUIT

ONLINE OPTION: Register online and save a stamp! You will be alerted of product updates and/or be sent new ECHO product information and special offers. Simply go to: **www.echo-usa.com**

OPCIÓN POR INTERNET: ¡Registrese en la pagina web y ahorre una estampilla! Le alertarán sobre actualizaciones del producto y/o se le enviara información sobre los nuevos productos ECHO y las ofertas especiales. Simplemente visite: **www.echo-usa.com**

OPTION EN LIGNE : Enregistrer en ligne et épargner un timbre! Vous serez informé sur les nouveaux produits ECHO et les mises à jour de produit ainsi que les offres spéciales. Simplement visitez le: **www.echo-usa.com**

Please Print : Por Favor Enscriba Con Letra De Molde : En Lettre Carré S.V.P.

Confidential: Information provided will not be shared or sold

Purchaser's Name : Nombre del Comprador : Nom de l'acheteur		
Address : Dirección : Adresse		
City : Ciudad : Ville	*State : Estado : Province*	*Zip Code : Código Postal : Code Postal*
E-Mail Address : Dirección De Correo Electrónico : Courrier Électronique		
Phone Number : Número De Teléfono : Téléphone	*Date of Purchase : Fecha de la Compra : Date de l'achat*	
Where Purchased : Nombre del Almacén donde fue Comprado : Lieu d'achat		

Model Number : Numero del Modelo : No. de modéle	*Serial Number : Numero de Serie : No. de série*

Registering your purchase enables us to contact you in the unlikely event of a service update or product recall and verifies your ownership in the event of loss. : El registrar su compra nos permite estar en contacto con usted en caso de cualquier evento como el aviso de tiempo de servicio o la revocación del producto y verificación de propiedad en caso de robo o pérdida. : L'enregistrement de votre achat nous permettra de vous contacter dans le cas improbable de modifications des instructions d'entretien ou de rappel du produit et vérifier que vous êtes le propriétaire en cas de vol ou de perte.

Primary use of tool: ☐ Professional ☐ Homeowner ☐ Rental Equip.
Uso primario de la herramienta: ☐ Profesional ☐ Dueño de casa ☐ Alquiler
Usage principal : ☐ Professionnel ☐ Residential ☐ Location

Do you wish to receive periodic ECHO product information and special offers by e-mail? ☐ Yes ☐ No
¿Desea usted recibir información periódica y ofertas especiales por correo electronico sobre el producto ECHO? ☐ Yes ☐ No
Souhaitez-vous recevoir périodiquement de l'information sur les produits ECHO et les offres spéciales par courrier électronique ? ☐ Oui ☐ Non

Did you visit the ECHO website before purchasing your product?
☐ Yes ☐ No
Visitó usted la pagina web ECHO antes de comprar su producto?
☐ Sí ☐ No
Avez-vous visité le site d'ECHO avant de procurer votre produit?
☐ Oui ☐ Non

What factor(s) most influenced your purchase?

☐ Performance	☐ Price	☐ Dealer
☐ Reliability	☐ Prior Experience	☐ Quality
☐ Friend/Family	☐ Brand	☐ Warranty

¿Qué factor(es) influenció más en su compra?

☐ Funcionamiento	☐ Precio	☐ Distribuidor
☐ Confiabilidad	☐ Experiencia Anterior	☐ Calidad
☐ Amigo/Familia	☐ Marca	☐ Garantía

Quel facteur (facteurs) vous a influencé le plus?

☐ Performance	☐ Prix	☐ Marchand
☐ Fiabilité	☐ Expérience	☐ Qualité
☐ Ami/Famille	☐ Marque	☐ Garantie

ECHO INC., 400 Oakwood Rd., Lake Zurich, IL 60047
1.800.432.ECHO WWW.ECHO-USA.COM

X7572270206 02-2012

U89712001001 - U89712999999
U89912001001 - U89912999999
U89613001001 - U89613999999
U89813001001 - U89813999999
U98615001001 - U98615999999
U98715001001 - U98715999999

ECHO INCORPORATED
400 Oakwood Road
Lake Zurich, IL 60047
www.echo-usa.com