Manuel d'utilisation DPAS-2100 Série d'accessoires Pro™

⚠ AVERTISSEMENT

Lisez et comprenez toute la documentation fournie avant utilisation. Le non-respect de cette consigne peut entraîner des blessures corporelles.

⚠ AVERTISSEMENT

Cancer et troubles de reproduction
www.P65Warnings.ca.gov

Remarque : Ce produit est conforme à la norme CAN ICES-003(B)/ NMB-003(B)

99922238047

© 06/2025 ECHO Incorporé

TABLE DES MATIÈRES

Introduction....4
Renseignements sur l'entretien....4
Numéro de série/pièces....4
Service....5
Soutien aux produits de consommation ECHO....5
Enregistrement du produit....5
Documentation supplémentaire....5
Sécurité....6
Symboles de sécurité du manuel et informations importantes....6
Symboles internationaux....7
Manipulation du produit....9
Élimination de la batterie dans le respect de l'environnement....14
Déclaration de la FCC....16
Équipement....17
Avertissements et instructions de sécurité générale pour les outils ECHO suivants : Coupe-bordures à arbre courbe, coupe-bordures à arbre droit, motoculteur ou élagueuse à perche, ou unité DPAS configurée comme coupe-bordures à arbre courbe, coupe-bordures à arbre droit, motoculteur ou élagueuse à perche....18
Avertissements et instructions de sécurité générale pour l'outil ECHO suivant : Souffleur ou unité DPAS configuré comme un souffleur....20
Avertissements et instructions de sécurité générale pour les outils ECHO suivants : Taille-haie, taille-haie à mi-hauteur, taille-haie à arbre ou taille-haie articulé, ou unité DPAS configurée comme taille-haie, taille-haie à mi-hauteur, taille-haie à arbre ou taille-haie articulé....21
Avertissements et instructions de sécurité générale pour les outils ECHO suivants : Tous les modèles DSRM et DGT, ainsi que les unités DPAS configurées comme coupe-bordures et débroussailleuses....23
Description....32
Contenu....30
Assemblage....34
Déballer la machine....34
Attacher la poignée de support....35
Arbre du bloc moteur à l'ensemble de l'arbre inférieur....36
Recharge de la batterie....34
Installer l'application....39
Retirer la batterie....39
Opération....40
Démarrage de l'unité....40
Arrêter la machine....41
Applications....41
Techniques opératoires - Tête de ligne en nylon....41
Techniques opératoires - Lame en métal ou en plastique....42
Forces de réaction....43
Problèmes de coupe de la lame....45
Entretien....46
Niveaux de compétence....46
Intervalles d'entretien....47

© 06/2025 ECHO Incorporé

Maintenance et entretien....47
Remplacement de la ligne en nylon....48
Instructions de démontage de la tête de fil en nylon....50
Affûtage des lames de métal....50
Dépannage....52
Stockage....54
Stockage après utilisation....54
Élimination....55
Spécifications....56
Accessoires optionnels ECHO....57
Enregistrement du produit....59
Garantie....61

© 06/2025 ECHO Incorporé

INTRODUCTION

Les spécifications, les descriptions et les illustrations de cette documentation sont aussi précises que connues au moment de la publication, mais sont susceptibles d'être modifiées sans préavis. Les illustrations peuvent inclure des équipements et des accessoires en option, et peuvent ne pas inclure tous les équipements standard.

Lisez et comprenez toute la documentation fournie. La documentation contient des spécifications et des renseignements relatifs à la sécurité, au fonctionnement, à l'entretien, au stockage et à l'assemblage spécifiques à ce produit. Numérisez le code QR pour obtenir plus de renseignements.

Pour obtenir de la documentation supplémentaire, y compris les manuels de sécurité le cas échéant, ou des questions concernant les termes utilisés dans ce manuel, visitez l'adresse :

https://www.echo-usa.com/manuals

RENSEIGNEMENTS SUR L'ENTRETIEN

Pièces / Numéro de série

Les pièces et les assemblages d'origine ECHO pour vos produits ECHO sont disponibles uniquement auprès d'un revendeur ECHO agréé. Lorsque vous avez besoin d'acheter des pièces, ayez toujours le numéro de modèle et le numéro de série de l'appareil avec vous. À titre de référence future, écrivez-les dans l'espace prévu ci-dessous.

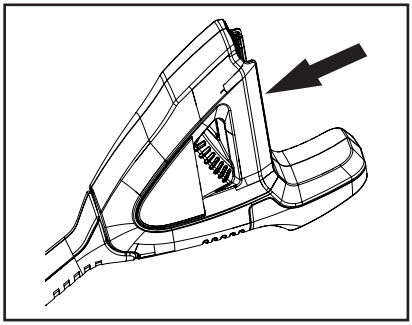

N° de modèle _____ Numéro de série. _____

© 06/2025 ECHO Incorporé

Service

L'entretien de ce produit pendant la période de garantie doit être effectué par un revendeur agréé ECHO. Pour obtenir le nom et l'adresse du revendeur agréé ECHO le plus proche de chez vous, demandez à votre revendeur ou appelez : 1-800-432-ECHO (3246). Des renseignements sur les revendeurs sont également disponibles sur notre site Web à l’adresse www.echo-usa.com. Lorsque vous présentez votre appareil pour un service/une réparation sous garantie, une preuve d'achat est requise.

Soutien aux produits de consommation ECHO

Si vous avez besoin d'aide ou des questions concernant l'application, le fonctionnement ou l'entretien de ce produit, appelez le service de soutien des produits aux consommateurs d'ECHO au 1-800-432-ECHO (3246), de 8 h 00 à 17h00 (norme centrale horaire), du lundi au vendredi. Avant d'appeler, veuillez connaître le modèle et le numéro de série de votre appareil.

Enregistrement du produit

Enregistrez votre équipement ECHO en ligne à l’adresse www.echo-usa.com ou en remplissant la fiche d'enregistrement du produit incluse dans ce manuel. L'enregistrement de votre produit confirme la couverture de la garantie et fournit un lien direct vers ECHO si nous jugeons nécessaire de vous contacter.

Documentation supplémentaire

En plus de trouver des renseignements en ligne, des renseignements sont disponibles auprès de votre revendeur agréé ECHO ou en communiquant avec ECHO Incorporated, 400 Oakwood Road, Lake Zurich, IL 60047, 1-800-432-ECHO (3246).

© 06/2025 ECHO Incorporé

SÉCURITÉ

Symboles de sécurité du manuel et renseignements importants

Tout au long de ce manuel et sur le produit lui-même, vous trouverez des alertes de sécurité et des messages d'information utiles précédés de symboles ou de mots clés. Ce qui suit est une explication de ces symboles et mots clés et de ce qu'ils signifient pour vous.

⚠ DANGER

Le symbole d'alerte de sécurité accompagné du mot « DANGER » attire l'attention sur un acte ou une situation qui ENTRAÎNERA des blessures graves ou la mort s'il n'est pas évité.

⚠ AVERTISSEMENT

Le symbole d'alerte de sécurité accompagné du mot « AVERTISSEMENT » attire l'attention sur un geste ou une situation qui PEUT entraîner des blessures corporelles graves ou la mort s'il n'est pas évité.

⚠ ATTENTION

Le symbole d'alerte de sécurité accompagné du mot « ATTENTION » attire l'attention sur un acte ou une situation qui pourrait entraîner des blessures mineures ou modérées s'il n'est pas évité.

AVIS

Le message ci-joint fournit les renseignements nécessaires à la protection de l'appareil.

Remarque : Ce message ci-joint fournit des conseils pour l'utilisation, l'entretien et la maintenance de l'appareil.

SYMBOLE CERCLE ET BARRE

Ce symbole signifie que l'action spécifique indiquée est interdite.

Le non-respect de ces interdictions peut entraîner des blessures graves ou mortelles.

© 06/2025 ECHO Incorporé

Symboles internationaux

Certains des symboles suivants peuvent être utilisés sur ce produit. Veuillez les étudier et apprendre leur signification. Une bonne interprétation de ces symboles vous permettra de mieux utiliser le produit et de manière plus sécuritaire.

Symbole	Description	Symbole	Description
	Courant direct		Alerte de sécurité
	Lisez et suivez toutes les précautions de sécurité dans le manuel de l'opérateur. Le non-respect des instructions peut entraîner des blessures graves.		Portez une protection des yeux, des oreilles et de la tête.
	Portez des protections pour les mains et les pieds.		Attention au feu
	Ne pas jeter avec les ordures ménagères.		N'exposez pas à la pluie ou à dans des endroits humides.
	Portez un masque de protection.		Coupure d'un doigt
	Éloignez vos pieds de la lame.		N'utilisez pas de tête de ligne - uniquement des lames.
	Surface chaude		N'utilisez pas de lames - uniquement des têtes de ligne.
	Portez des chaussures antidérapantes.		Dispositif de coupe rotatif

© 06/2025 ECHO Incorporé

Symbole	Description	Symbole	Description
		Évitez les coups de pied - gardez les passants à au moins 15 m (50 pi).	
		Attention aux objets jetés Portez des protections oculaires	
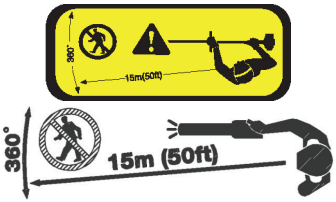		Tenir les spectateurs et les aides à l'écart 15 m (50 pi)	
		Les objets projetés peuvent ricocher et causer des blessures corporelles ou des dommages matériels.	
		Éviter le rebondissement de la lame.	
	Niveau de puissance acoustique garanti		Prévoyez un chemin de retraite pour éviter les chutes d'objets.
	Ne pas utiliser l'appareil à moins de 15 m (50 pi) des risques électriques. Tenez les passants à une distance d'au moins 15 m (50 pi).		

Remarque : Tous les symboles n'apparaîtront pas sur votre appareil.

Lire les manuels

- Fournir à tous les utilisateurs de cet équipement le manuel de l'opérateur pour les instructions sur la sécurité d'utilisation.

© 06/2025 ECHO Incorporé

Dégager la zone de travail

- Débarrassez toujours la zone de travail des objets étrangers tels que les pierres, les débris de verre, les clous, les fils métalliques ou les ficelles, qui peuvent être projetés ou s'emmêler dans l'accessoire de coupe, et vérifiez l'absence de tout danger caché. Il faut avertir les spectateurs et les collègues de travail, et empêcher les enfants et les animaux de s'approcher à moins de 15 m (50 pi) lorsque l'appareil est en marche.
- En dehors de la zone de 15 m (50 pi), il existe toujours un risque de blessure par des objets projetés.
- Il est recommandé que les personnes présentes portent des lunettes de protection.
- Si quelqu'un s'approche de vous, éteignez l'unité et arrêtez l'accessoire de coupe.
- Lorsqu'une unité à lame est utilisée, il existe un risque supplémentaire de blessure pour les personnes présentes, qui pourraient être frappées par la lame en mouvement en cas de ricochet ou de toute autre réaction inattendue de la scie.

Gardez une prise ferme

- Tenez toujours la poignée de l'accélérateur et la poignée de support avec les pouces et les doigts entourant fermement les poignées.

Gardez une position stable

- Gardez un bon équilibre en tout temps. Ne vous tenez pas sur des surfaces glissantes, inégales ou instables. Ne travaillez pas dans des positions anormales ou sur une échelle. Ne vous penchez pas trop en avant.

Manipulation du produit

Avertissements et instructions de sécurité générale

Cette section contient les avertissements et les instructions de sécurité générale prescrits pour les produits alimentés par batterie contenus dans la norme UL 2595 et pour les outils portatifs, les outils transportables et les machines pour pelouses et jardins contenus dans la norme UL 62841-1. D'autres avertissements et instructions importants sont fournis dans les sections suivantes de ce manuel.

Instructions importantes sur la sécurité

© 06/2025 ECHO Incorporé

⚠ AVERTISSEMENT

Lisez tous les avertissements de sécurité, toutes les instructions, illustrations et toutes spécifications fournies avec cet outil électrique. Le non-respect de toutes les instructions énumérées ci-dessous peut entraîner un choc électrique, un incendie, des blessures graves et/ou des dommages matériels.

Conservez tous les avertissements et instructions pour référence ultérieure.

Le terme « outil électrique » dans les avertissements se réfère à votre outil électrique alimenté (avec fil) ou à votre outil électrique (sans fil) fonctionnant sur batterie.

Sécurité de la zone de travail

- **Gardez la zone de travail propre et bien éclairée.** *Les endroits encombrés ou sombres favorisent les accidents.*
- **N'utilisez pas les outils électriques dans des environnements explosifs, par exemple en présence de liquides, gaz ou poussières inflammables.** *La mise en marche des outils électriques crée des étincelles qui peuvent enflammer la poussière ou les vapeurs.*
- **Tenez les enfants et les curieux à l'écart lorsque vous utilisez un outil électrique.***Les distractions peuvent vous faire perdre le contrôle.*

Sécurité électrique

- **Les prises de l'outil électrique doivent être compatibles avec la prise de courant. Ne modifiez jamais la prise d'aucune façon.** *N'utilisez pas d'adaptateur de prise avec des outils à prise de terre. Des prises non modifiées et leurs prises de courant respectives réduisent les risques de choc électrique.*
- **Évitez que le corps n'entre en contact avec des surfaces mises à la terre comme les tuyaux, les radiateurs, les cuisinières et les réfrigérateurs.** *Il y a un risque accru de choc électrique si votre corps est en contact avec la terre.*
- **N'exposez pas les outils électriques à des conditions humides ou mouillées.** *L'eau qui pénètre dans un outil électrique augmente le risque de choc électrique.*
- **N'abusez pas du cordon.** *N'utilisez jamais le câble pour porter, tirer ou débrancher l'outil. Éloignez le cordon de la chaleur, de l'huile, des bords tranchants ou des pièces mobiles. Les cordons endommagés augmentent le risque d'un choc électrique.*
- **Lorsque vous utilisez un outil électrique en extérieur, utilisez une**

© 06/2025 ECHO Incorporé

rallonge de câble adaptée à l'usage en extérieur. *Utiliser un câble adapté à un usage en extérieur réduit le risque de choc électrique.*

- **Si vous ne pouvez éviter d'utiliser l'outil dans un environnement humide, utilisez un dispositif de courant résiduel (DCR).** *Le respect de cette règle réduira le risque de chocs électriques.*

Sécurité personnelle

- **Restez vigilant, soyez attentif à ce que vous faites et faites preuve de bon sens lorsque vous utilisez un outil électrique. N'utilisez pas l'appareil lorsque vous êtes fatigué, sous l'emprise de l'alcool ou de drogues ou après avoir pris des médicaments.** *Un moment d'inattention lors de l'utilisation d'un outil électrique peut provoquer des blessures corporelles graves.*
- **Utilisez de l'équipement de protection individuelle. Portez toujours des lunettes de protection.** *L'utilisation d'équipement de protection adapté aux conditions masque antipoussière, chaussures de sécurité antidérapantes, casque et protections auditives, etc. permet de réduire les risques de blessures corporelles.*
- **Évitez tout démarrage accidentel. Assurez-vous que l'interrupteur est en position d'arrêt avant de brancher l'outil à la source d'alimentation ou à la batterie et quand vous soulevez ou transportez l'outil.** *Transporter un outil électrique avec un doigt sur l'interrupteur ou brancher un outil dont l'interrupteur est en position de marche peut causer un accident.*
- **Retirez la batterie de l'outil électrique avant d'effectuer des réglages, de changer des accessoires ou de ranger la machine.** *De telles mesures de sécurité préventives réduisent le risque d'un démarrage accidentel de la machine.*
- **Retirez les clefs de réglage et de serrage avant de mettre l'outil en marche.** *Une clef de réglage ou de serrage restée sur une pièce en rotation de l'outil électrique peut entraîner des blessures corporelles.*
- **Ne vous penchez pas trop en avant. Gardez un bon équilibre en tout temps.** *Ceci permet un meilleur contrôle de l'outil électrique dans des situations inattendues.*
- **Habillez-vous correctement. Ne portez pas de vêtements amples ou de bijoux. Veillez à ne pas approcher vos cheveux et vos vêtements des pièces en mouvement.** *Les vêtements amples, les bijoux et les cheveux longs peuvent se prendre dans les pièces en mouvement.*
- **Si un appareil est conçu pour être utilisé avec des dispositifs d'extraction et de récupération des poussières, veillez à ce que ces dispositifs soient bien raccordés et correctement utilisés.** *L'utilisation de dispositifs de récupération des poussières permet de réduire les risques liés aux poussières.*
- **Ne laissez pas l'habitude des fréquentes utilisations vous faire oublier et ignorer les principes de sécurité.** *Une action négligente peut*

© 06/2025 ECHO Incorporé

provoquer de graves blessures en une fraction de seconde.

Des vêtements appropriés

Portez des vêtements bien ajustés et durables :

- Les pantalons doivent avoir de longues jambes, les chemises doivent avoir des manches longues.
- NE PAS PORTER DE SHORTS.
- NE PORTEZ PAS de cravates, de colliers, de bijoux ou de vêtements comportant des éléments libres ou suspendus qui pourraient s'emmêler dans les pièces mobiles ou la végétation environnante.
- Gardez vos vêtements boutonnés ou zippés et rentrez la queue de votre chemise.
- Portez des chaussures de travail robustes avec des semelles en caoutchouc antidérapantes.
- Portez des gants de travail solides, antidérapants et en caoutchouc pour améliorer votre prise sur les poignées. Les gants offrent également une protection contre les coupures et les éraflures, les environnements froids, et réduisent la transmission des vibrations de la machine à vos mains.
- NE PORTEZ PAS DE CHAUSSURES OUVERTES.
- NE PAS FAIRE FONCTIONNER L'APPAREIL AVEC LES PIEDS NUS.

Utilisation et entretien des outils électriques

- **Ne forcez pas l'outil électrique. Utilisez l'outil l'électrique adapté à votre application.** *L'outil électrique approprié fera mieux le travail et sera plus sécuritaire au rythme pour lequel il a été conçu.*
- **N'utilisez pas l'outil électrique si l'interrupteur ne le met pas en marche ou à l'arrêt.** *Tout outil électrique qui ne peut pas être contrôlé avec l'interrupteur est dangereux et doit être réparé.*
- **Débranchez la prise de la source d'alimentation et/ou retirez la batterie de l'outil électrique, si amovible, avant d'effectuer des réglages, de changer d'accessoire ou de ranger l'outil.** *De telles mesures de sécurité préventives réduisent le risque d'un démarrage accidentel de l'outil électrique.*
- **Rangez les outils électriques inutilisés hors de portée des enfants et ne laissez pas des personnes qui ne se sont pas familiarisées avec l'outil électrique ou ces instructions l'utiliser.** *Les outils électriques sont dangereux entre les mains des utilisateurs non formés.*
- **Entretenez les outils électriques et les accessoires. Vérifier qu'aucune pièce mobile n'est mal alignée, grippée ou brisée et soyez attentif à toute autre condition qui pourrait affecter le fonctionnement de l'outil électrique. S'il est endommagé, faites réparer l'outil électrique avant de l'utiliser.** *De nombreux accidents sont causés par des outils électriques mal entretenus.*

© 06/2025 ECHO Incorporé

- **Garder les outils de coupe propres et tranchants.** *Les outils de coupe bien entretenus avec des bords tranchants sont moins susceptibles de se coincer et sont plus faciles à contrôler.*
- **Utilisez l'outil électrique, les accessoires, les mèches, etc. conformément à ces instructions, en tenant compte des conditions de travail et des travaux à effectuer.** *L'utilisation de l'outil motorisé pour des opérations différentes de celles prévues pourrait entraîner une situation dangereuse.*
- **Veillez à ce que les poignées restent propres, sèches et exemptes d'huile et de graisse.** *Les poignées et surfaces de prise glissantes ne permettent pas de manipuler et de contrôler l'outil dans des situations inattendues.*

Utilisation et entretien des outils à batterie

- **Rechargez les batteries uniquement avec les chargeurs de batterie ECHO eFORCE® 56 V.** *Un chargeur adapté à un type de batterie peut créer un risque d'incendie lorsqu'il est utilisé avec une autre batterie.*
- **Utiliser uniquement avec la série de batteries ECHO eFORCE® 56V.** *L'utilisation de toute autre batterie peut créer un risque de blessure et d'incendie.*
- **Lorsque la batterie n'est pas utilisée, éloignez-la des autres objets métalliques tels qu'attaches trombones, pièces de monnaie, clés, clous, vis ou autres petits objets métalliques qui peuvent établir une connexion d'une borne à une autre.** *Le court-circuitage des bornes de la batterie peut provoquer des brûlures ou un incendie.*
- **Ne tentez pas d'ouvrir ni de détruire la batterie.** *Les électrolytes contenus dans la batterie sont corrosifs et peuvent causer des dommages aux yeux ou à la peau s'ils sont rejetés. L'électrolyte peut être toxique lorsqu'elle est avalée.*
- **Dans des conditions abusives, du liquide peut être éjecté de la batterie ; évitez tout contact. En cas de contact accidentel, rincez avec de l'eau. En cas de contact avec les yeux, consultez également un médecin.** *Le liquide s'échappant des batteries peut causer des irritations ou des brûlures.*
- **Faites attention lorsque vous manipulez la batterie pour éviter de la court-circuiter avec des matériaux conducteurs comme des bagues, des bracelets, des clés, etc.** *La batterie ou le conducteur peut surchauffer et provoquer des brûlures en cas de contact avec lesdits matériaux.*
- **N'utilisez pas une batterie endommagée ou modifiée ou un outil endommagé ou modifié.** *Les batteries endommagées ou modifiées peuvent présenter un fonctionnement imprévisible et provoquer un incendie, une explosion ou un risque de blessure.*
- **N'exposez pas une batterie ou un outil au feu ou à une température**

© 06/2025 ECHO Incorporé

excessive. *L'exposition au feu ou une température supérieure à 130°C (266°F) peut provoquer une explosion.*

- **Suivez toutes les instructions de recharge et ne rechargez pas la batterie ou l'outil en dehors de la plage de température spécifiée dans ces instructions.** *Un rechargement incorrect ou à des températures en dehors de la plage spécifiée peut endommager la batterie et augmenter le risque d'incendie.*

Service

- **Ne modifiez pas ou n'essayez pas de réparer l'appareil ou la batterie (selon le cas) sauf en conformité avec les instructions d'utilisation et d'entretien indiquées dans ce manuel.**
- **Faites effectuer l'entretien de votre outil électrique par un réparateur qualifié en n'utilisant que des pièces de rechange identiques.** *Cela garantira le maintien de la sécurité de l'outil électrique.*
- **Ne réparez jamais une batterie endommagée.** *L'entretien d'une batterie ne doit être effectué que par le fabricant ou des fournisseurs de service agréés.*

CONSERVEZ CES INSTRUCTIONS

Élimination de la batterie sans danger pour l'environnement

Recyclez gratuitement votre batterie ECHO eFORCE® 56V dans les centres de recyclage de la Rechargeable Battery Recycling Corporation (RBRC). Appelez au 1-800-822-8837 ou visitez https://www.call2recycle.org pour plus de détails.

Les matières toxiques et corrosives ci-dessous se trouvent dans les batteries utilisées dans cette machine : Lithium-ion, une substance toxique.

⚠ AVERTISSEMENT

Éliminez toutes les substances toxiques d'une manière spécifiée afin de prévenir la contamination de l'environnement. Avant de jeter une batterie au Lithium-ion endommagée ou usée, contactez votre agence locale d'élimination des déchets ou l'agence locale de protection de l'environnement pour obtenir des informations et des instructions spécifiques. Apportez les batteries à un centre

© 06/2025 ECHO Incorporé

local de recyclage ou d'élimination certifié pour l'élimination de batteries au Lithium-ion.

⚠ AVERTISSEMENT

Si la batterie se fissure ou se casse, avec ou sans fuite, ne la rechargez pas et ne l'utilisez pas. Jetez-la et remplacez-la par une nouvelle batterie. N'ESSAYEZ PAS DE LA RÉPARER ! Pour prévenir les blessures et les risques d'incendie, d'explosion ou de décharge électrique, et pour éviter tout dommage à l'environnement :

- Couvrez les bornes de la batterie avec du ruban adhésif résistant.
- N'essayez PAS de retirer ou de détruire l'un des composants de la batterie.
- N'essayez PAS d'ouvrir la batterie.
- En cas de fuite, les électrolytes rejetés sont corrosifs et toxiques. NE PAS laisser entrer la solution dans les yeux ou en contact avec la peau et ne l'avalez pas.
- NE PAS jeter vos batteries usagées dans votre poubelle à ordures ménagères.
- NE PAS incinérer les batteries.
- NE PAS les mettre dans un endroit où ils feront partie d'un site d'enfouissement de déchets ou d'un flux de déchets solides municipaux.
- Emmenez-les dans un centre de recyclage ou d'élimination certifié.

Plage de température ambiante recommandée:

	Mise en charge		Usage/Décharge		Entreposage	
	Bas	Haut	Bas	Haut	Bas	Haut
Produit [1]	Sans objet		32°F (0°C)	113°F (45°C)	32°F (0°C)	113°F (45°C)
Batterie [2][3]	39°F (4°C)	104°F (40°C)	32°F (0°C)	113°F (45°C)	32°F (0°C)	113°F (45°C)
Chargeur	39°F (4°C)	104°F (40°C)	Sans objet		32°F (0°C)	113°F (45°C)

[1] Part du principe que la batterie vient d'être retirée du chargeur ou était stockée dans une plage de température notée pour l'usage du chargeur de 39°F (4°C) - 104°F (40°C).

[2] Les batteries chaudes par une température ambiante élevée nécessitent des temps de charge prolongés.

[3] Pour maximiser la vie utile des batteries stockées plus de 3 mois, ECHO recommande que les batteries soient stockées avec 3 témoins verts allumés sur l'indicateur d'autonomie de batterie (BCI) et à température ambiante.

Note : L'entreposage à long terme des batteries dans des états ou à des niveaux de charge sur l'indicateur d'autonomie de batterie (BCI) autres que ceux mentionnés plus haut risque de dégrader leurs performances et leur autonomie.

© 06/2025 ECHO Incorporé

Déclaration de la FCC

Cet appareil est conforme aux normes Partie 15 du FCC. Le fonctionnement dépend des deux conditions suivantes :

- Cet appareil ne devrait pas causer d'interférence.
- Cet appareil doit accepter toute interférence reçue, y compris une interférence pouvant provoquer une opération non souhaitée.

⚠ ATTENTION

Tout changement ou modification non expressément approuvé par la partie responsable de la conformité pourrait annuler le droit de l'utilisateur d'utiliser l'équipement.

AVIS

Cet appareil a été testé et jugé conforme aux limites des appareils digitaux de classe B, en vertu des normes de la Partie 15 du FCC. Ces limites sont conçues pour apporter une protection contre les brouillages préjudiciables dans un quartier résidentiel. Cet appareil génère, utilise et peut émettre de l'énergie radioélectrique et, s'il n'est pas installé et utilisé conformément aux instructions, il peut provoquer des interférences nuisibles à la réception de la radio ou de la télévision. La réception peut être déterminée en éteignant et en rallumant l'appareil. Nous encourageons l'utilisateur à essayer de corriger l'interférence en prenant une ou plusieurs des mesures suivantes :

- *Réorientez ou déplacez l'antenne de réception.*
- *Augmentez la distance entre l'appareil et le récepteur.*
- *Branchez l'appareil dans une prise ou à un réseau différent de celui où le récepteur est branché.*
- *Consultez le vendeur ou un expert en installation radio/TV pour obtenir de l'aide.*

© 06/2025 ECHO Incorporé

Équipement

⚠ AVERTISSEMENT

N'utilisez que des accessoires ECHO. L'utilisation d'une combinaison d'accessoires non approuvée peut entraîner des blessures graves. ECHO Incorporated ne sera pas responsable de la défaillance des dispositifs de coupe, des pièces jointes ou des accessoires qui n'ont pas été testés et approuvés par ECHO. Lisez et suivez toutes les consignes de sécurité.

- **N'essayez pas de modifier ce produit. L'utilisation d'un produit modifié peut entraîner des blessures graves. NE PAS les mettre dans un endroit où ils feront partie d'un site d'enfouissement de déchets ou d'un flux de déchets solides municipaux. Emmenez-les dans un centre de recyclage ou d'élimination certifié.**
- **Vérifiez que l'unité n'a pas d'écrous, de boulons ou de vis desserrés ou manquants. Serrez ou remplacez selon les besoins.**
- **Vérifiez que le bouclier n'est pas endommagé, qu'il est correctement installé et que la lame de coupe est bien en place. Remplacez-les si l'un ou l'autre est endommagé ou manquant.**
- **Vérifiez que l'accessoire de coupe est bien fixé et qu'il est en bon état de marche.**
- **Une ligne flexible non métallique recommandée par le fabricant est installée dans la tête de coupe.**
- **Assurez-vous que l'interrupteur d'alimentation, l'interrupteur du levier de verrouillage, l'interrupteur de présence de l'opérateur et le bouton de validation fonctionnent correctement.**
- **Vérifiez que la poignée et le harnais (s'il est inclus) sont installés et réglés pour une utilisation sûre et confortable. Voir la section Assemblage pour un réglage correct.**

⚠ AVERTISSEMENT

Les pièces mobiles peuvent amputer les doigts ou causer des blessures graves. Gardez les mains, les vêtements et les objets lâches à l'écart de toutes les ouvertures.

- **Arrêtez toujours l'unité et assurez-vous que toutes les pièces mobiles sont complètement arrêtées avant l'assemblage de l'unité, de retirer les obstructions, de nettoyer les débris ou d'entretenir l'unité.**
- **NE PAS mettre en marche ou faire fonctionner l'appareil si tous les dispositifs de protection et les couvercles de protection ne sont pas correctement assemblés à l'appareil.**
- **Retirez TOUJOURS la batterie ou débranchez l'appareil avant de régler les protections ou les poignées.**

© 06/2025 ECHO Incorporé

- **Arrêtez TOUJOURS la machine, retirez la batterie et inspectez-la si elle heurte un objet dur ou si vous ressentez des vibrations excessives.**
- **NE JAMAIS passer la main dans une quelconque ouverture lorsque l'appareil est en marche. Les pièces mobiles peuvent ne pas être visibles à travers les ouvertures.**
- **Placez le câblage en toute sécurité pour éviter les accrochages, la séparation des connecteurs ou la rupture pendant le fonctionnement. Rassemblez l'excédent de fil et fixez-le à l'aide d'un collier de câblage si l'équipement en est équipé.**
- **Vérifiez que le câblage et les connecteurs ne présentent pas d'entailles, de coupures, de fils exposés ou d'autres dommages, et réparez ou remplacez-les si nécessaire. Un fil ou des connecteurs exposés peuvent provoquer des chocs, des étincelles et un risque d'incendie ou d'explosion, entraînant des blessures graves.**
- **Vérifiez que les bornes des fils sont bien connectées.**

Avertissements et instructions de sécurité générale pour les outils ECHO suivants : Coupe-bordures à arbre courbe, coupe-bordures à arbre droit, motoculteur ou élagueuse à perche, ou unité DPAS configurée comme coupe-bordures à arbre courbe, coupe-bordures à arbre droit, motoculteur ou élagueuse à perche.

Cette section contient les avertissements et les instructions de sécurité générale prescrits pour les taille-bordures, les coupe-bordures, les cultivateurs, les débroussailleuses et les élagueuses à perche électriques portatifs et motorisés, contenus dans la norme UL 82. D'autres avertissements et instructions importants sont fournis dans les sections suivantes de ce manuel.

INSTRUCTIONS IMPORTANTES SUR LA SÉCURITÉ

⚠ AVERTISSEMENT

Lorsque vous utilisez des coupe-bordures, des coupe-bordures, des cultivateurs et des élagueurs à perche électriques, vous devez toujours prendre des précautions de base pour réduire les risques d'incendie, d'électrocution et de blessures, notamment les suivantes :

© 06/2025 ECHO Incorporé

LIRE TOUTES LES INSTRUCTIONS.

1. Évitez les environnements dangereux - N'utilisez pas les appareils dans des endroits humides ou mouillés.
2. N'utilisez pas sous la pluie.
3. Gardez les enfants à l'écart - Tous les visiteurs doivent être tenus à bonne distance de la zone de travail.
4. Habillez-vous correctement – Ne portez pas de vêtements amples ou de bijoux. Ils pourraient se coincer dans les pièces en mouvement. Le port de gants en caoutchouc et de chaussures adaptées est recommandé pour travailler à l'extérieur. Portez un couvre-chef protecteur pour contenir les cheveux longs.
5. Portez des lunettes de protection : utilisez toujours un masque facial ou un masque anti-poussière si l'opération est poussiéreuse.
6. Utilisez le bon outil - N'utilisez pas l'outil pour d'autres tâches que celles auxquelles elle est destinée.
7. Évitez tout démarrage accidentel- Ne transportez pas l'outil branché avec un doigt sur l'interrupteur. Assurez-vous que l'interrupteur est éteint lorsque vous branchez l'outil.
8. Ne saisissez pas les lames ou les arêtes de coupe exposées lorsque vous soulevez ou tenez l'outil.
9. Ne forcez pas l'outil - Il fera mieux le travail et avec moins de risque de blessure à la vitesse pour laquelle il a été conçu.
10. Ne vous penchez pas trop - Gardez un bon équilibre en tout temps.
11. Soyez vigilant et faites attention à ce que vous faites. Faites appel à votre bon sens. N'utilisez pas la tondeuse lorsque vous êtes fatigué.
12. Rangez les outils inactifs à l'intérieur - Lorsqu'ils ne sont pas utilisés, les taille-haies doivent être rangés à l'intérieur, dans un endroit sec, verrouillé et hors de portée des enfants, et la batterie doit être retirée.
13. Entretenez l'outil avec soin- Gardez les bords tranchants et propres pour une meilleure performance et pour réduire les risques de blessures. Suivez les instructions pour lubrifier et changer les accessoires. Veillez à ce que les poignées restent propres, sèches et exemptes d'huile et de graisse.
14. Vérifiez les pièces endommagées – Avant de continuer à utiliser la machine, il convient de vérifier soigneusement une garde protectrice ou toute autre pièce endommagée pour s'assurer qu'il fonctionnera correctement comme prévu. Vérifiez l'alignement des pièces mobiles, la fixation des pièces mobiles, la cassure des pièces, les fixations endommagées et toute autre condition qui pourrait affecter leur fonctionnement. Une garde protectrice ou toute autre pièce endommagée doit être correctement réparée ou remplacée par un centre de service agréé, sauf en cas d'indication contraire dans ce manuel.
15. Coupe-bordures
    - Gardez les gardes protectrices en place et en bon état de fonctionnement.

© 06/2025 ECHO Incorporé

- Maintenez les lames de métal affûtées.
- Gardez les mains et les pieds éloignés de la zone de coupe.

16. Motobêche
    - Éloignez vos mains des lames.
17. Sécateur à perche
    - Veillez à ce qu'aucune partie du corps ne s'approche de la chaîne. N'enlevez pas le matériau coupé et ne retenez pas le matériau à couper lorsque les lames sont en mouvement. Assurez-vous que l'interrupteur est éteint lorsque vous enlevez le matériel coincé. La chaîne continue de bouger alors que l'interrupteur est éteint. Un simple moment d'inattention lors de l'utilisation de l'élagueuse à portée étendue peut entraîner des blessures graves.
    - Portez l'élagueuse à portée étendue par la poignée avec la chaîne de scie arrêtée. Lorsque vous transportez ou rangez le sécateur à portée étendue, mettez toujours le couvercle du dispositif de la chaîne de scie. Une manipulation correcte de l'élagueuse à portée étendue permet de réduire les risques de blessure par la chaîne de la scie.
    - Tenez le sécateur à portée étendue uniquement par les surfaces de préhension isolées, car la chaîne de la scie peut entrer en contact avec des câbles cachés. Si une chaîne de scie qui entre en contact avec un fil sous tension peut rendre les parties métalliques exposées de l'élagueuse à portée étendue sous tension et donner à l'opérateur un choc électrique.
    - N'utilisez pas le sécateur à portée étendue par mauvais temps, notamment en cas de risque de foudre. Cela diminue le risque d'être frappé par la foudre.
    - Pour réduire le risque d'électrocution, ne jamais utiliser à proximité d'une ligne électrique. Tout contact avec des lignes électriques ou toute utilisation à proximité de celles-ci peut provoquer des blessures graves ou un choc électrique pouvant entraîner la mort.
    - Utilisez toujours les deux mains lorsque vous utilisez l'élagueuse à portée étendue. Tenez l'élagueuse à portée étendue à deux mains pour éviter toute perte de contrôle.
    - Utilisez toujours une protection de la tête lorsque vous utilisez l'élagueuse à portée étendue en hauteur. La chute de débris peut causer des blessures graves.

Avertissements et instructions de sécurité générale pour l'outil ECHO suivant : Souffleur ou unité DPAS configurée comme un souffleur.

Cette section contient les avertissements et les instructions de sécurité générale prescrits pour les souffleurs électriques portatifs à moteur, contenus dans la norme UL 1017. D'autres avertissements et instructions importants sont fournis dans les sections suivantes de ce manuel.

© 06/2025 ECHO Incorporé

INSTRUCTIONS IMPORTANTES SUR LA SÉCURITÉ

Quand vous utilisez un appareil électrique, vous devez toujours prendre les précautions de base suivantes :

LIRE TOUTES LES INSTRUCTIONS

⚠ AVERTISSEMENT

Pour réduire le risque d'incendie, de décharge électrique, ou de blessure :

1. N'utilisez jamais comme jouet. Une attention particulière est nécessaire lorsque la machine est utilisée par des enfants ou à proximité de ces derniers.
2. Utilisez uniquement comme de la façon décrite dans ce manuel. Utilisez uniquement les accessoires recommandés par le fabricant.
3. N'introduisez aucun objet dans les ouvertures. Veillez à ce qu'aucun objet ne se trouve dans l'orifice lors de l'utilisation de l'appareil; maintenir l'orifice dégagé de toutes poussière, fibre, cheveux, ou de tout ce qui pourrait réduire la circulation de l'air.
4. Gardez les cheveux, les vêtements amples, les doigts et toutes les parties du corps loin de l'ouverture et des pièces mobiles.
5. Désactivez toutes les commandes avant de débrancher l'outil.
6. Soyez particulièrement prudent lorsque vous nettoyez les escaliers.
7. N'utilisez pas cette machine pour ramasser des liquides inflammables ou combustibles, comme de l'essence, ni dans les endroits où ils peuvent être présents.

Avertissements et instructions de sécurité générale pour les outils ECHO suivants : Taille-haie, taille-haie à mi-hauteur, taille-haie à arbre ou taille-haie articulé, ou unité DPAS configuré comme taille-haie, taille-haie à mi-hauteur, taille-haie à arbre ou taille-haie articulé.

Cette section contient les avertissements et les instructions de sécurité générale prescrits pour les taille-haies électriques portatifs à moteur, contenus dans la norme UL 62841-4-2. D'autres avertissements et instructions importants sont fournis dans les sections suivantes de ce manuel.

⚠ AVERTISSEMENT

Lisez tous les avertissements de sécurité, toutes les instructions, illustrations et toutes spécifications fournies avec cet outil

© 06/2025 ECHO Incorporé

électrique. Le non-respect de ces instructions peut entraîner un choc électrique, un incendie et/ou des blessures graves.

Avertissements de sécurité concernant les taille-haies :

1. **Veillez à ce qu'aucune partie du corps ne s'approche de la lame. N'enlevez pas le matériau coupé et ne retenez pas le matériau à couper lorsque les lames sont en mouvement.** Les lames continuent de bouger après que l'interrupteur ait été éteint. Un simple moment d'inattention lors de l'utilisation de la taille-haie peut provoquer des blessures corporelles graves.
2. **Transportez le taille-haie par la poignée, la lame arrêtée, en veillant à ne pas actionner l'interrupteur.** Le fait de transporter correctement le taille-haie réduit le risque de démarrage par inadvertance et de blessure causée par les lames.
3. **Quand vous transportez ou rangez le taille-haie, placez, toujours le couvercle du dispositif de coupe.** Une manipulation correcte du taille-haie réduira le risque de blessures corporelles causées par les lames.
4. **Lorsque vous retirez les matériaux coincés ou procédez à l'entretien de l'appareil, assurez-vous que tous les interrupteurs sont éteints et que le cordon d'alimentation est débranché.** Une mise en marche inattendue du taille-haie lors de l'élimination de blocages ou de l'entretien peut entraîner des blessures graves.
5. **Tenez toujours le taille-haie par ses poignées isolantes seulement, car la chaîne peut entrer en contact avec un fil électrique caché ou son propre cordon.** Les lames en contact avec un câble sous tension peuvent exposer des parties métalliques de l'outil et pourraient causer une décharge électrique.
6. **Maintenez tous les cordons et câbles électriques à l'écart de la zone de coupe.** Des cordons ou câbles d'alimentation peuvent être cachés dans les haies ou les buissons et peuvent être accidentellement coupés par la lame.
7. **N'utilisez pas le taille-haie par mauvais temps, surtout s'il y a un risque de foudre.** Cela diminue le risque d'être frappé par la foudre.

Avertissements de sécurité concernant le taille-haie télescopique :

1. **Pour réduire le risque d'électrocution, n'utilisez jamais le taille-haie à portée étendue à proximité de lignes électriques.** Tout contact avec des lignes électriques ou toute utilisation à proximité de celles-ci peut provoquer des blessures graves ou un choc électrique pouvant entraîner la mort.
2. **Utilisez toujours les deux mains lorsque vous utilisez le taille-haie télescopique.** Tenez le taille-haie télescopique avec les deux mains pour éviter de perdre le contrôle.
3. **Portez toujours un casque lorsque vous utilisez le taille-haie**

© 06/2025 ECHO Incorporé

télescopique au dessus de la tête. La chute de débris peut causer des blessures graves.

Avertissements et instructions de sécurité générale pour les outils ECHO suivants : Tous les modèles DSRM et DGT, ainsi que les unités DPAS configurées comme coupe-bordures et débroussailleuse.

Cette section contient les avertissements et les instructions de sécurité générale prescrits pour les coupe-gazon électriques portatifs à moteur, les coupe-bordures, les coupe-herbes, les débroussailleuses et les scies à broussailles contenues dans la norme UL 62841-4-4. D'autres avertissements et instructions importants sont fournis dans les sections suivantes de ce manuel.

⚠ AVERTISSEMENT

Lisez tous les avertissements de sécurité, toutes les instructions, illustrations et toutes spécifications fournies avec cet outil électrique. Le non-respect de ces instructions peut entraîner un choc électrique, un incendie et/ou des blessures graves.

Avertissements de sécurité :

1. **N'utilisez pas la machine par mauvais temps, notamment en cas de risque de foudre.** Cela diminue le risque d'être frappé par la foudre.
2. **Inspectez minutieusement la zone où la machine doit être utilisée.** Les animaux sauvages peuvent être blessés par la machine pendant son fonctionnement.
3. **Inspectez soigneusement l'endroit où la machine doit être utilisée et enlevez toutes les pierres, les bâtons, les fils, les os et autres objets étrangers.** Les objets projetés peuvent causer des blessures corporelles.
4. **Avant d'utiliser la machine, vérifiez toujours visuellement que la lame ou l'ensemble de lames ne sont pas endommagés.** Les pièces endommagées augmentent le risque de blessure.
5. **Avant toute utilisation, vérifiez que le cordon d'alimentation et toute rallonge ne présentent pas de signes d'endommagement ou de vieillissement. N'utilisez pas la machine si le cordon est endommagé ou usé. Si le cordon est endommagé ou usé pendant l'utilisation, éteignez la machine et ne touchez pas le cordon avant de le débrancher.** Un cordon d'alimentation ou une rallonge endommagés peuvent entraîner un choc électrique, un incendie et/ou des blessures graves.
6. **Suivez les instructions pour changer les accessoires.** Des écrous ou

© 06/2025 ECHO Incorporé

des boulons de fixation de la lame mal serrés peuvent endommager la lame ou la faire se détacher.

7. **La vitesse de rotation nominale de la lame doit être au moins égale à la vitesse de rotation maximale indiquée sur l'outil électrique.** Les lames fonctionnant à une vitesse supérieure à leur vitesse de rotation nominale peuvent se briser et s'envoler.
8. **Portez des protections pour les yeux, les oreilles, la tête et les mains.** Des équipements de protection appropriés permettent de réduire les blessures causées par la projection de débris ou le contact accidentel avec la ligne de coupe ou la lame.
9. **Lorsque vous utilisez la machine, portez toujours des chaussures antidérapantes et protectrices. N'utilisez pas la machine si vous êtes pieds nus ou avec des sandales ouvertes.** Cela réduit les risques de blessures aux pieds en cas de contact avec les couteaux ou les lignes en mouvement.
10. **Lors de l'utilisation de la machine, portez toujours des chaussures de sécurité. N'utilisez pas la machine si vous êtes pieds nus ou avec des sandales ouvertes.** Cela réduit les risques de blessures aux pieds en cas de contact avec un couteau, une ligne ou une lame en mouvement.
11. **Lorsque vous utilisez la machine, portez toujours des pantalons longs.** Une peau exposée augmente le risque de blessure par des objets lancés.
12. **Tenez les curieux à l'écart lorsque vous utilisez cette machine.** Les débris projetés peuvent entraîner des blessures graves.
13. **Utilisez toujours vos deux mains lorsque vous utilisez la machine.** Tenir la machine à deux mains permet d'éviter la perte de contrôle.
14. **Tenez la machine uniquement par les surfaces de préhension isolées, car la ligne de coupe ou la lame peut entrer en contact avec des fils cachés ou son propre cordon.** La ligne de coupe ou lames en contact avec un fil sous tension peut exposer des parties métalliques de la machine et pourrait causer une décharge électrique.
15. **Gardez toujours un bon équilibre et n'utilisez la machine que si vous êtes debout sur le sol.** Les surfaces glissantes ou instables peuvent entraîner une perte d'équilibre ou de contrôle de la machine.
16. **N'utilisez pas la machine sur des pentes excessivement raides.** Cela réduit le risque de perte de contrôle, de glissement et de chute pouvant entraîner des blessures corporelles.
17. **Lorsque vous travaillez sur des pentes, soyez toujours sûr de votre équilibre, travaillez toujours en travers de la pente, jamais en haut ou en bas, et soyez extrêmement prudent lorsque vous changez de direction.** Cela réduit le risque de perte de contrôle, de glissement et de chute pouvant entraîner des blessures corporelles.
18. **Maintenez le cordon d'alimentation à l'écart du couteau, de la ligne ou de la lame.** Un cordon d'alimentation endommagé peut entraîner un choc électrique, un incendie et/ou des blessures graves.

© 06/2025 ECHO Incorporé

19. **Maintenez toutes les parties du corps à l'écart de l'outil de coupe, de la ligne ou de la lame lorsque la machine fonctionne. Avant de démarrer la machine, assurez-vous que le couteau, la ligne ou la lame n'entre pas en contact avec quoi que ce soit.** Un moment d'inattention lors de l'utilisation de la machine peut entraîner des blessures pour vous-même ou pour d'autres personnes.
20. **N'utilisez pas la machine au-dessus de la hauteur de la taille.** Cela permet d'éviter tout contact involontaire avec le couteau ou la lame et de mieux contrôler la machine dans des situations inattendues.
21. **Lorsque vous coupez des broussailles ou de jeunes arbres qui sont sous tension, faites attention au retour élastique.** Lorsque la tension des fibres du bois est relâchée, la brosse ou le jeune arbre peut heurter l'opérateur et/ou rendre la machine incontrôlable.
22. **Faites extrêmement attention quand vous coupez des broussailles ou de jeunes arbres.** Le matériau fin peut se prendre dans la lame, puis se rabattre violemment dans votre direction ou vous faire perdre l'équilibre.
23. **Gardez le contrôle de la machine et ne touchez pas les couteaux, les lignes ou les lames et autres pièces mobiles dangereuses lorsqu'elles sont en mouvement.** Cela permet de réduire le risque de blessures dues aux pièces mobiles.
24. **Lorsque vous retirez les matériaux coincés ou procédez à l'entretien de la machine, assurez-vous que tous les interrupteurs sont éteints et que le cordon d'alimentation est débranché.** Une mise en marche inattendue de la machine lors de l'élimination de blocages ou de l'entretien peut entraîner des blessures graves.
25. **Transportez la machine en l'éteignant et en l'éloignant de votre corps.** Une manipulation correcte de la machine réduira la probabilité d'un contact accidentel avec un couteau, une ligne ou une lame en mouvement.
26. **Lorsque vous transportez ou rangez la machine, mettez toujours le couvercle sur les lames métalliques.** Une manipulation correcte de la machine réduira la probabilité d'un contact accidentel avec la lame.
27. **N'utilisez que les coupeurs, lignes, têtes de coupe et lames de rechange spécifiés par le fabricant.** Des pièces de rechange incorrectes peuvent augmenter le risque de casse et de blessure.

Avertissements de sécurité concernant la poussée de la lame :

1. **Maintenez une prise ferme avec les deux mains sur la machine et positionnez vos bras pour résister à la poussée de la lame. Placez votre corps sur le côté gauche de la machine.** La poussée de la lame peut augmenter le risque de blessure en raison du déplacement inattendu de la machine. La poussée de la lame peut être contrôlée par l'opérateur si des précautions appropriées sont prises.
2. **Si la lame se coince, ou si vous interrompez une coupe pour une raison quelconque, éteignez la machine et maintenez-la immobile**

© 06/2025 ECHO Incorporé

dans le matériau jusqu'à ce que la lame s'arrête complètement. Lorsque la lame est en prise, n'essayez jamais de retirer la machine du matériau ou de la tirer vers l'arrière pendant que la lame est en mouvement, sous peine de provoquer une poussée de la lame. Recherchez la cause du blocage de la lame et pratiquez des mesures correctives.

3. **N'utilisez pas de lames émoussées ou endommagées.** Les lames émoussées ou endommagées augmentent le risque de se coincer ou de s'accrocher à un objet, ce qui entraîne une poussée de la lame.
4. **Maintenez toujours une bonne visibilité du matériau en cours de coupe.** Un ricochet de lame est plus susceptible de se produire dans les endroits où il est difficile de voir le matériau coupé.
5. **Si une autre personne s'approche de vous pendant que vous utilisez la machine, éteignez-la.** Il existe un risque accru de blessure pour les autres personnes qui seraient frappées par la lame en mouvement en cas de poussée de la lame.

Cette section contient des avertissements et des instructions supplémentaires contenus dans les normes UL 62841-4-2 et 62841-4- 4.

Pour les débroussailleuses, les débroussailleuses et les scies à broussailles, selon le type d'accessoire de coupe fourni :

⚠ AVERTISSEMENT

- **Retirez TOUJOURS la batterie ou débranchez l'appareil avant de régler les protections ou les poignées.**
- **Arrêtez TOUJOURS la machine, retirez la batterie et inspectez-la si elle heurte un objet dur ou si vous ressentez des vibrations excessives.**
- **Le couteau est aiguisé. Portez des gants pour protéger vos mains.**
- **Tenez toujours la poignée de l'accélérateur avec la main droite et la poignée de support avec la main gauche, en plaçant l'appareil sur le côté droit du corps.**
- **Assurez-vous que toutes les ouvertures de ventilation sont exemptes de débris.**

Remarque : Pour faire avancer le fil de coupe, tapez la tête de coupe contre le sol pendant qu'elle tourne à sa vitesse normale de fonctionnement.

Opération avec des lames :

© 06/2025 ECHO Incorporé

⚠ AVERTISSEMENT

Les lames métalliques sont très tranchantes et peuvent provoquer des blessures graves, même si l'appareil est éteint et que les lames ne sont pas en mouvement. Évitez tout contact avec les lames. Portez des gants pour protéger vos mains.

⚠ AVERTISSEMENT

L'utilisation des lames exige une configuration spécifique de la débroussailleuse. L'utilisation sans le bouclier, la barre de protection ou la poignée en U et le harnais spécifiés peut entraîner des blessures graves. Suivez les instructions d'installation.

Lame Pro Maxi-Cut pour l'herbe et les mauvaises herbes	Lame Tri-Cut pour l'herbe et les mauvaises herbes	Lame métallique pour l'herbe et les mauvaises herbes	Brosse métallique/Lames de déblayage
Poignée de soutien, avec ou sans barre de sécurité	Poignée en U ou poignée de soutien avec barre de sécurité		Poignée en forme d'U*
Bouclier avec couteau à découper	Bouclier sans lame de coupe.		
Harnais	Harnais		
Plaque supérieure/ rondelle plate	Plaques de lame supérieures/inférieures		
Écrou hexagonal	Écrou hexagonal		
Nouvelle goupille fendue	Nouvelle goupille fendue		

*Les normes ANSI et UL exigent que les débroussailleuses soient équipées d'une barre de protection ou d'un harnais restrictif. La poignée en U assure un facteur de sécurité plus élevé.

⚠ AVERTISSEMENT

N'installez pas de lames sur les coupe-bordures de modèle GT (arbre courbe).

- **N'utilisez que des pièces approuvées par ECHO. Si vous n'utilisez pas les bonnes pièces, la lame risque de s'envoler. Des blessures graves peuvent être infligées à l'opérateur et/ou aux personnes se trouvant à proximité.**
- **Le diamètre de l'arbre de la plaque supérieure des lames doit**

© 06/2025 ECHO Incorporé

correspondre au diamètre de l'arbre des lames.

- **Pour la barre d'arrêt ou la poignée en U, suivez les instructions fournies avec le kit de conversion de lame ou le kit de poignée en U, et vérifiez que la lame est correctement fixée.**
- **Une nouvelle goupille fendue est nécessaire chaque fois qu'une lame est installée.**
- **Des harnais d'épaule peuvent être utilisés sur tous les coupe-bordures et débroussailleuses pour réduire la fatigue de l'opérateur. Les débroussailleuses de plus de 7,5 kg (16,5 lb) de poids sec (sans carburant) et les débroussailleuses à manche en U nécessitent un double harnais d'épaule.**

Remarque : La barrière est utilisée pour limiter le mouvement vers l'arrière de l'unité. La barre de protection n'est pas une poignée et ne doit pas être saisie lors de l'utilisation ou du transport de l'appareil.

Sélection des lames :

AVIS

Toutes les lames ne sont pas compatibles avec tous les coupe-bordures. Visitez www.echousa. com ou www.shindaiwa-usa.com pour trouver des lames compatibles.

⚠ AVERTISSEMENT

Le type de lame utilisé DOIT être adapté au type et à la taille du matériau à couper. Une lame inadaptée ou émoussée peut provoquer des blessures graves. Les lames DOIVENT être tranchantes. Les lames émoussées augmentent le risque de coup de pied et de blessure pour vous-même et les personnes présentes. N'utilisez jamais une lame de délignage, une lame de scie circulaire ou tout autre type de lame non approuvée.

Lames à 3 dents pour l'herbe et les mauvaises herbes peuvent être utilisées partout où la tête de ligne en nylon est utilisée. N'utilisez PAS cette lame pour les mauvaises herbes ou les broussailles épaisses.

Lame à 8 dents pour l'herbe et les mauvaises herbes est conçue pour l'herbe, les débris de jardin et les mauvaises herbes épaisses jusqu'à 19 mm (0,75") de diamètre. N'utilisez PAS cette lame pour les broussailles ou les végétaux ligneux lourds.

Lame de brosse à 80 dents est conçue pour couper les broussailles et les plantes ligneuses jusqu'à 13 mm (0,5") de diamètre.

Lame de débroussaillage à 22 dents est conçue pour les fourrés denses et les gaules jusqu'à de 64 mm (2,5") en diamètre.

© 06/2025 ECHO Incorporé

⚠ AVERTISSEMENT

Un coupe-bordure/débroussailleuse doté d'une lame métallique peut provoquer des blessures graves s'il est manipulé de manière incorrecte.

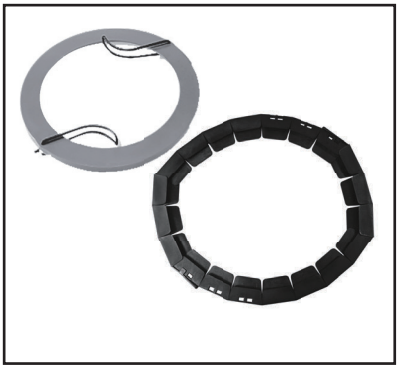

Faites toujours preuve d'une extrême prudence lorsque vous transportez ou manipulez l'équipement afin d'éviter tout contact avec les bords tranchants de la lame. Utilisez le couvercle de lame en option lorsque l'appareil n'est pas utilisé.

Conservez les lames dans leur emballage de protection jusqu'à ce que vous soyez prêt à les installer. Rangez les lames en toute sécurité après les avoir retirées afin d'éviter les blessures dues à un contact accidentel.

Utilisez des protecteurs de lame pour protéger les dents de la lame pendant le transport de l'appareil.

Pour les tailleurs de haies :

⚠ AVERTISSEMENT

Vérifiez toujours l'absence de corps étrangers dans les haies et les buissons avant de les tailler.

Taille-haie articulé Angle de coupe réglable :

⚠ AVERTISSEMENT

Ne réglez jamais l'ensemble de coupe lorsque la batterie est installée.

⚠ AVERTISSEMENT

Les lames du taille-haie sont affûtées. Portez toujours des gants pour régler l'ensemble de coupe.

⚠ AVERTISSEMENT

NE PAS mettre le taille-haie en bout de course lors du réglage de l'angle de coupe, sous peine de blessures graves.

© 06/2025 ECHO Incorporé

1. Placez l'appareil sur une surface plane avec le protège-lame (A) vers le haut. Assurez-vous que l'interrupteur d'arrêt est en position « STOP ».
2. Saisissez la poignée de réglage de la lame (B) et comprimez ensemble les leviers de verrouillage de la lame (C) et (D). Faites tourner la lame jusqu'à la position souhaitée. Relâchez les leviers pour verrouiller la lame.

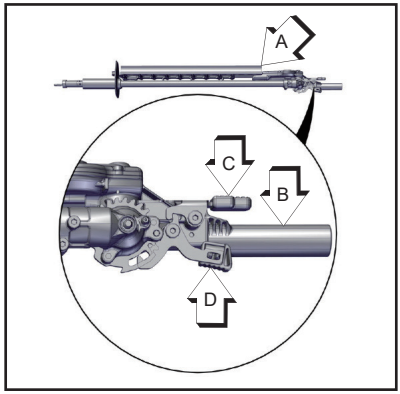

⚠ AVERTISSEMENT

Le boîtier d'engrenages devient CHAUD pendant l'utilisation. Saisissez toujours l'ensemble par la poignée de réglage de la lame lorsque vous effectuez des réglages de l'angle de coupe, sinon vous risquez de vous blesser gravement.

AVIS

Toujours installer le couvercle de la lame pour le stockage ou le transport.

Faites tourner l'ensemble de coupe :

Utilisez toujours l'appareil du côté droit de votre corps - JAMAIS du côté gauche. Faites pivoter le dispositif de coupe de 180° sur l'arbre d'entraînement afin d'éviter de couper directement au-dessus de votre tête.

1. Desserrer la vis de blocage du carter d'engrenage (A) et retirer la vis de positionnement du carter d'engrenage (B).
2. Faites pivoter le dispositif de coupe de 180° sur l'arbre d'entraînement jusqu'à ce que le trou de positionnement de l'arbre d'entraînement soit visible à travers le trou de positionnement du boîtier d'engrenages.
3. Installez la vis de positionnement du carter d'engrenage (B) et serrez fermement toutes les pièces.

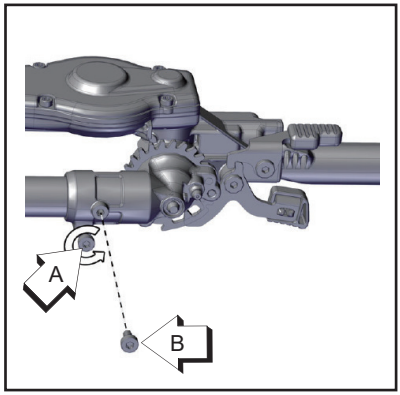

© 06/2025 ECHO Incorporé

AVERTISSEMENT

Les lames du taille-haie sont très affûtées. Portez des gants pour protéger vos mains lors de la rotation de l'ensemble de coupe, au risque de vous blesser gravement.

AVERTISSEMENT

Pendant le fonctionnement, l'unité complète, en particulier le logement de l'arbre d'entraînement et le boîtier d'engrenages, peut devenir trop chaude pour être touchée. Évitez tout contact lorsque vous faites tourner le dispositif de coupe.

© 06/2025 ECHO Incorporé

DESCRIPTION

Repérez les étiquettes de sécurité sur votre appareil. Assurez-vous que l'étiquette ou les étiquettes sont lisibles et que vous comprenez et suivez les instructions qui s'y trouvent. Si une étiquette ne peut pas être lue, une nouvelle peut être commandée auprès de votre revendeur ECHO. L'étiquette de sécurité est à titre d'exemple seulement. Votre étiquette peut apparaître légèrement différente.

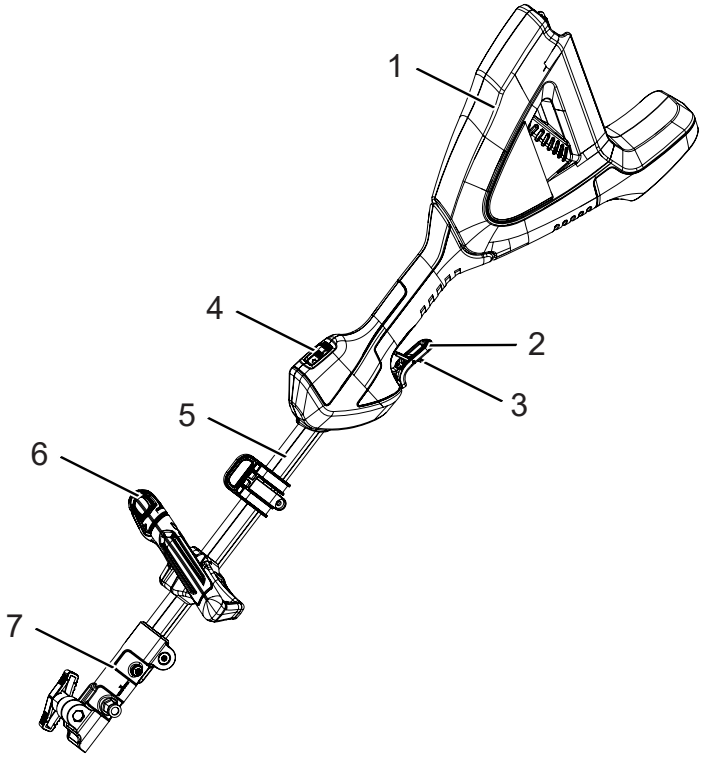

1. Bloc moteur
2. Interrupteur d'alimentation
3. Interrupteur du levier de verrouillage
4. Interrupteur de vitesse
5. Arbre supérieur
6. Poignée de support
7. Coupleur

© 06/2025 ECHO Incorporé

CONTENU

Le produit ECHO que vous avez acheté a été pré-assemblé en usine pour votre commodité. En raison des restrictions d'emballage, certains assemblages peuvent être nécessaires.

Après avoir ouvert le carton, vérifiez qu'il n'est pas endommagé. Informez immédiatement votre revendeur ou revendeur ECHO des pièces endommagées ou manquantes. Utilisez la liste de contenu pour vérifier les pièces manquantes.

1 Bloc moteur avec arbre d’entraînement supérieur
1 Accessoire de débroussailleuse à arbre de transmission inférieur*
1 Ensemble de poignée de support
1 Manuel d'utilisation
1 Batterie*
1 Chargeur*

*Tous les appareils ne comprennent pas de batterie, de chargeur ou d’accessoire de coupe.

AVIS

Pour obtenir une liste complète des batteries compatibles avec cet outil et tous les outils eFORCE®, scannez ce code ou consultez le site https://www. echo-usa.com/battery-information.

© 06/2025 ECHO Incorporé

ASSEMBLAGE

⚠ AVERTISSEMENT

Retirez la batterie de la machine avant l'entretien.

⚠ AVERTISSEMENT

N'utilisez pas d'accessoire non recommandé pour cette machine.

Déballer la machine

⚠ AVERTISSEMENT

Assurez-vous d'assembler correctement la machine avant de l'utiliser.

⚠ AVERTISSEMENT

- **Si les pièces sont endommagées, n'utilisez pas la machine.**
- **Si vous n'avez pas toutes les pièces, n'utilisez pas la machine.**
- **Si les pièces sont endommagées ou manquantes, communiquez avec le centre de service.**

1. Ouvrez l'emballage.
2. Lisez la documentation contenue dans la boîte.
3. Retirez toutes les pièces non assemblées de la boîte.
4. Retirez la machine de sa boîte.
5. Jetez la boîte et l'emballage en respectant les règlements locaux.

© 06/2025 ECHO Incorporé

Attacher la poignée de support

1. Retirez les vis de la poignée.

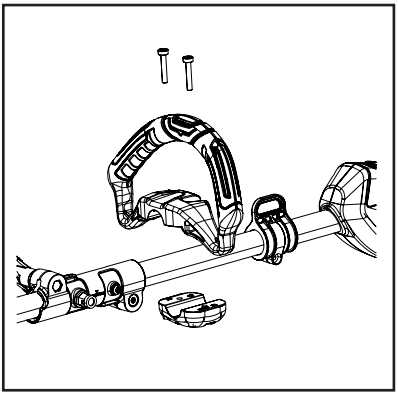

2. Attachez la poignée de support et abaissez la bride sur l'arbre.

3. Placez les trous de vis (A) sur la poignée de support vers la poignée arrière (B).

4. Placez la poignée de support dans la position la plus confortable pour l'utilisation.

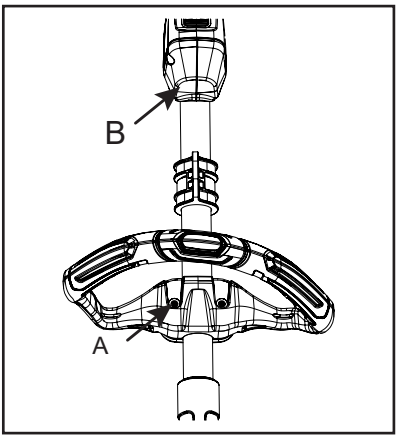

5. Serrez les vis.

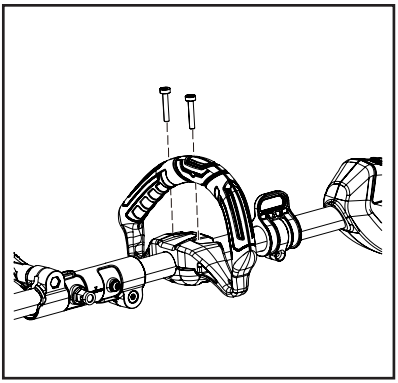

© 06/2025 ECHO Incorporé

Arbre du bloc moteur à l'ensemble de l'arbre inférieur

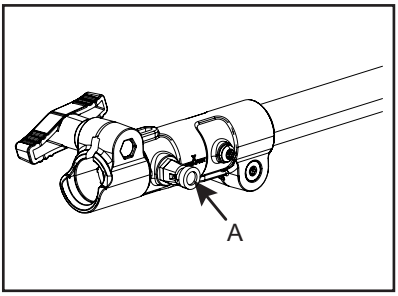

1. Placez l'ensemble de bloc moteur/arbre sur une surface plane.
2. Tirez la goupille de verrouillage (A) et tournez-la d'un quart de tour dans le sens inverse des aiguilles d'une montre pour la mettre en position de verrouillage.
3. Retirez le crochet de stockage et le capuchon de l'arbre d'entraînement de l'accessoire.

Remarque : Votre coupleur peut sembler différent du coupleur illustré.

4. Monter avec précaution l'ensemble de l'arbre d'entraînement de l'accessoire dans le coupleur (B). Faites tourner l'arbre (C) pour vous assurer que l'arbre d'entraînement inférieur interne s'engage dans la douille carrée de l'arbre d'entraînement supérieur.

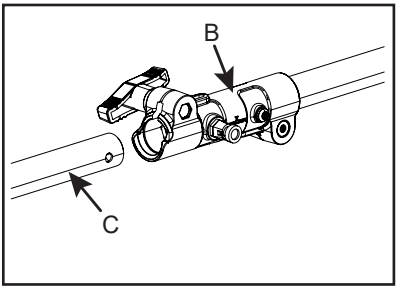

Remarque : Le logement du roulement inférieur et l'ensemble de la tête doivent être alignés avec le bloc moteur.

Remarque : Certains modèles ont une décalcomanie de la chaîne de montage pour aider à l'assemblage.

5. Faites tourner la goupille de positionnement (A) d'un quart de tour dans le sens des aiguilles d'une montre pour qu'elle s'engage dans le trou de l'arbre inférieur. Assurez-vous que la goupille de verrouillage est complètement engagée en faisant tourner l'arbre d'entraînement inférieur. La goupille de positionnement doit s'enclencher dans le coupleur. Un engagement complet empêchera une rotation supplémentaire de l'arbre.
6. Fixez l'ensemble de l'arbre inférieur au coupleur en serrant le bouton de serrage (D).

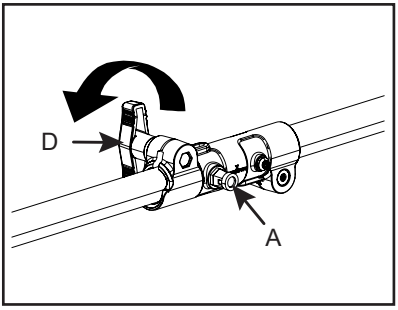

© 06/2025 ECHO Incorporé

Recharge de la batterie

Remarque : Voir les manuels d'utilisation séparés fournis avec la batterie et le chargeur.

⚠ AVERTISSEMENT

- **Utilisez uniquement des batteries et des chargeurs ECHO eFORCE® de 56 V.**
- **Conservez le chargeur et la batterie à l'abri de l'humidité et de tout liquide.**
- **N'utilisez pas le chargeur sur une surface facilement combustible (par exemple, papier, textiles) ou dans un environnement présentant un risque élevé d'incendie.**
- **Ne pas couvrir le chargeur. Couvrir le chargeur l'empêchera de refroidir.**
- **N'utilisez pas le chargeur dans des environnements explosifs, par exemple en présence de liquides, gaz ou poussières inflammables. Le chargeur peut produire des étincelles qui peuvent enflammer la poussière ou les fumées - il y a un risque d'explosion.**
- **Ne branchez le chargeur qu'au secteur dont la tension et la fréquence sont indiquées sur la plaque signalétique.**
- **Ne branchez le chargeur que sur une prise murale facilement accessible.**
- **N'insérez jamais d'objets dans les fentes de refroidissement de la batterie ou du chargeur.**
- **Ne pas charger ou utiliser une batterie et un chargeur défectueux, endommagés ou déformés.**
- **Ne pas ouvrir, endommager ou laisser tomber la batterie ou le chargeur.**
- **Un liquide peut s'échapper de la batterie si elle est endommagée ou mal utilisée; évitez tout contact avec la peau. En cas de contact accidentel, laver les parties de la peau concernées avec beaucoup d'eau et de savon. Si du liquide entre en contact avec les yeux, ne les frottez pas. Rincez les yeux avec beaucoup d'eau pendant au moins 15 minutes. Demandez également une assistance médicale.**
- **Ne jamais ponter (court-circuiter) les contacts de la batterie ou les bornes du chargeur avec des objets métalliques.**
- **Protégez-la de la lumière directe du soleil, de la chaleur et des flammes nues et ne la jetez jamais dans le feu; il y a un risque d'explosion.**
- **En cas de fumée ou de feu dans le chargeur, débranchez-le immédiatement de la prise murale.**
- **Si le cordon de raccordement est endommagé, débranchez**

© 06/2025 ECHO Incorporé

immédiatement la fiche de l'alimentation électrique pour éviter tout risque d'électrocution.

- **N'exposez pas la batterie aux micro-ondes ou à la haute pression.**
- **Pour réduire le risque de trébuchement, placez et marquez le cordon de raccordement de manière à ce qu'il ne puisse pas être endommagé ou mettre en danger les autres.**

AVIS

La batterie est livrée partiellement chargée en usine et doit être complètement chargée avant la première utilisation. Chargez la batterie lorsqu'elle ne produit plus suffisamment d'énergie pour faire fonctionner l'appareil ou lorsque les témoins lumineux indiquent que la batterie est faible.

1. Branchez le cordon d'alimentation du chargeur dans la prise murale.
2. Alignez les nervures de la batterie avec les rainures du chargeur, puis faites glisser la batterie dans le chargeur.
3. Pendant la charge normale, le voyant du chargeur (A) clignote en VERT.

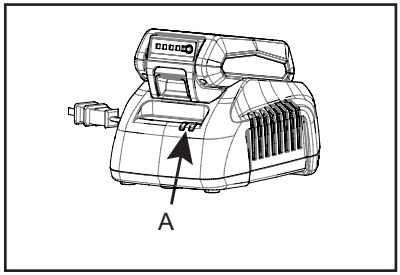

AVIS

Si le chargeur détecte un problème, la D.E.L. clignote en ROUGE. Retirez la batterie du chargeur, éliminez les obstructions des contacts et réinstallez la batterie dans le chargeur. Si la batterie est en dehors de la plage de température acceptable (0 °C à 60 °C, 32 °F à 140 °F), le voyant reste ROUGE.

4. Lorsque la charge est terminée, le voyant reste VERT. Voir le manuel de la batterie pour le temps de charge.
5. Vérifiez que la batterie est entièrement chargée. Retirez la batterie du chargeur, appuyez sur le bouton d'état de charge de la batterie (B), et vérifiez l'affichage D.E.L..

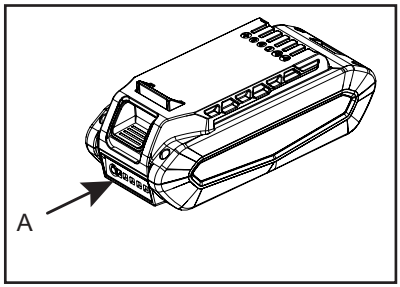

- Un voyant vert indique que la batterie est chargée de 0 à 25 %.
- Deux voyants verts indiquent que la batterie est chargée à 25-50 %.
- Trois voyants verts indiquent que la batterie est chargée à 50-75 %.
- Un voyant vert indique que la batterie est chargée de 75 à 100 %.

© 06/2025 ECHO Incorporé

6. Débranchez le cordon d'alimentation du chargeur de la prise murale.

Installer l'application

⚠ AVERTISSEMENT

L'accessoire fonctionne lorsque la batterie est installée, que le voyant d'alimentation est allumé et que l'interrupteur d'alimentation et l'interrupteur du levier de verrouillage sont enclenchés. Assurez-vous que l'appareil est correctement positionné pour éviter toute perte de contrôle et toute blessure grave. Gardez les parties mobiles de l'accessoire hors du sol et loin des objets qui pourraient s'emmêler ou être projetés.

Remarque : La batterie est livrée partiellement chargée en usine et doit être complètement chargée avant la première utilisation.

1. Assurez-vous que l'appareil est hors tension.
2. Alignez les nervures (A) de la batterie avec les rainures du bloc moteur. Faites glisser la batterie dans le bloc moteur.
3. Assurez-vous que le loquet de la batterie (B) s'enclenche en place et que la batterie est bien fixée avant de commencer à travailler.

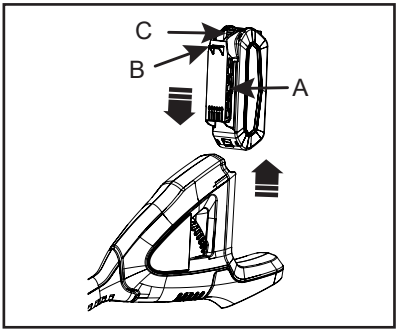

AVIS

Assurez-vous que le verrou de la batterie est complètement engagé avant d'utiliser l'appareil.

Retirer la batterie

1. Pour retirer la batterie, appuyez sur le dispositif de déverrouillage de la batterie (C) et faites glisser la batterie hors du bloc moteur.

© 06/2025 ECHO Incorporé

OPÉRATION

Démarrage de l’unité

⚠ AVERTISSEMENT

L'accessoire fonctionne lorsque la batterie est installée et que l'interrupteur à levier de verrouillage et l'interrupteur d'alimentation sont enclenchés. Assurez-vous que le produit est correctement positionné pour éviter toute perte de contrôle et toute blessure grave.

Remarque : Cet appareil dispose de deux modes de fonctionnement : faible et élevé. Utilisez l'interrupteur de vitesse pour passer d'un mode à l'autre.

1. Réglez l’interrupteur de vitesse (4) sur le mode de fonctionnement souhaité : tortue pour une vitesse faible, lièvre pour une vitesse élevée.
2. Déplacez le levier de verrouillage (3) vers l'avant pour libérer l'interrupteur d'alimentation (2).
3. Appuyez sur l’interrupteur d’alimentation pour augmenter le régime.

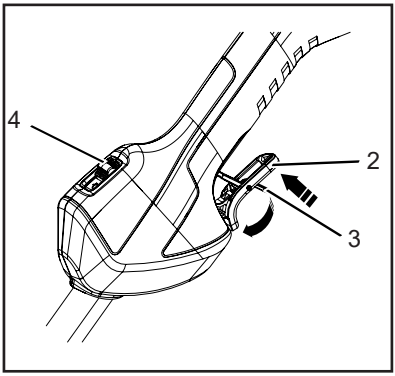

© 06/2025 ECHO Incorporé

Arrêter la machine

1. Relâchez l'interrupteur d'alimentation pour arrêter la machine.

Applications

⚠ AVERTISSEMENT

Tenez toujours la poignée de l'accélérateur avec la main droite et la poignée de support avec la main gauche, en plaçant l'appareil sur le côté droit du corps.

⚠ AVERTISSEMENT

N'installez pas de lames sur les coupe-bordures de GT (arbre courbe).

Techniques opératoires - Tête de ligne en nylon

Les têtes de ligne en nylon peuvent être utilisées pour tailler, faucher, couper et scalper l'herbe et les mauvaises herbes légères.

Taille

Introduisez la ligne de filage dans le matériau à couper. Inclinez la tête de ligne sur le côté pour diriger les débris de coupe loin de vous :

- Modèle SRM/DSRM/PAS/DPAS/SB/TX/C/T (Arbre droit, rotation de la tête de coupe dans le sens inverse des aiguilles d'une montre) - Inclinez la tête de coupe vers le bas sur le côté droit pendant la coupe pour éloigner les débris de coupe de l'opérateur. Faites avancer la ligne progressivement dans le matériau que vous souhaitez couper, en évitant tout contact avec les clôtures ou autres barrières.
- Modèles GT : Inclinez la tête de coupe vers la gauche pendant la coupe pour éloigner les débris de l'opérateur.

© 06/2025 ECHO Incorporé

Faucheuse

Faucheuse - Faites pivoter la tête de coupe en arc de cercle horizontale, en introduisant progressivement le fil dans le matériau à couper. Avancez à chaque arc pour couper une bande. La largeur de l'andain de coupe dépend de l'arc. Utilisez un arc plus grand pour un andain plus large, ou un arc plus petit pour un andain plus étroit. Maintenez la tête de ligne inclinée pour diriger les débris de coupe vers l'avant ou loin de vous.

Bordure et découpage

Ces deux opérations sont effectuées avec la tête de coupe de la ligne en nylon inclinée à un angle prononcé. Le découpage consiste à enlever la partie supérieure de la végétation, laissant la terre à nu. Les bordures consistent à couper l'herbe là où elle s'est répandue sur le trottoir ou l'allée. Pendant le délignage et le scalpage, tenez l'appareil à un angle prononcé, dans une position où les débris, ainsi que la terre et les pierres délogées, ne reviendront pas vers vous, même s'ils ricochent sur la surface dure.

Généralités

- Les débris s'écoulent dans le sens de la rotation de la tête de ligne. Changez la position de la tête de ligne pour assurer que le flux de débris est dirigé loin de l'opérateur.
- Maintenez la ligne de coupe à l'écart des clôtures en fil de fer afin d'éviter tout enchevêtrement.
- N'utilisez le taille-bordures que si la tête de coupe se trouve en dessous de la hauteur des genoux.

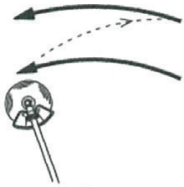

Techniques opératoires - Lame en métal ou en plastique

Les lames de débroussailleuses peuvent être utilisées pour couper et tailler une grande variété de matériaux. Reportez-vous à la section relative à la sélection des lames pour déterminer la lame adaptée à l'application.

Faucheuse (lames de 3, 8 et 80 dents pour les mauvaises herbes et les broussailles)

- Pour couper de grandes sections d'herbe et de mauvaises herbes, faites pivoter la tête de coupe en arc de cercle horizontale, en faisant pénétrer progressivement la lame dans le matériau à couper. Réglez la vitesse de l'accélérateur en fonction de votre travail.
- Ne pas faire pivoter le tuyau principal avec les bras. Tournez les hanches pour faire pivoter la lame horizontalement de droite à gauche, et coupez les

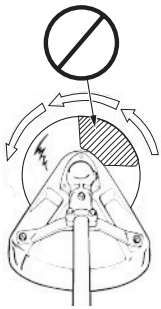

© 06/2025 ECHO Incorporé

mauvaises herbes du côté gauche de la lame.

- N'utilisez pas la faux d'avant en arrière, car l'herbe pourrait s'éparpiller et un retour de bâton pourrait se produire facilement.
- Inclinez la lame vers la gauche de 5 à 10 degrés pour que les herbes coupées soient poussées vers la gauche, ce qui facilite la progression.
- Avancez à chaque arc pour couper une bande.
- La largeur de l'andain de coupe dépend de l'arc. Utilisez un arc plus grand pour un andain plus large, ou un arc plus petit pour un andain plus étroit. La largeur de coupe suggérée est d'environ 1,5 m (4,9 pi).
- Lors du fauchage de grosses broussailles d'un diamètre maximal de 12,7 mm (0,5") de droite à gauche, évitez de couper avec la section en surbrillance.

Forces de réaction

⚠ AVERTISSEMENT

- **L'accessoire de coupe continue à tourner même après le relâchement de l'accélérateur, gardez le contrôle de l'appareil jusqu'à ce qu'il s'arrête complètement.**
- **Un ricochet de lame peut se produire lorsque la lame en rotation entre en contact avec un objet qu'elle ne coupe pas immédiatement. Le respect des techniques de coupe appropriées permet d'éviter les coups de lame.**
- **Le ricochet de la lame peut être suffisamment violent pour provoquer la propulsion de l'appareil et/ou de l'opérateur dans n'importe quelle direction, et éventuellement la perte de contrôle de l'appareil.**
- **Un ricochet de lame peut se produire sans avertissement si la lame s'accroche, cale ou se bloque.**
- **Un ricochet de lame est plus susceptible de se produire dans les endroits où il est difficile de voir le matériau coupé.**

Pousser ou tirer - Coup de pied

Lors d'une utilisation normale, l'utilisation d'une débroussailleuse équipée d'une lame métallique circulaire peut produire de fortes forces de réaction soudaines et difficiles à contrôler. De fortes forces de réaction peuvent provoquer une perte d'équilibre ou une perte de contrôle de l'équipement, entraînant des blessures graves pour l'opérateur et les personnes présentes.

Comprendre les causes de ces forces réactives peut vous aider à les éviter et à garder le contrôle de l'équipement si vous subissez une réaction soudaine pendant la coupe. Les forces réactives se produisent lorsque la force appliquée par les dents coupantes d'une lame rencontre une résistance, et qu'une partie

© 06/2025 ECHO Incorporé

de la force de coupe est renvoyée vers l'équipement. Plus la force de coupe ou la résistance est grande, plus la force réactive est grande.

Forces de poussée et de traction

Les forces de poussée et de traction sont des forces réactives qui poussent l'équipement directement vers l'opérateur, ou qui tirent l'équipement directement à l'opposé de l'opérateur. Ces forces sont le résultat de la coupe sur les côtés de la lame. La direction de la force dépend du côté de la lame utilisée et du sens de rotation de la lame au point de contact. La force réactive est dans le sens inverse de la rotation de la lame au point de contact, quel que soit l'endroit où s'effectue le contact. Ces types de forces réactives sont également appelés « poussée de la lame »

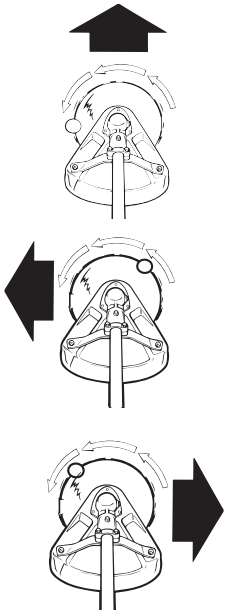

Comme le montre l'illustration, une lame tournant dans le sens inverse des aiguilles d'une montre fera que l'équipement s'éloignera de l'opérateur si le point de résistance à la coupe se trouve sur le côté gauche de la lame. Si le point de résistance à la coupe se trouve sur le côté droit de la lame, l'équipement repoussera vers l'opérateur. Dans les deux exemples, la force réactive est dans le sens inverse de la rotation de la lame au point de contact où se produit la résistance.

Coup de pied

Le coup de pied est également une force réactive causée par la résistance à la coupe, mais la direction de la poussée de la lame est latérale (à gauche ou à droite de la lame), au lieu d'être vers l'avant ou l'arrière, vers l'opérateur. Dans la plupart des cas, le coup de pied, la traction et le coup de pied peuvent être réduits ou éliminés par :

- Utiliser la bonne lame pour le travail de coupe
- Utiliser des lames correctement aiguisées
- Appliquer une force constante et régulière sur la lame pendant la coupe
- Éviter les obstacles et les dangers au sol
- Faire très attention en coupant des matériaux plus durs comme des broussailles extrêmement sèches, des jeunes arbres et des petits arbres
- Couper à partir d'une position stable et sûre

© 06/2025 ECHO Incorporé

Problèmes de coupe de la lame

Blocage - Les lames peuvent se bloquer dans la coupe si elles sont émoussées ou forcées. Le coincement peut endommager la lame et entraîner sa rupture ou des blessures dues aux fragments et aux débris volants. Si une lame est coincée dans une coupe, n'essayez pas de la retirer en faisant levier de haut en bas pour ouvrir la coupe. Si vous faites levier sur la lame, vous risquez de la plier, de la casser et de vous blesser.

Pour dégager une lame coincée dans la coupe, arrêtez l'appareil et soutenez le coupe-bordures ou la débroussailleuse pour éviter toute contrainte sur la lame. Poussez l'arbre à l'écart du point d'entrée de la coupe pour ouvrir la coupe, et tirez la lame directement à l'écart de la coupe dans un mouvement rectiligne. Soyez prudent lorsque vous relâchez l'arbre afin d'éviter d'être frappé par le retour du ressort ou de tomber.

Vérifiez que la lame n'est pas endommagée avant de poursuivre. Affûtez les dents si elles sont émoussées ou remplacez la lame si elle est fendue, pliée, sans dents ou autrement endommagée.

Pour éviter de se lier :

- Maintenez les lames tranchantes
- Évitez toute pression excessive pendant les coupes
- Ne pas dépasser la capacité de coupe de la lame
- N'utilisez pas de lames dont les dents de coupe sont endommagées ou manquantes
- Ne pas faire basculer les lames dans la coupe

© 06/2025 ECHO Incorporé

ENTRETIEN

⚠ AVERTISSEMENT

Les pièces mobiles peuvent amputer les doigts ou causer des blessures graves. Gardez les mains, les vêtements et les objets lâches à l'écart de toutes les ouvertures. Arrêtez toujours l'unité et assurez-vous que toutes les pièces mobiles sont complètement arrêtées avant de retirer les obstructions, de nettoyer les débris ou d'entretenir l'unité. Laissez l'unité refroidir avant d'effectuer l'entretien. Portez des gants pour protéger les mains des arêtes vives et des surfaces chaudes.

⚠ AVERTISSEMENT

L'utilisation d'une unité mal entretenue peut entraîner des blessures graves pour l'opérateur ou les personnes se trouvant à proximité. Suivez toujours toutes les instructions d'entretien telles qu'elles sont écrites, sinon des blessures graves peuvent en résulter.

Votre appareil est conçu pour fournir de nombreuses heures de service sans problème. Un entretien régulier et programmé aidera votre unité à atteindre cet objectif. Si vous n'êtes pas sûr ou n'êtes pas équipé des outils nécessaires, nous vous recommandons d'amener votre appareil chez un réparateur pour l'entretien. Pour vous aider à décider si vous voulez le FAIRE VOUS-MÊME ou laisser le concessionnaire le faire, chaque tâche d'entretien a été notée. Si la tâche n'est pas répertoriée, consultez votre concessionnaire pour les réparations.

Niveaux de compétence

Niveau 1 = Facile. Des outils communs peuvent être nécessaires.

Niveau 2 = Difficulté modérée. Certains outils spécialisés peuvent être nécessaires.

Niveau 3 = Consultez votre détaillant.

Cliquez ICI ou allez sur http://www.echo-usa.com/products/maintenance-kit

ou

ICI https://www.shindaiwa-usa.com/you-can.aspx

© 06/2025 ECHO Incorporé

Intervalles d'entretien

COMPOSANT OU SYSTÈME	PROCÉDURE D'ENTRETIEN	Niveaux de compétence
Quotidien ou avant utilisation		1
Batterie/compartiment à batterie	Inspecter/Nettoyer/Charger	1
Vis / Écrous / Boulons	Inspecter/Serrer/Remplacer	1
Arbre d'entraînement	Graisser[1]	1

REMARQUES SUR LA PROCÉDURE D'ENTRETIEN :

[1] Appliquez une graisse à base de lithium toutes les 25 heures d'utilisation.

AVERTISSEMENT

S'il n'est pas entretenu correctement, le produit peut présenter un risque grave pour la santé physique.

AVIS

S'il n'est pas entretenu correctement, les performances du produit peuvent se détériorer. Les intervalles de temps affichés sont au maximum. L'utilisation réelle et votre expérience détermineront la fréquence de l'entretien requis. Si vous utilisez continuellement de l'huile de chaîne à base végétale, inspectez et faites l'entretien souvent. Si vous trouvez une anomalie, demandez à votre revendeur ECHO de la réparer.

Maintenance et entretien

AVERTISSEMENT

Retirez la batterie avant d'effectuer les procédures d'entretien.

© 06/2025 ECHO Incorporé

Nettoyage de la batterie et du compartiment de la batterie

⚠ AVERTISSEMENT

Risque de choc électrique ou d'incendie. N'utilisez pas de matériaux conducteurs pour nettoyer la batterie ou le compartiment de la batterie. Sinon, des blessures graves peuvent en résulter.

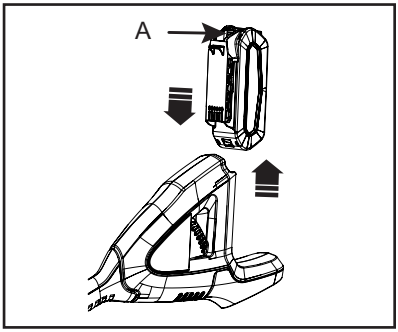

1. Relâchez l'interrupteur d'alimentation et laissez la tête de coupe s'arrêter.
2. Appuyez sur le loquet de la batterie (A) et faites glisser la batterie hors du bloc moteur.
3. Utilisez de l'air comprimé ou une brosse à poils doux pour enlever les débris de la batterie et du compartiment de la batterie.

Remplacement de la ligne en nylon

⚠ ATTENTION

Porter des gants ou des blessures corporelles peuvent en résulter :

- ***La lame est tranchante.***
- ***Le carter d'engrenage et la zone environnante peuvent être chauds.***

⚠ AVERTISSEMENT

N'utilisez jamais de fil ou de câble métallique qui peut se briser et devenir un « projectile » dangereux. Des blessures graves peuvent survenir.

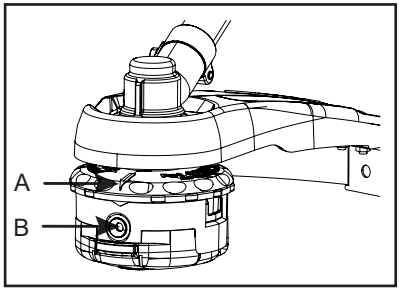

1. Coupez un morceau de ligne à la longueur recommandée.

2,0 mm (0,080") de diamètre 6 m (20 pi).

2,4 mm (0,095") de diamètre 6 m (20 pi).

2. Alignez les flèches (A) sur le dessus du bouton avec les ouvertures des œillets (B).

© 06/2025 ECHO Incorporé

3. Insérez une extrémité du fil de coupe dans un œillet (B) et poussez le fil à égale distance dans la tête de coupe.

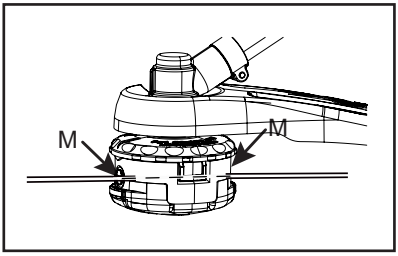

4. Tenez la tête de coupe tout en tournant le bouton dans le sens des aiguilles d'une montre pour enrouler le fil sur la bobine jusqu'à ce qu'environ 13 cm (5") de chaque fil restent exposés.

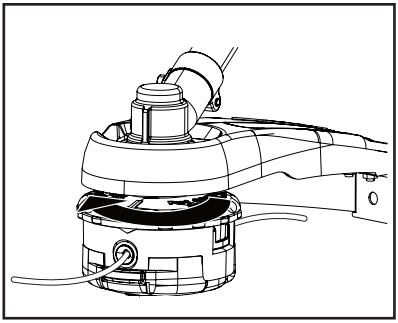

La tête de coupe est maintenant complètement chargée et prête à fonctionner.

AVIS

Lorsque les indicateurs d'usure situés au bas de la tête Speed-Feed® sont usés, ou si des trous apparaissent, le remplacement du couvercle ou de l'ensemble de la tête Speed-Feed® est nécessaire.

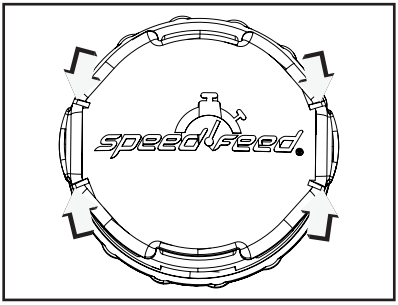

© 06/2025 ECHO Incorporé

Instructions de démontage de la tête de fil en nylon

Remarque : Pour une utilisation normale, le démontage de la tête Speed-Feed® n'est pas nécessaire. Cependant, si les circonstances nécessitent un démontage, suivez ces instructions.

1. Appuyez sur le haut des languettes de verrouillage (A) des deux côtés de la tête Speed-Feed® pour libérer le couvercle (B) du support d'œillet (C).

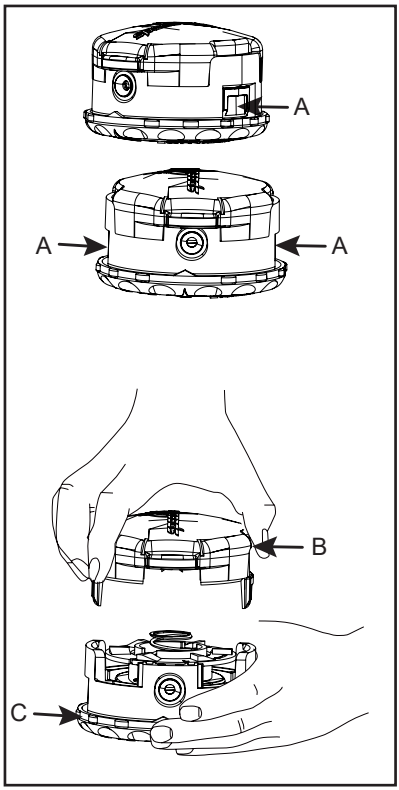

2. Retirez le couvercle du support d'œillet.

Affûtage des lames de métal

⚠ AVERTISSEMENT

Les lames métalliques sont très tranchantes et peuvent provoquer des blessures graves, même si l'appareil est éteint et que les lames ne sont pas en mouvement. Évitez tout contact avec les lames. Portez des gants pour protéger vos mains.

© 06/2025 ECHO Incorporé

Plusieurs styles de lames métalliques sont approuvés pour être utilisés sur la débroussailleuse. La lame à 8 dents peut être affûtée lors d'un entretien normal. La lame de déblayage et la lame à 80 dents nécessitent un entretien professionnel.

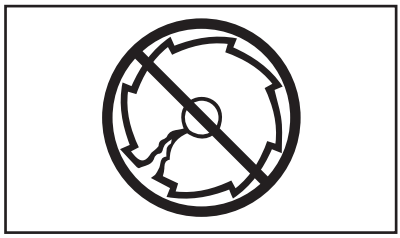

Avant d'affûter la lame, vérifiez de près qu'elle n'est pas fendue (regardez attentivement le bas de chaque dent et le trou de montage central), qu'il ne manque pas de dents et qu'elle n'est pas pliée. Si vous découvrez l'un de ces problèmes, remplacez la lame.

Lorsque vous affûtez une lame, retirez toujours la même quantité de matériau de chaque dent pour maintenir l'équilibre.

Une lame qui n'est pas équilibrée entraîne une manipulation dangereuse en raison des vibrations et peut entraîner une défaillance de la lame.

1. Limez chaque dent à un angle de 30°, un nombre spécifique de fois, par exemple, quatre coups par dent. Faites le tour de la lame jusqu'à ce que toutes les dents soient aiguisées.
2. NE PAS limer le « gosier » (rayon) de la dent avec la lime plate. Le rayon doit rester. Un angle vif entraînera une fissure et la rupture de la lame.

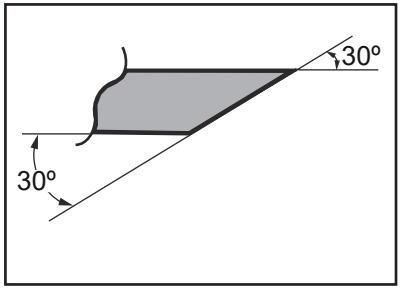

AVIS

Si vous utilisez une meuleuse électrique, veillez à ne pas surchauffer les dents et à ne pas laisser les pointes ou les dents devenir rouges ou bleues. NE PAS placer la lame dans l'eau de refroidissement. Cela modifierait la trempe de la lame et pourrait entraîner sa défaillance.

3. Limez chaque dent à un angle de 30°, un nombre spécifique de fois, par exemple, quatre coups par dent. Faites le tour de la lame jusqu'à ce que toutes les dents soient aiguisées.

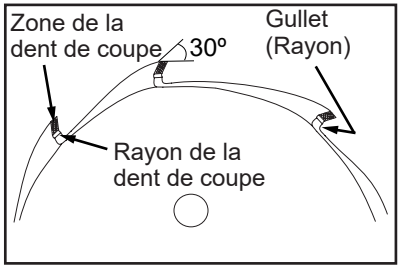

© 06/2025 ECHO Incorporé

DÉPANNAGE

Problème	Cause possible	Solution
Le moteur ne démarre pas lorsque vous appuyez sur l'interrupteur de puissance.	Pas de contact électrique entre la machine et la batterie.	1. Retirez la batterie. 2. Vérifiez le contact et réinstallez la batterie.
	La batterie est déchargée.	Rechargez la batterie.
	L'interrupteur du levier de verrouillage et l'interrupteur d'alimentation ne sont pas poussés en même temps.	1. Poussez l'interrupteur du levier de verrouillage et maintenez-le. 2. Tirez sur l'interrupteur de puissance pour démarrer la machine.
La machine s'arrête lorsque vous couper l'herbe.	La batterie ou la machine est trop chaude.	1. Laissez refroidir la batterie jusqu'à ce que son fonctionnement revienne à la normale. 2. Laissez refroidir la machine pendant environ 10 minutes.
	La batterie est déconnectée de l'outil.	Réinstallez le la batterie.
	La batterie est déchargée.	Rechargez la batterie.
Le voyant rouge du chargeur clignote ou ne s'allume pas.	La fiche n'est pas connectée à la prise de courant.	Branchez le chargeur.
	La batterie n'est pas installée correctement.	Vérifiez l'installation de la batterie.
	Connexion obstruée.	Réinstallez la batterie après avoir éliminé les obstructions.
	Défaut dans le chargeur.	Consultez votre revendeur.
	Défaut dans la batterie.	Consultez votre revendeur.
L'appareil ne s'allume pas	La batterie n'est pas installée correctement.	Vérifiez l'installation de la batterie.
L'appareil ne fonctionne pas lorsqu'il est allumé	La batterie est déchargée.	Chargez la batterie.
	La batterie est en dehors de la plage de température acceptable.	Retirez la batterie et laissez-la refroidir.

© 06/2025 ECHO Incorporé

Le temps de fonctionnement est trop court.	La batterie est en dehors de la plage de température acceptable.	Retirez la batterie et laissez-la refroidir.
	L'unité électronique est trop chaude.	Éteignez l'appareil et laissez-le refroidir.
	La batterie est déchargée.	Rechargez la batterie.

© 06/2025 ECHO Incorporé

STOCKAGE

Stockage après utilisation

⚠ AVERTISSEMENT

Ne pas stocker dans une enceinte où des fumées combustibles peuvent s'accumuler. Un incendie peut se produire.

Lors du stockage du produit pendant de longues périodes, assurez-vous que les préparatifs suivants pour le stockage sont effectués.

Tête de pompe

Ne stockez pas votre unité sans effectuer une maintenance de protection de stockage qui comprend les éléments suivants :

• Mettez l'unité hors tension.

• Retirez la batterie.

• Enlevez l'accumulation de saleté et de débris de l'extérieur de l'unité.

• Serrez toutes les vis et tous les écrous.

• Couvrez le compartiment de la batterie, la batterie et le chargeur.

• Rangez l'appareil dans un endroit sec et sans poussière, hors de portée des enfants.

Batterie

• Retirez la batterie.

• À conserver dans un endroit sec et sans poussière, hors de portée des enfants.

• Conserver à des températures comprises entre 32 °F (0 °C) et 113 °F (45 °C).

Si la batterie est stockée pendant plus de six mois, chargez-la à 100 % de sa capacité.

Chargeur

• Retirez la batterie du chargeur.

• Mettez l'appareil hors tension.

• À conserver dans un endroit sec et sans poussière, hors de portée des enfants.

© 06/2025 ECHO Incorporé

Élimination

Les principales pièces en plastique qui composent le produit ont des codes indiquant leurs matériaux. Les codes se rapportent aux matériaux suivants; mettez ces pièces en plastique au rebut conformément aux réglementations locales.

Matériaux

Marque	Matériau
>PA6-GF<	Nylon 6 - Fibre de verre
>PP-GF<	Polypropylène - Fibre de verre
>PE-HD<	Polyéthylène
>PP<	Polypropylène

• La batterie contient du lithium. Éliminez-les uniquement dans un point de collecte désigné.

• Les batteries lithium-ion doivent être mises au rebut de manière appropriée.

• Veuillez contacter votre revendeur si vous ne savez pas comment éliminer ou recycler les déchets de pièces en plastique.

© 06/2025 ECHO Incorporé

SPÉCIFICATIONS

MODÈLE	DPAS-2100	
	Débroussailleuse	Bloc moteur uniquement
Longueur	1573 mm (61,93")	872 mm (34")
Largeur	290 mm (11,42")	229 mm (9")
Hauteur	178 mm (7,01")	229 mm (9")
Poids (sans batterie)	3,83 kg (8,45 lb)	2,55 kg (5,62 lb)
Poids (avec batterie)	4,85 kg (10,7 lb)	3,6 kg (7,94 lb)
Tige de commande	Tube en aluminium de 25,0 mm	
Sens de rotation	Dans le sens inverse des aiguilles d'une montre; vu de dessus	/
Tête de coupe	Tête de fil en nylon Speed-Feed®	/
Guidon	Avant - boucle, poignée arrière	
Type	Sans fil, à batterie	
Moteur	56V	
Vitesse à vide	6100/5900 ±10 % tr/min	11500±10 % tr/min
Diamètre de la ligne de coupe	2,4 mm (0,095")	/
Diamètre de coupe	406 mm (16") / 356 mm (14")	/
Type d'avance du fil	Avance par coups	/
Batterie modèle	Batteries de série ECHO eFORCE® 56V	
Type	Li-ion	
Voltage	56 (noté 50,4)	
Type de chargeur	CCVC	
Tension d'entrée du chargeur	AC 120	
Chargeur modèle	Chargeur de batterie de série ECHO eFORCE® 56V	
Temps de charge	Voir le manuel d'utilisation de la batterie	

© 06/2025 ECHO Incorporé

Caractéristiques de la broche DPAS-2100:

No. d'accessoire.	Vitesse typique de la broche (tr/min)	Vitesse maximale de la broche (tr/min)
99944200540	5800 ±10%	10000
99944200545	4800 ±10%	10000
99944200615	9000 ±10%	10000
99944200502	6200 ±10%	10000

Accessoires optionnels ECHO

⚠ AVERTISSEMENT

Les accessoires suivants de la série ECHO Pro Attachment ont été vérifiés par ECHO comme étant compatibles avec ce balai mécanique. Les pièces jointes conformes énumérées ont été vérifiées séparément par un NRTL (National Recognized Test Lab) pour être conformes aux normes applicables. Les accessoires énumérés qui ne sont pas conformes ont tout de même subi des tests importants pour assurer leur compatibilité avec ce balai mécanique. Veillez à lire et à comprendre toutes les consignes de sécurité et de fonctionnement figurant dans ce manuel de l'opérateur pour tous les accessoires énumérés. L'utilisation de combinaisons d'accessoires non ECHO peut entraîner des blessures graves. Lisez et respectez toutes les consignes de sécurité énumérées dans ce manuel et dans le manuel des accessoires. ECHO, INC. ne sera pas responsable de la défaillance des dispositifs de coupe, des pièces jointes ou des accessoires qui n'ont pas été testés et approuvés par ECHO à utiliser avec ces unités.

Pièces jointes compatibles	
Description	**Numéro de modèle**
Coupe-bordures DPAS-2100 Speed Feed®	99944200502
Coupe-bordures Speed-Feed®	99944200540
Couteau à arbre courbe Rapid Loader™	99944200615
Couteau Pro-Torque	99944200545
Power Pruner™	99944200532
Pro Paddle	99944200620
Pro Sweep	99944200553
Motoculteur/Cultivateur	99944200513
Extension de 3 pieds[1]	99944200536

© 06/2025 ECHO Incorporé

Souffleur puissant	99944200490
Débroussailleuse	99944200601
Coupe-bordures à arbre courbe	99944200470
Coupe-bordures à arbre droit	99944200475
Taille-haie	99944200486
Taille-haie à portée moyenne	99944200640
Taille-haie articulé	99944200596
1. À utiliser avec : Accessoires de taille de haie articulée, de taille de haie, de taille de haie à mi-portée et de Power Pruner™ UNIQUEMENT.	

Pièces jointes conformes		
Description	**Numéro de modèle**	**Norme applicable**
Coupe-bordures DPAS-2100 Speed Feed®	99944200502	UL Std. 62841-4-4; CAN/CSA Std. C22.2 No. 62841-4-4
Coupe-bordures Speed-Feed®	99944200540	UL Std. 62841-4-4; CAN/CSA Std. C22.2 No. 62841-4-4
Couteau à arbre courbe Rapid Loader™	99944200615	UL Std. 62841-4-4; CAN/CSA Std. C22.2 No. 62841-4-4
Couteau Pro-Torque	99944200545	UL Std. 62841-4-4; CAN/CSA Std. C22.2 No. 62841-4-4
Power Pruner™	99944200532	UL Std. 82; CAN/CSA Std. C22.2 No. 147-15
Pro Paddle	99944200620	UL Std. 82; CAN/CSA Std. C22.2 No. 147-15
Pro Sweep	99944200553	UL Std. 82; CAN/CSA Std. C22.2 No. 147-15
Motoculteur/Cultivateur	99944200513	UL Std. 82; CAN/CSA Std. C22.2 No. 147-15
Extension de 3 pieds[2]	99944200536	UL Std. 82; CAN/CSA Std. C22.2 No. 147-15
Souffleur puissant	99944200490	UL Std. 1017; CAN/CSA Std. C22.2 No. 243-17
2. À utiliser avec : Attachements Power Pruner™ uniquement		

D'autres accessoires de la série Pro Attachment approuvés par ECHO pour ce groupe électrogène peuvent devenir disponibles après la publication de ce manuel d'utilisation. Consultez www.echo-usa.com ou appelez le 1-800-432-ECHO pour obtenir la liste actuelle des accessoires approuvés pour ce balai mécanique.

© 06/2025 ECHO Incorporé

ENREGISTREMENT DU PRODUIT

Merci d'avoir choisi ECHO Power Equipment

Veuillez vous rendre à l'adresse http://www.echo-usa.com/Warranty/Register-Your-ECHO pour enregistrer votre nouveau produit en ligne. C'est RAPIDE et FACILE! REMARQUE : vos renseignements ne seront jamais vendus ou utilisés à mauvais escient par ECHO, Incorporated.

L'enregistrement de votre achat nous permet de communiquer avec vous dans le cas improbable d'une mise à jour du service ou d'un rappel de produit, et vérifie votre propriété pour la prise en compte de la garantie.

Si vous n'avez pas accès à Internet, vous pouvez remplir le formulaire ci-dessous et le poster à :

ECHO Incorporated, Product Registration, PO Box 1139, Lake Zurich, IL 60047.

© 06/2025 ECHO Incorporé

ENREGISTREMENT DU PRODUIT

DPAS-2100

PRODUCT REGISTRATION CARD : TARJETA DE REGISTRO : CARTE D'ENREGISTREMENT DU PRODUIT

ONLINE OPTION: Register online and save a stamp! You will be alerted of product updates and/or be sent new ECHO product information and special offers. Simply go to: **www.echo-usa.com**

OPCIÓN POR INTERNET: ¡Registrese en la pagina web y ahorre una estampilla! Le alertarán sobre actualizaciones del producto y/o se le enviara información sobre los nuevos productos ECHO y las ofertas especiales. Simplemente visite: **www.echo-usa.com**

OPTION EN LIGNE : Enregistrer en ligne et épargner un timbre! Vous serez informé sur les nouveaux produits ECHO et les mises à jour de produit ainsi que les offres spéciales. Simplement visitez le: **www.echo-usa.com**

Please Print : Por Favor Enscriba Con Letra De Molde : En Lettre Carré S.V.P.

Confidential: Information provided will not be shared or sold

Purchaser's Name : Nombre del Comprador : Nom de l'acheteur

Address : Dirección : Adresse

City : Ciudad : Ville | *State : Estado : Province* | *Zip Code : Código Postal : Code Postal*

E-Mail Address : Dirección De Correo Electrónico : Courrier Électronique

Phone Number : Número De Teléfono : Téléphone | *Date of Purchase : Fecha de la Compra : Date de l'achat*

Where Purchased : Nombre del Almacén donde fue Comprado : Lieu d'achat

Model Number : Numero del Modelo : No. de modéle | *Serial Number : Numero de Serie : No. de série*

Registering your purchase enables us to contact you in the unlikely event of a service update or product recall and verifies your ownership in the event of loss. : El registrar su compra nos permite estar en contacto con usted en caso de cualquier evento como el aviso de tiempo de servicio o la revocación del producto y verificación de propiedad en caso de robo o pérdida. : L'enregistrement de votre achat nous permettra de vous contacter dans le cas improbable de modifications des instructions d'entretien ou de rappel du produit et vérifier que vous êtes le propriétaire en cas de vol ou de perte.

Primary use of tool: ☐ Professional ☐ Homeowner ☐ Rental Equip.
Uso primario de la herramienta: ☐ Profesional ☐ Dueño de casa ☐ Alquiler
Usage principal : ☐ Professionnel ☐ Residential ☐ Location

Do you wish to receive periodic ECHO product information and special offers by e-mail? ☐ Yes ☐ No
¿Desea usted recibir información periódica y ofertas especiales por correo electronico sobre el producto ECHO? ☐ Yes ☐ No
Souhaitez-vous recevoir périodiquement de l'information sur les produits ECHO et les offres spéciales par courrier électronique ? ☐ Oui ☐ Non

Did you visit the ECHO website before purchasing your product?
☐ Yes ☐ No
Visitó usted la pagina web ECHO antes de comprar su producto?
☐ Sí ☐ No
Avez-vous visité le site d'ECHO avant de procurer votre produit?
☐ Oui ☐ Non

What factor(s) most influenced your purchase?

☐ Performance	☐ Price	☐ Dealer
☐ Reliability	☐ Prior Experience	☐ Quality
☐ Friend/Family	☐ Brand	☐ Warranty

¿Qué factor(es) influenció más en su compra?

☐ Funcionamiento	☐ Precio	☐ Distribuidor
☐ Confiabilidad	☐ Experiencia Anterior	☐ Calidad
☐ Amigo/Familia	☐ Marca	☐ Garantía

Quel facteur (facteurs) vous a influencé le plus?

☐ Performance	☐ Prix	☐ Marchand
☐ Fiabilité	☐ Expérience	☐ Qualité
☐ Ami/Famille	☐ Marque	☐ Garantie

ECHO INC., 400 Oakwood Rd., Lake Zurich, IL 60047
1.800.432.ECHO WWW.ECHO-USA.COM

X7572270206 02-2012

© 06/2025 ECHO Incorporé

99922338047

GARANTIE

Relevé de garantie limitée pour les produits portables ECHO de 56 volts et les tondeuses Walk Behind vendus aux États-Unis et au Canada

Mandats d'ECHO Incorporated à l'acheteur au détail d'origine que ce produit d'extérieur de marque ECHO de 56 volts est exempt de défauts de matériaux et de fabrication et accepte de réparer ou de remplacer, à la discrétion d'ECHO Incorporated, tout produit défectueux gratuitement dans ces délais à compter de la date d'achat :

■ Si le produit est destiné à l'usage du propriétaire :

• Unités et outil nu - 5 ans

• Batterie ou chargeur – 2 ans

■ Si le produit est destiné à un usage commercial :

• Unités et outil nu - 2 ans

• Batterie ou chargeur – 2 ans

■ Si le produit est destiné à la location : 90 jours pour toutes les unités, batteries et chargeurs.

■ Accessoires de coupe tels que, y compris, barres, chaînes, pignons, lames, dents, ceintures, PowerBroomTM et les têtes de tondeuse en nylon pour l'utilisation par le propriétaire ou usage non producteur de revenus seront couvertes pour les défaillances dues à des défauts de matériaux ou de fabrication pendant une période de 60 jours à partir de la date d'achat du produit d'origine et de 30 jours pour une utilisation commerciale / de location. Toute mauvaise utilisation par contact avec du béton, des roches ou d'autres structures n'est pas couverte par cette garantie.

Cette garantie s'étend uniquement à l'acheteur au détail d'origine et commence à la date de l'achat au détail d'origine.

Toute partie de ce produit jugée raisonnablement par ECHO Incorporated, défectueuse en matériaux ou en fabrication sera réparée ou remplacée sans frais pour les pièces et la maind'oeuvre par un Concessionnaire ECHO.
Les unités, pièces de réparation et accessoires remplacés en vertu de cette garantie ne sont garantis que pour le reste de la période de garantie d'origine.

Le produit, y compris toute pièce défectueuse, doit être retourné à un Concessionnaire ECHO pendant la période de garantie. Les frais de livraison du produit au centre de service pour les travaux de garantie et les frais de retour au propriétaire après la réparation ou le remplacement seront payés

© 06/2025 ECHO Incorporé

par le propriétaire. La responsabilité d'ECHO Incorporated à l'égard des réclamations se limite à effectuer les réparations ou les remplacements requis et aucune réclamation de violation de garantie ne doit être un motif d'annulation ou d'annulation du contrat de vente de tout produit d'extérieur de marque ECHO de 56 volts. Une preuve d'achat sera exigée par le concessionnaire pour justifier toute réclamation de garantie. Tous les travaux sous garantie doivent être effectués par un concessionnaire ECHO autorisé.

Cette garantie ne couvre pas les unités, les batteries ou les chargeurs qui ont fait l'objet d'une mauvaise utilisation, d'une négligence, d'une négligence ou d'un accident, ou qui ont été utilisés de quelque manière que ce soit contrairement aux instructions d'utilisation spécifiées dans le manuel de l'opérateur. Cette garantie ne couvre pas la détérioration normale due à l'utilisation ou à l'exposition, et toute réparation.

Cette garantie ne couvre pas les dommages aux chargeurs ou aux batteries par une tension de charge incorrecte et les batteries qui ont été exposées à des températures supérieures à celles spécifiées dans le manuel de l'opérateur, aux batteries qui n'ont pas été correctement chargées ou aux batteries qui ont atteint leur durée de vie utile.

Cette garantie ne s'applique à aucun dommages au produit qui résultent d'un mauvais entretien ou à tout produit qui a été modifié ou modifié. La garantie ne s'étend pas aux réparations rendues nécessaires par l'usure normale ou par l'utilisation de pièces ou d'accessoires qui sont incompatibles avec le produit d'extérieur 56 Volts de marque ECHO ou qui nuisent à son fonctionnement, à ses performances ou à sa durabilité. De plus, cette garantie ne couvre pas l'usure d'articles normaux tels que, mais sans s'y limiter :

Articles d'usure - Boutons de bosse, bobines extérieures, lignes de coupe, bobines intérieures, rondelles en feutre, goupilles d'attelage, lames de paillage, ventilateur à refoulement, tubes de soufflage et de vide, sac et sangles à vide, barres de guidage, chaînes de scie, sac de capture d'herbe, lames de taille-haie et roues

ECHO Incorporated se réserve le droit de modifier ou d'améliorer la conception de ce produit sans assumer aucune obligation de modifier tout produit précédemment fabriqué.

Toutes les garanties implicites sont limitées dans la durée à la période de garantie indiquée. En conséquence, de telles garanties implicites, y compris la qualité marchande, l'adéquation à un usage particulier ou autre, sont déclinées dans leur intégralité après l'expiration de la période de garantie de cinq ans, deux ans, un an, 90 jours, 60 jours ou 30 jours. L'obligation d'ECHO Incorporated en vertu de cette garantie est strictement et exclusivement

© 06/2025 ECHO Incorporé

limitée à la réparation ou au remplacement de pièces défectueuses. ECHO Incorporated, ne suppose pas ou n'autorise quiconque à assumer pour lui toute autre obligation. Certains États n’autorisent pas les limitations sur la durée d’une garantie implicite, de sorte que la limitation cidessus peut ne pas s’appliquer à vous. ECHO Incorporated, n'assume aucune responsabilité pour les frais accessoires, consécutifs, ou d’autres dommages, y compris les frais de retour du produit à un concessionnaire pour les produits d’extérieur de marque ECHO de 56 volts et les frais de livraison au propriétaire, le temps de déplacement du mécanicien, les frais de téléphone, la location d’un produit similaire pendant le temps que le service de garantie soit effectué, le voyage, la perte ou les dommages de biens meubles, perte de revenus, perte d’utilisation du produit, perte de temps ou inconvénient. Certains États n’autorisent pas l’exclusion ou la limitation des dommages accessoires ou consécutifs, de sorte que la limitation ou l’exclusion ci-dessus peut ne pas s’appliquer à vous.

Cette garantie vous donne des droits légaux spécifiques, et vous pouvez également avoir d’autres droits qui varient d’un État à l’autre.

© 06/2025 ECHO Incorporé

REMARQUES

© 06/2025 ECHO Incorporé

© 06/2025 ECHO Incorporé

437PAS000001 - 437PAS999999

438PAS000001 - 438PAS999999

ÉCHO INCORPORÉ
400 Oakwood Road
Zurich Lake, IL 60047
www.echo-usa.com