Accessories for ECHO products can be found at:
Pour obtenir des accessoires pour les produits ECHO, consulter notre catalogue d'accessoires à:
http://www.echo.ca/products/catalogs

OPTIONAL ACCESSORIES & ATTACHMENTS:	
Chain Saw Carry Bag	**103942147**
Small Chain Saw Case	**99988801213**
12-20" Scabbard	**99988801595**
ToughChest-20 Case	**99988801210**
Chain Sharpening Kit	
for chain 91PX45CQ	**99988800720**
for chain 90PX45CQ	**99988800721**
SAFETY EQUIPMENT	
Hearing Protection	**99988801520**
Helmet System	**99988801500**
Chaps - 36" Apron	**99988801300**
Chaps - 40" Apron	**99988801301**
Chaps - 36" Full Wrap	**99988801302**
Chaps - 40" Full Wrap	**99988801303**

ACCESSOIRES EN OPTION	
Étui pour scie à chaîne	103942147
Petit étui pour scie à chaîne	99988801213
Fourreau 30-50cm	99988801595
ToughChest-20 Étui	99988801210
Kit d'affûtage de chaîne	
pour chaîne 91PX45CQ	99988800720
pour chaîne 90PX45CQ	99988800721
EQUIPEMENT DE SÉCURITÉ	
Protection de l'ouïe	99988801520
Système de casque protecteur	99988801500
Jambières-tablier 91cm	99988801300
Jambières-tablier 102cm	99988801301
Jambières de protection 91cm	99988801302
Jambières de protection 102cm	99988801303

PARTS CATALOG
NOMENCLATURE DES PIÈCES

CS-271T Chainsaw
CS-271T Scie à chaîne

26.9 cc

SERIAL NUMBER
NUMÉRO DE SÉRIE

C67115001001 - C67115999999

ECHO Incorporated
400 Oakwood Road, Lake Zurich, Illinois 60047
WWW.ECHO-USA.COM

©2025 ECHO Incorporated. All Rights Reserved

P/N 99922205078
REVISED 06/17/25

Table of Contents
Table des Matières

Engine 3
Moteur

Carburetor 4
Carburateur

Carburetor 5
Carburateur

Intake 6
Admission

Exhaust 7
Échappement

Ignition 8
Allumage

Recoil Starter 9
Lanceur à rappel

Fuel System 10
Système de carburant

Oil System 11
Système de huile

Engine Cover 12
Couvercle de moteur

Chain Brake 13
Frein de chaîne

Handles, Throttle Control 14
Poignée, Commande d'accélérateur

Handles, Throttle Control 15
Poignée, Commande d'accélérateur

Clutch 16
Embrayage

Labels 17
Étiquettes

Chain, Guide Bar 18
Chaîne coupante, Guide-chaîne

Tools 19
Outils

Maintenance Kits 19
Trousse d'entretien

Bulk Pipe 19
Tuyau en vrac

Bulk Starter Rope 19
Corde du démarreur en vrac

+ Denotes item is part of an assembly
++ Denotes item is part of a sub-assembly

+ Indique l'article fait partie d'une assemblée
++ Indique l'article fait partie d'un sous-ensemble

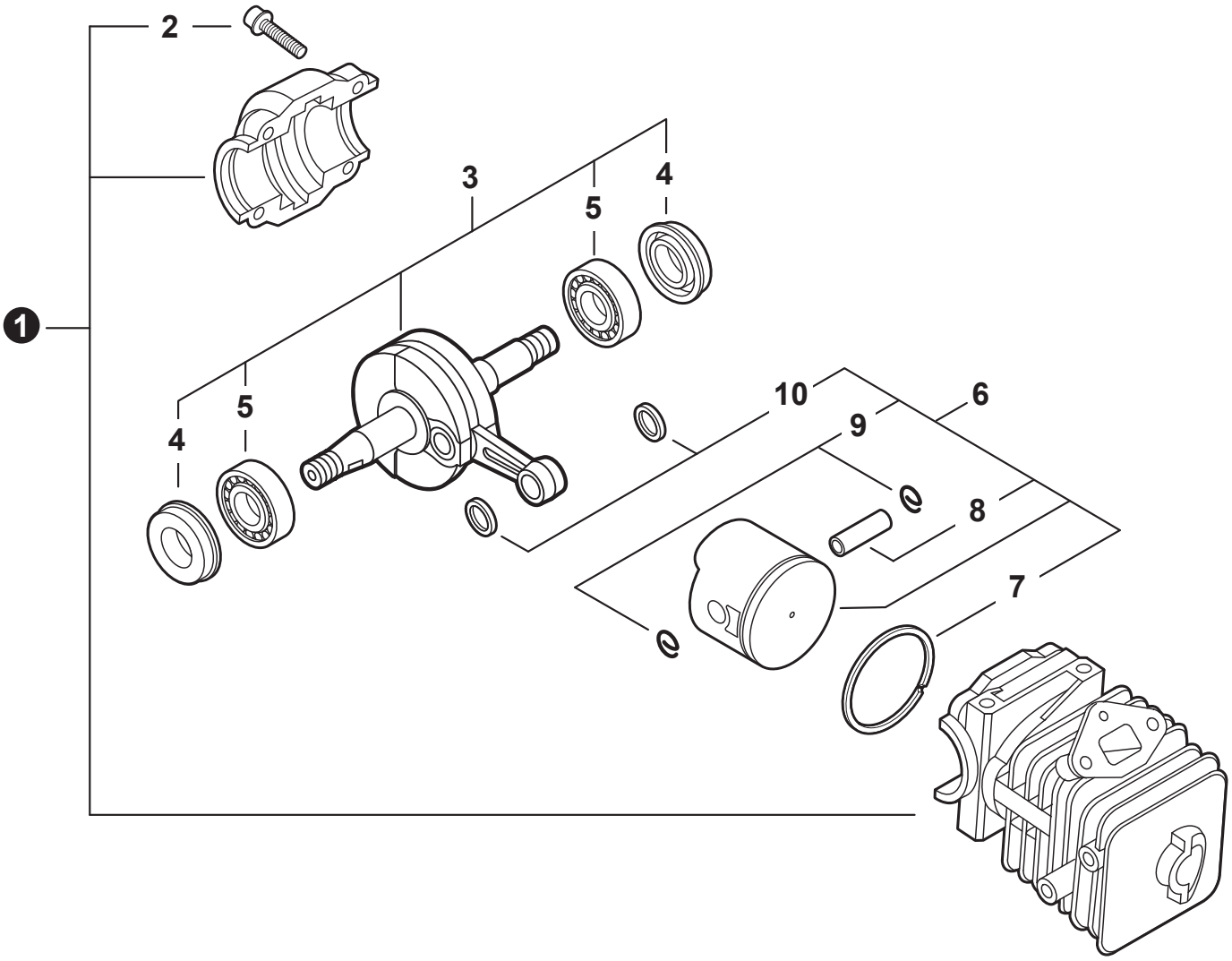

NO.	PART NUMBER	QTY.	DESCRIPTION	NOM DE LA PIÈCE
1	**P021044050**	**1**	**CYLINDER KIT**	**KIT DE CYLINDRE**
2	90016205022	4	+BOLT 5x22	+BOULON 5x22
3	**P100000820**	**1**	**CRANKSHAFT ASSY**	**VILEBREQUIN COMPLET**
4	V505000001	2	+SEAL, OIL	+JOINT D'HUILE
5	90080036001	2	+BEARING, BALL 6001	+ROULEMENT À BILLES 6001
6	**P021044060**	**1**	**PISTON KIT**	**KIT DE PISTON**
7	A101000630	1	+RING, PISTON	+SEGMENT DE PISTON
8	10001322330	1	+PIN, PISTON	+AXE DE PISTON
9	10001504630	2	+RING, SNAP	+ANNEAU ÉLASTIQUE
10	10001411520	2	+WASHER, THRUST	+RONDELLE DE BUTÉE

+ Denotes item is part of an assembly
++ Denotes item is part of a sub-assembly

+ Indique l'article fait partie d'une assemblée
++ Indique l'article fait partie d'un sous-ensemble

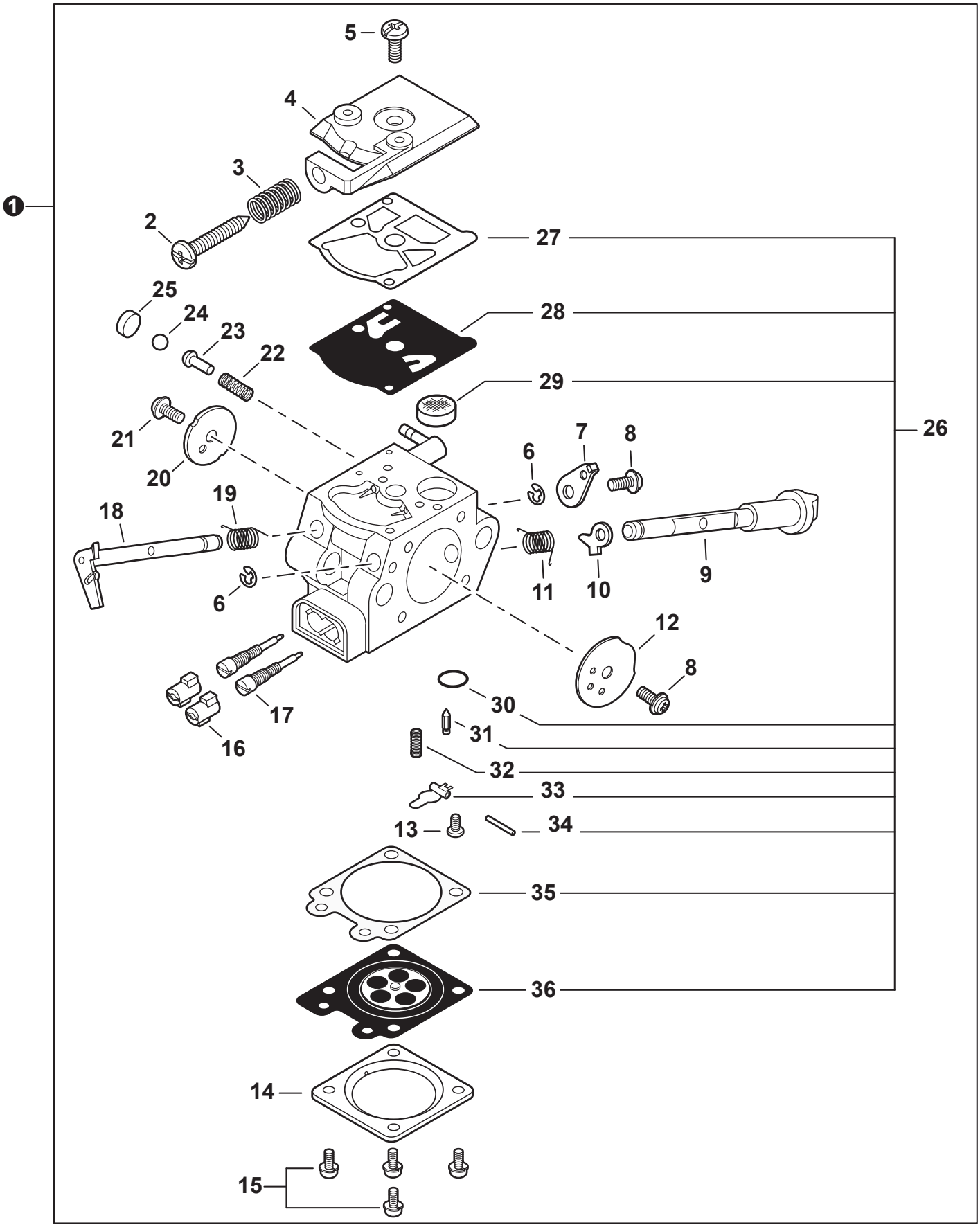

+ Denotes item is part of an assembly
++ Denotes item is part of a sub-assembly

+ Indique l'article fait partie d'une assemblée
++ Indique l'article fait partie d'un sous-ensemble

NO.	PART NUMBER	QTY.	DESCRIPTION	NOM DE LA PIÈCE
1	**A021004141**	**1**	**CARBURETOR WT-1072**	**CARBURATEUR WT-1072**
2	12313404260	1	+SCREW, IDLE ADJUST	+VIS DE RÉGLAGE RALENTI
3	12313304260	1	+SPRING, IDLE ADJUST	+RESSORT DE RÉGLAGE RALENTI
4	12312424430	1	+COVER, FUEL PUMP	+COUVERCLE DE POMPE À CARBURANT
5	12311003930	1	+SCREW	+VIS
6	12312715030	2	+E-RING	+BAGUE EN E
7	P003000380	1	+LEVER, THROTTLE	+LEVIER D'ACCÉLÉRATEUR
8	12311438830	2	+SCREW	+VIS
9	P003004790	1	+SHAFT ASSY, CHOKE	+ARBRE D'ÉTRANGLEMENT
10	P003001510	1	+LEVER, FAST IDLE	+LEVIER RALENTI ACCÉLÉRÉ
11	P003004780	1	+SPRING	+RESSORT
12	P003000410	1	+VALVE, CHOKE	+SOUPAPE D'ÉTRANGLEUR
13	12313903930	1	+SCREW, METERING LEVER PIN	+VIS DE LA CHEVILLE DU LEVIER DE DOSAGE
14	12314203930	1	+COVER, METERING DIAPHRAGM	+COUVERCLE DOSEUSE À MEMBRANE
15	12313002960	4	+SCREW	+VIS
16	P003000010	2	+CAP, LIMITER	+BOUCHON DU LIMITEUR
17	P003004820	2	+NEEDLE, MIXTURE	+AIGUILLE DE MÉLANGE
18	P003005240	1	+SHAFT ASSY, THROTTLE	+AXE DE PAPILLON COMPLET
19	12311337530	1	+SPRING, THROTTLE RETURN	+RESSORT D'ACCÉLÉRATEUR
20	12311605960	1	+VALVE, THROTTLE	+PAPILLON DES GAZ
21	P003002380	1	+SCREW	+VIS
22	12318609660	1	+SPRING, START VALVE	+RESSORT
23	12318509660	1	+PISTON ASSY	+PISTON COMPLET
24	12313609660	1	+BALL	+BILLE
25	P003005090	1	+PLUG	+BOUCHON
26	**P033000020**	**1**	**+REPAIR KIT, CARBURETOR**	**+KIT DE RÉPARATION CARBURATEUR**
27		1	++GASKET, FUEL PUMP	++JOINT DE POMPE À CARBURANT
28		1	++DIAPHRAGM, PUMP	++MEMBRANE DE POMPE
29		1	++SCREEN, FUEL INLET	++FILTRE À TAMIS
30		1	++PLUG, WELCH	++BOUCHON EXPANSIBLE
31		1	++VALVE, INLET NEEDLE	++SOUPAPE À POINTEAU D'ADMISSION
32		1	++SPRING, METERING LEVER	++RESSORT DE LEVIER DE DOSAGE
33		1	++LEVER, METERING	++LEVIER DE DOSAGE
34		1	++PIN, METERING LEVER	++CHEVILLE DU LEVIER DE DOSAGE
35		1	++GASKET, METERING DIAPHRAGM	++JOINT DU MEMBRANE DE DOSAGE
36		1	++DIAPHRAGM, METERING	++MEMBRANE DE DOSAGE

+ Denotes item is part of an assembly
++ Denotes item is part of a sub-assembly

+ Indique l'article fait partie d'une assemblée
++ Indique l'article fait partie d'un sous-ensemble

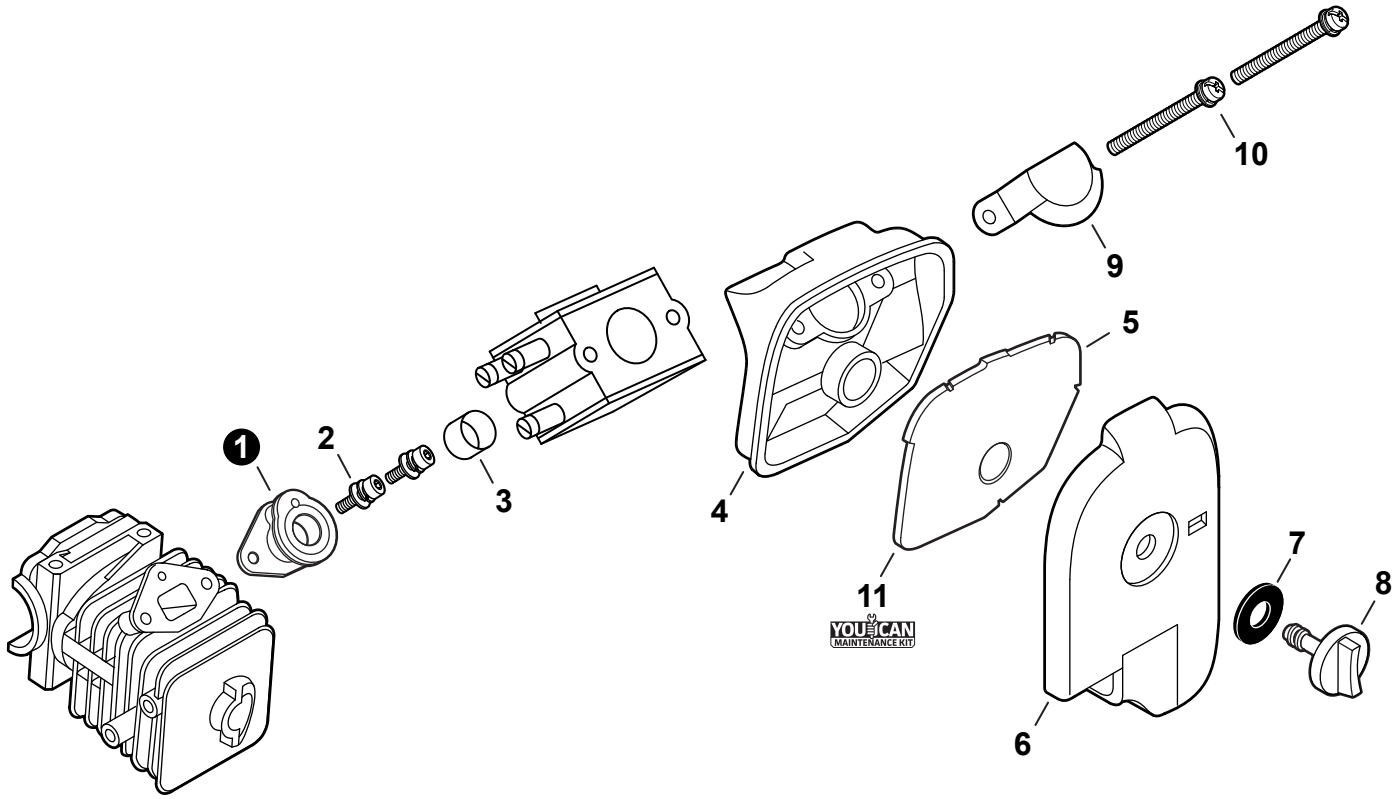

NO.	PART NUMBER	QTY.	DESCRIPTION	NOM DE LA PIÈCE
1	A202000001	1	BELLOWS, INTAKE	SOUFFLET D'ADMISSION
2	90016204012	2	BOLT 4x12	BOULON 4x12
3	V358000021	1	COLLAR 14	COLLET 14
4	A225000025	1	CASE, AIR FILTER	BOÎTIER DE FILTRE D'AIR
5	A226000051	1	FILTER, AIR	FILTRE D'AIR
6	A232000061	1	COVER, AIR FILTER	COUVERCLE DU FILTRE D'AIR
7	13192502310	1	CUSHION	COUSSIN
8	A235000040	1	THUMBSCREW	VIS À SERRAGE À MAIN
9	A244000000	1	PLATE, PREVENT	PLAQUE, PRÉVENTION
10	90023805050	2	SCREW 5x50	VIS 5x50
11	**90178Y**	**1**	**TUNE-UP KIT - YOUCAN™**	**TROUSSE DE MISE AU POINT - YOUCAN™**

+ Denotes item is part of an assembly
++ Denotes item is part of a sub-assembly

+ Indique l'article fait partie d'une assemblée
++ Indique l'article fait partie d'un sous-ensemble

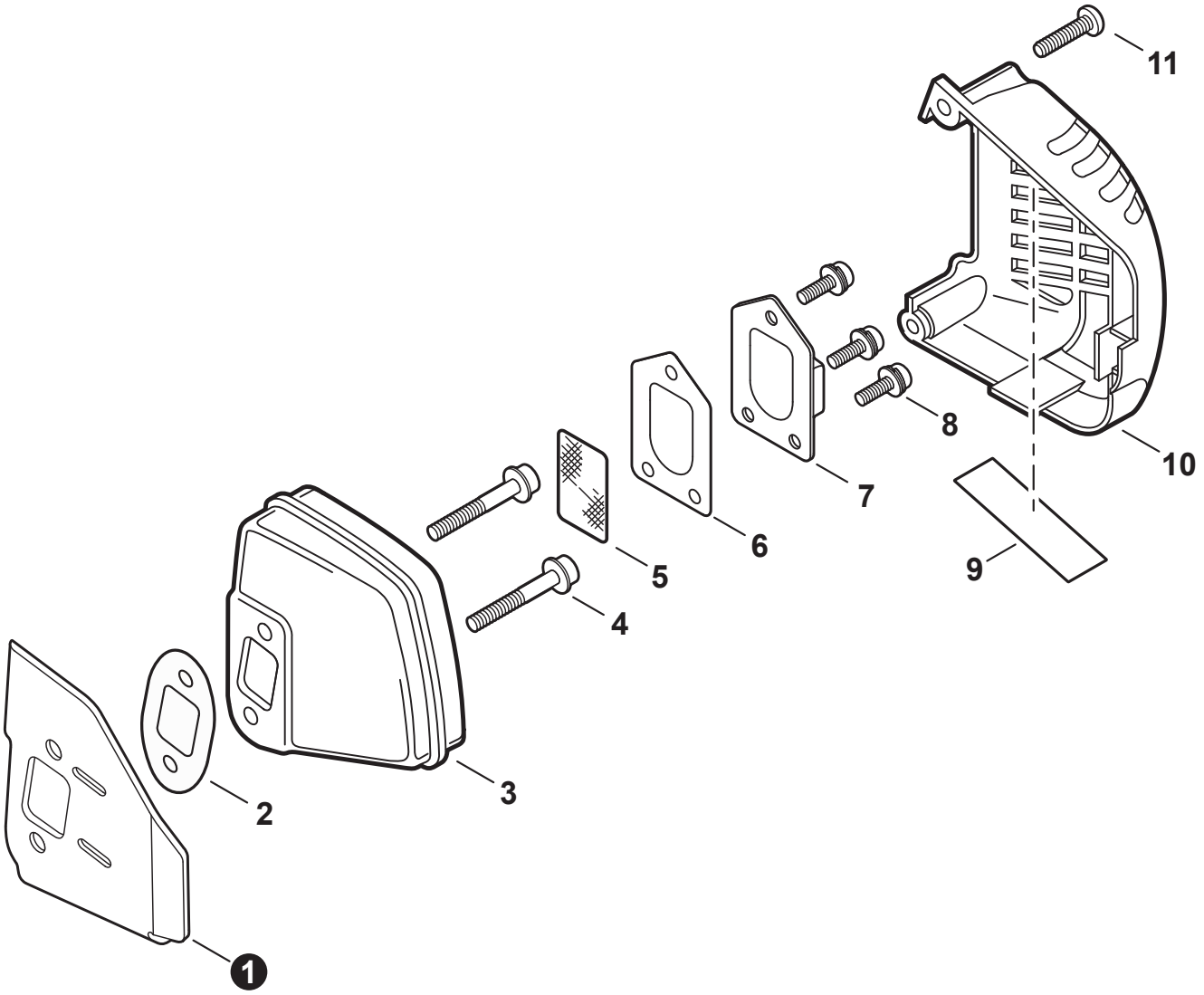

NO.	PART NUMBER	QTY.	DESCRIPTION	NOM DE LA PIÈCE
1	A312000060	1	HEAT SHIELD, EXHAUST	BOUCLIER THERMIQUE ÉCHAPPEMENT
2	V104001860	1	GASKET, EXHAUST	JOINT D'ÉCHAPPEMENT
3	A300001642	1	MUFFLER	SILENCIEUX
4	9110705045	2	BOLT, FLANGE HSH 5x45	BOULON À BRIDE 5x45
5	A310000420	1	SCREEN, SPARK ARRESTER	PARE-ÉTINCELLES
6	V104001850	1	GASKET, EXHAUST	JOINT D'ÉCHAPPEMENT
7	A313001970	1	GUIDE, EXHAUST	GUIDE D'ÉCHAPPEMENT
8	90024204008	3	SCREW 4x8	VIS 4x8
9	V341000180	1	SHIELD, HEAT	BOUCLIER THERMIQUE
10	A320001030	1	COVER, MUFFLER	COUVERCLE DU SILENCIEUX
11	90025304016	2	SCREW 4x16	VIS 4x16

+ Denotes item is part of an assembly
++ Denotes item is part of a sub-assembly

+ Indique l'article fait partie d'une assemblée
++ Indique l'article fait partie d'un sous-ensemble

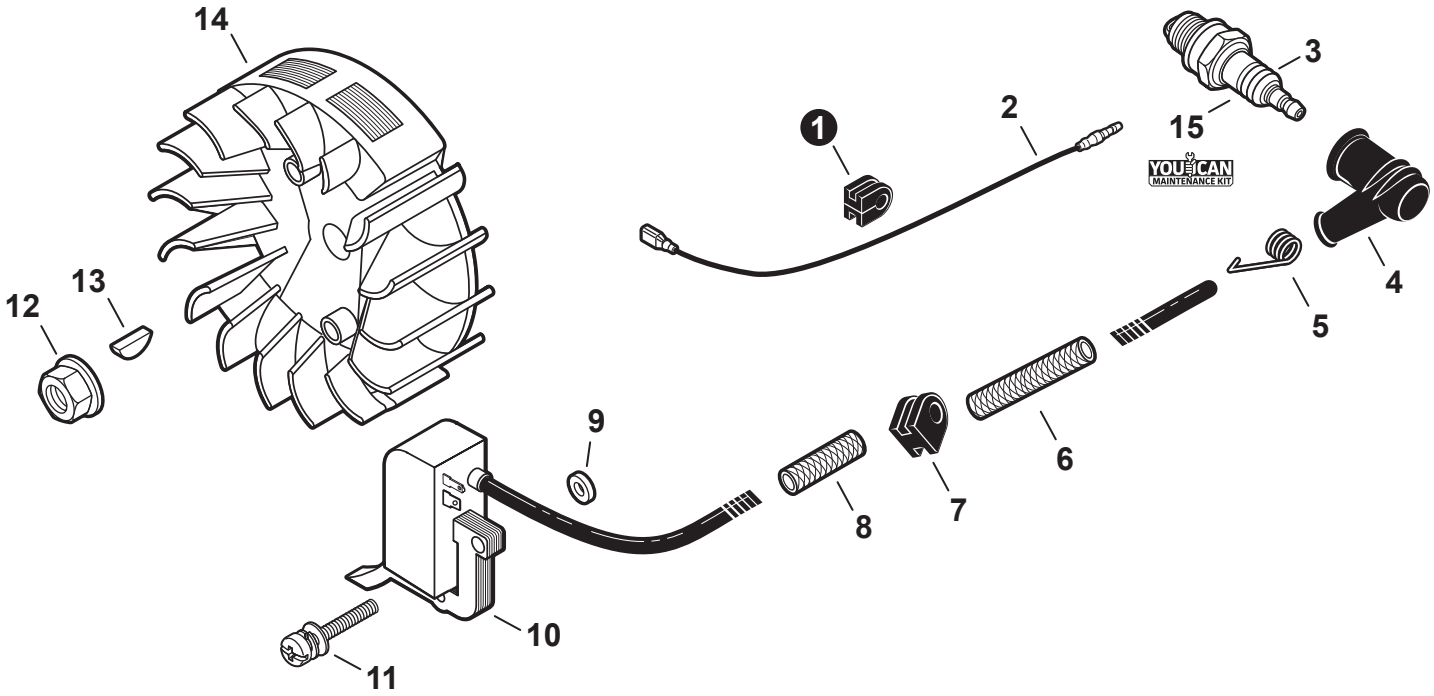

NO.	PART NUMBER	QTY.	DESCRIPTION	NOM DE LA PIÈCE
1	15611407320	1	GROMMET	OEILLET
2	V485000140	1	LEAD - IGNITION	FIL D'ALLUMAGE
3	A425000000	1	SPARK PLUG - BPMR8Y	BOUGIE D'ALLUMAGE - BPMR8Y
4	A427000013	1	CAP, SPARK PLUG	PROTECTEUR DE BOUGIE D'ALLUMAGE
5	A426000010	1	TERMINAL, SPARK PLUG	BORNE DE BOUGIE D'ALLUMAGE
6	V475003550	1	TUBE, INSULATOR 7x8.6x47	TUYAU ISOLANTE 7x8.6x47
7	15611004920	1	GROMMET	OEILLET
8	V475001900	1	TUBE, INSULATOR 7x8.6x30	TUYAU ISOLANTE 7x8.6x30
9	15011716430	2	WASHER 5.2x12x3	RONDELLE 5.2x12x3
10	A411002250	1	COIL, IGNITION	BOBINE D'ALLUMAGE
11	90023805018	2	SCREW 5x18	VIS 5x18
12	90051500008	1	NUT, FLANGE M8	ÉCROU
13	10014212330	1	KEY, WOODRUFF	CLAVETTE-DISQUE
14	A409001130	1	FLYWHEEL	VOLANT
15	**90178Y**	**1**	**TUNE-UP KIT - YOUCAN™**	**TROUSSE DE MISE AU POINT - YOUCAN™**

+ Denotes item is part of an assembly
++ Denotes item is part of a sub-assembly

+ Indique l'article fait partie d'une assemblée
++ Indique l'article fait partie d'un sous-ensemble

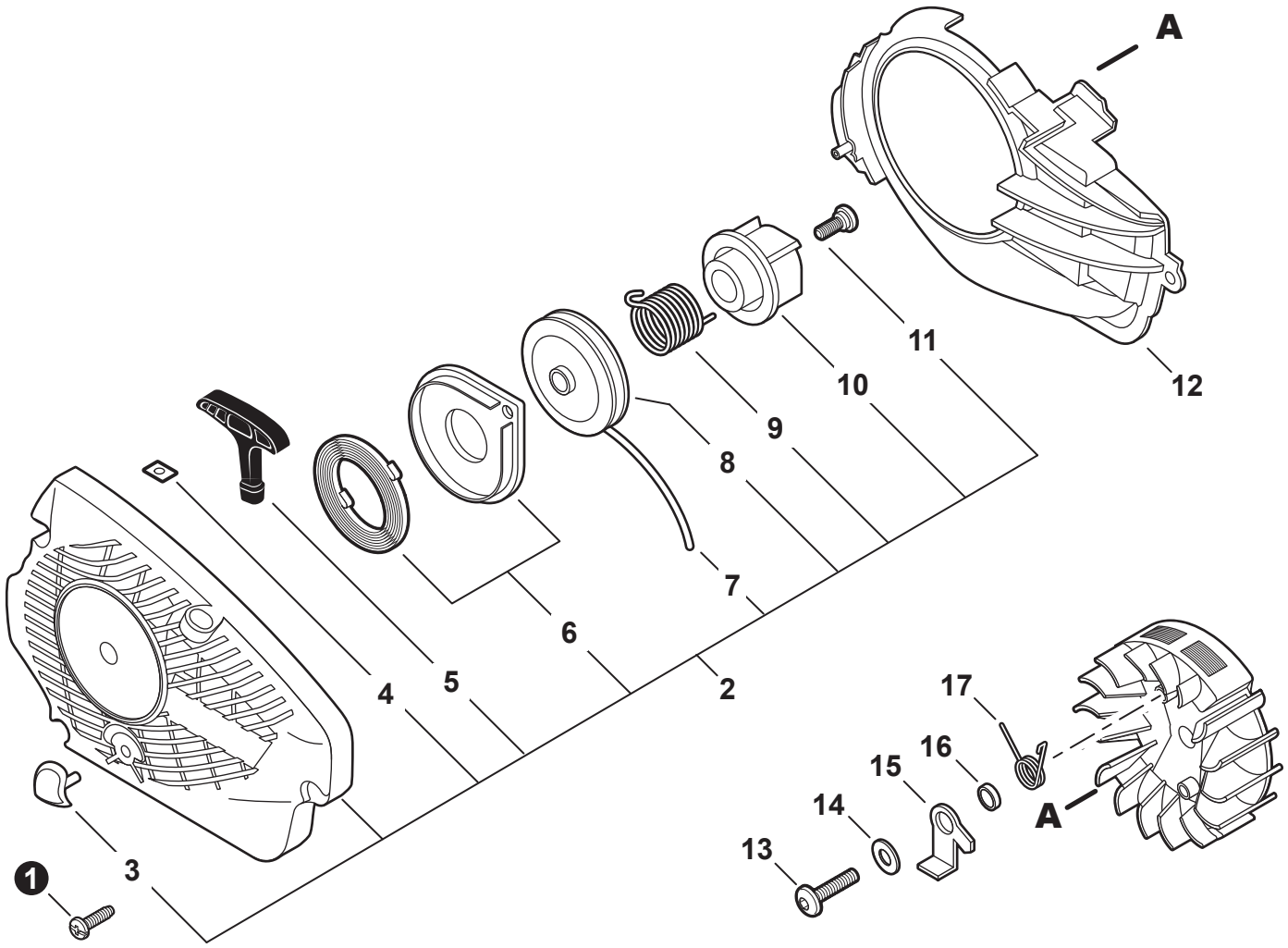

NO.	PART NUMBER	QTY.	DESCRIPTION	NOM DE LA PIÈCE
1	90025604016	3	SCREW 4x16	VIS 4x16
2	**A051002540**	**1**	**STARTER ASSY, RECOIL**	**ASSEMBLAGE DU LANCEUR À RAPPEL**
3	V162000150	1	+PLUG	+BOUCHON
4	P022037670	1	+RETAINER, ROPE	+RETENUE DE CORDE
5	P022001320	1	+GRIP, STARTER	+POIGNÉE DU DÉMARREUR
6	P022001330	1	+SPRING KIT, RECOIL	+KIT DE RESSORT DE RAPPEL
7	P022006220	1	+ROPE, STARTER	+CORDE DU DÉMARREUR
8	A506000460	1	+REEL, ROPE	+BOBINE DE CORDE
9	V452001320	1	+SPRING, TORSION	+RESSORT DE TORSION
10	A507000110	1	+PAWL CATCHER	+RECEPTEUR DE CLIQUET
11	V253000310	1	+SCREW 5	+VIS 5
12	A172002040	1	COVER, FAN	COUVRE-VENTILATEUR
13	V203000080	2	BOLT 5x14	BOULON 5x14
14	90060300005	2	WASHER 5.5x12x0.8	RONDELLE 5.5x12x0.8
15	A514000020	2	PAWL	CLIQUET
16	17724704630	2	SPACER 5.2x8x2.1	ENTRETOISE 5.2x8x2.1
17	V452000030	2	SPRING, TORSION	RESSORT DE TORSION

+ Denotes item is part of an assembly
++ Denotes item is part of a sub-assembly

+ Indique l'article fait partie d'une assemblée
++ Indique l'article fait partie d'un sous-ensemble

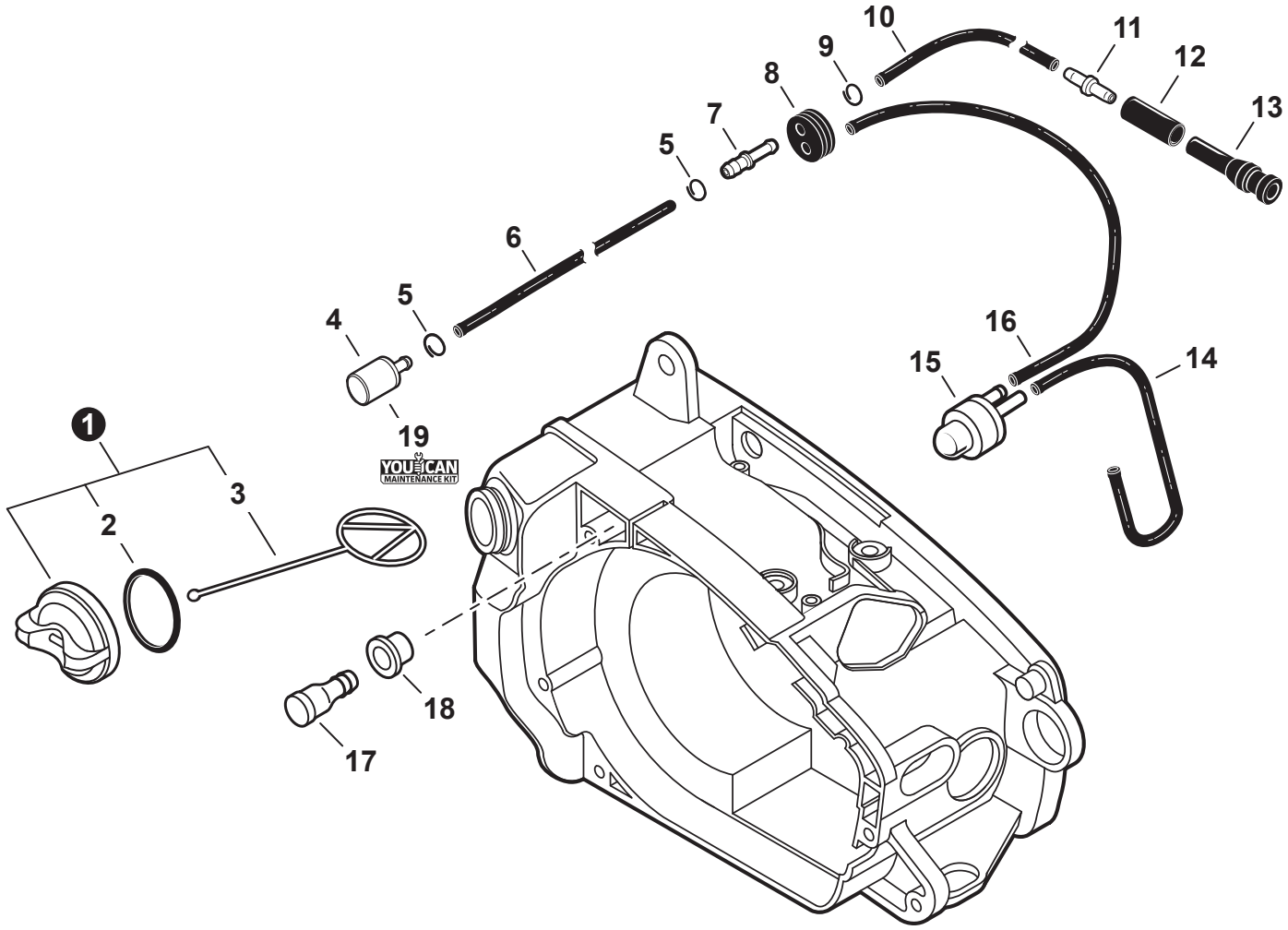

NO.	PART NUMBER	QTY.	DESCRIPTION	NOM DE LA PIÈCE
1	**P021038080**	**1**	**CAP ASSY, FUEL - ORANGE**	**ASSEMBLAGE DU BOUCHON DE CARBURANT - ORANGE**
2	V581000590	1	+O-RING	+JOINT TORIQUE
3	A365000050	1	+CONNECTOR, CAP L= 60 MM	+CONNEXION DU BOUCHON L= 60 MM
4	A369000470	1	FILTER, FUEL	FILTRE À CARBURANT
5	V490001240	2	CLIP 6	ATTACHE 6
6	V471003811	1	PIPE 3x5x75	TUYAU 3x5x75
7	V186000520	1	CONNECTOR, PIPE 5x3.5	CONNEXION DE TUYAU 5x3.5
8	13211544331	1	GROMMET, FUEL	OEILLET CARBURANT
9	V490001271	1	CLIP 5	ATTACHE 5
10	V471003801	1	PIPE 3x5x145	TUYAU 3x5x145
11	V186000510	1	CONNECTOR, PIPE	CONNEXION DE TUYAU
12	V475007371	1	TUBE 6.5x8.5x18	TUBE 6.5x8.5x18
13	V470001942	1	PIPE, FUEL 10x6x32	TUYAU DE CARBURANT 10x6x32
14	V471001262	1	PIPE, FUEL 2.4x5x153 BLACK	TUYAU DE CARBURANT 2.4x5x153 NOIR
15	12318139130	1	BULB, PURGE	POIRE DE PURGE
16	V471001252	1	PIPE 2.4x5x258	TUYAU 2.4x5x258
17	13130056431	1	VENT ASSY	ÉVENT COMPLET
18	V137000001	1	GROMMET, FUEL	OEILLET CARBURANT
19	**90178Y**	**1**	**TUNE-UP KIT - YOUCAN™**	**TROUSSE DE MISE AU POINT - YOUCAN™**

+ Denotes item is part of an assembly
++ Denotes item is part of a sub-assembly

+ Indique l'article fait partie d'une assemblée
++ Indique l'article fait partie d'un sous-ensemble

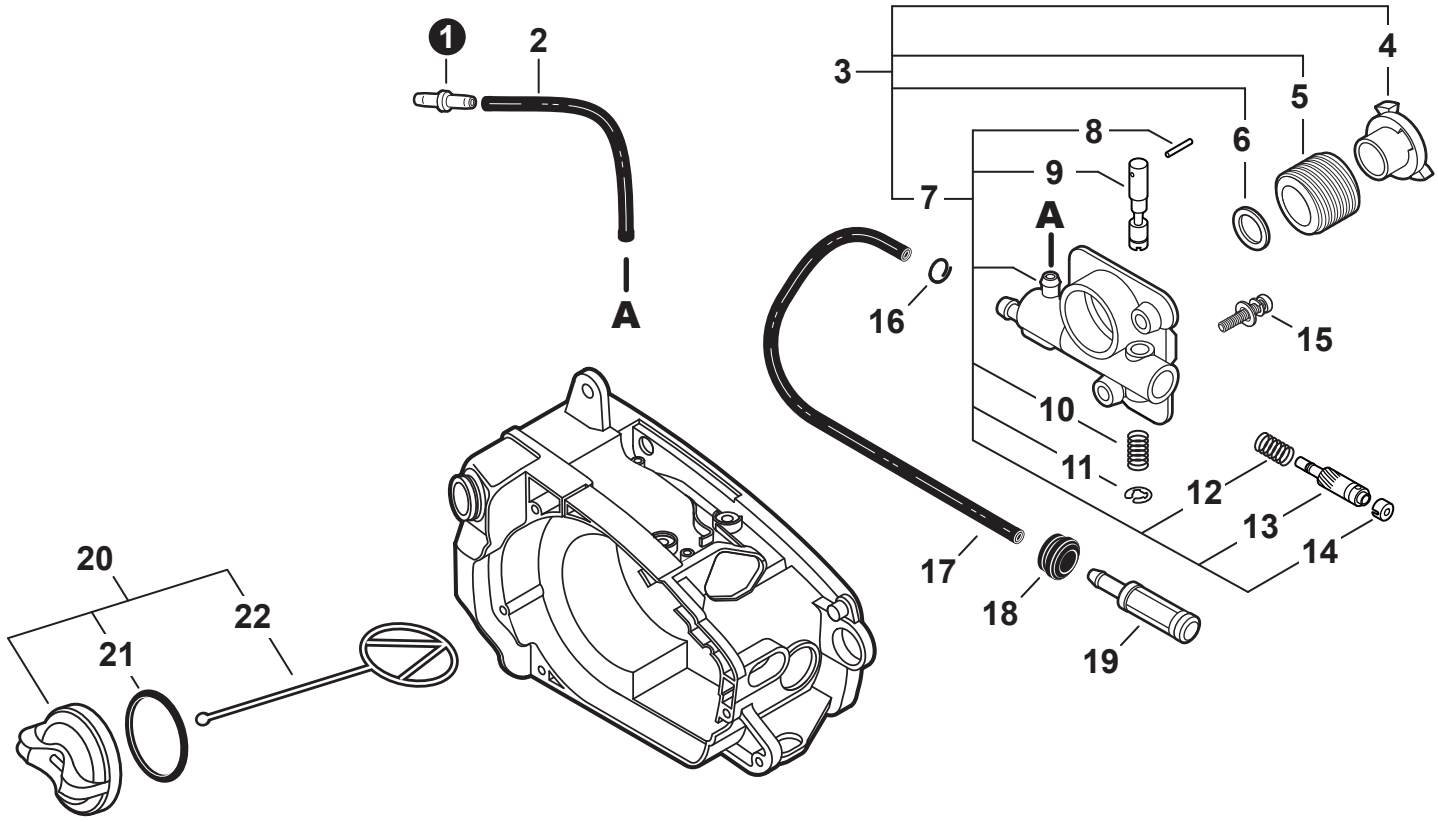

NO.	PART NUMBER	QTY.	DESCRIPTION	NOM DE LA PIÈCE
1	V187000010	1	CONNECTOR, PIPE	CONNEXION DE TUYAU
2	13201211961	1	PIPE, 3x6x45 BLACK	TUYAU 3x6x45 NOIR
3	**P021010890**	**1**	**AUTO-OILER ASSY**	**GRAISSEUR AUTOMATIQUE COMPLET**
4	V356000290	1	+COLLAR 10	+COLLET 10
5	V652000030	1	+GEAR, WORM	+ENGRENAGE À VIS SANS FIN
6	V308000030	1	+WASHER 10.5x17.4x1.8	+RONDELLE 10.5x17.4x1.8
7	**C022000020**	**1**	**+AUTO-OILER**	**+GRAISSEUR AUTOMATIQUE**
8	P003002180	1	++PIN, SPRING	++GOUPILLE ÉLASTIQUE
9	P003001370	1	++ADJUSTER, OILER	++RÉGLEUR DE GRAISSEUR
10	43701537330	1	++SPRING	++RESSORT
11	12312715030	1	++E-RING	++BAGUE EN E
12	43701938330	1	++SPRING	++RESSORT
13	43702437330	1	++PLUNGER ASSY	++PISTON COMPLET
14	43706238330	1	++CAP, OIL PUMP	++BOUCHON DE POMPE À HUILE
15	90023804012	2	SCREW 4x12	VIS 4x12
16	V490001230	1	CLIP 6.5 MM	ATTACHE 6.5 MM
17	13201022131	1	PIPE, FUEL 3x6x150	TUYAU DE CARBURANT 3x6x150
18	13211501462	1	GROMMET	OEILLET
19	P100001900	1	FILTER, OIL	FILTRE À HUILE
20	**P021005581**	**1**	**CAP ASSY - BLACK**	**BOUCHON COMPLET - NOIR**
21	90072000018	1	+O-RING 18	+JOINT TORIQUE 18
22	A365000050	1	+CONNECTOR, CAP L= 60 MM	+CONNEXION DU BOUCHON L= 60 MM

+ Denotes item is part of an assembly
++ Denotes item is part of a sub-assembly

+ Indique l'article fait partie d'une assemblée
++ Indique l'article fait partie d'un sous-ensemble

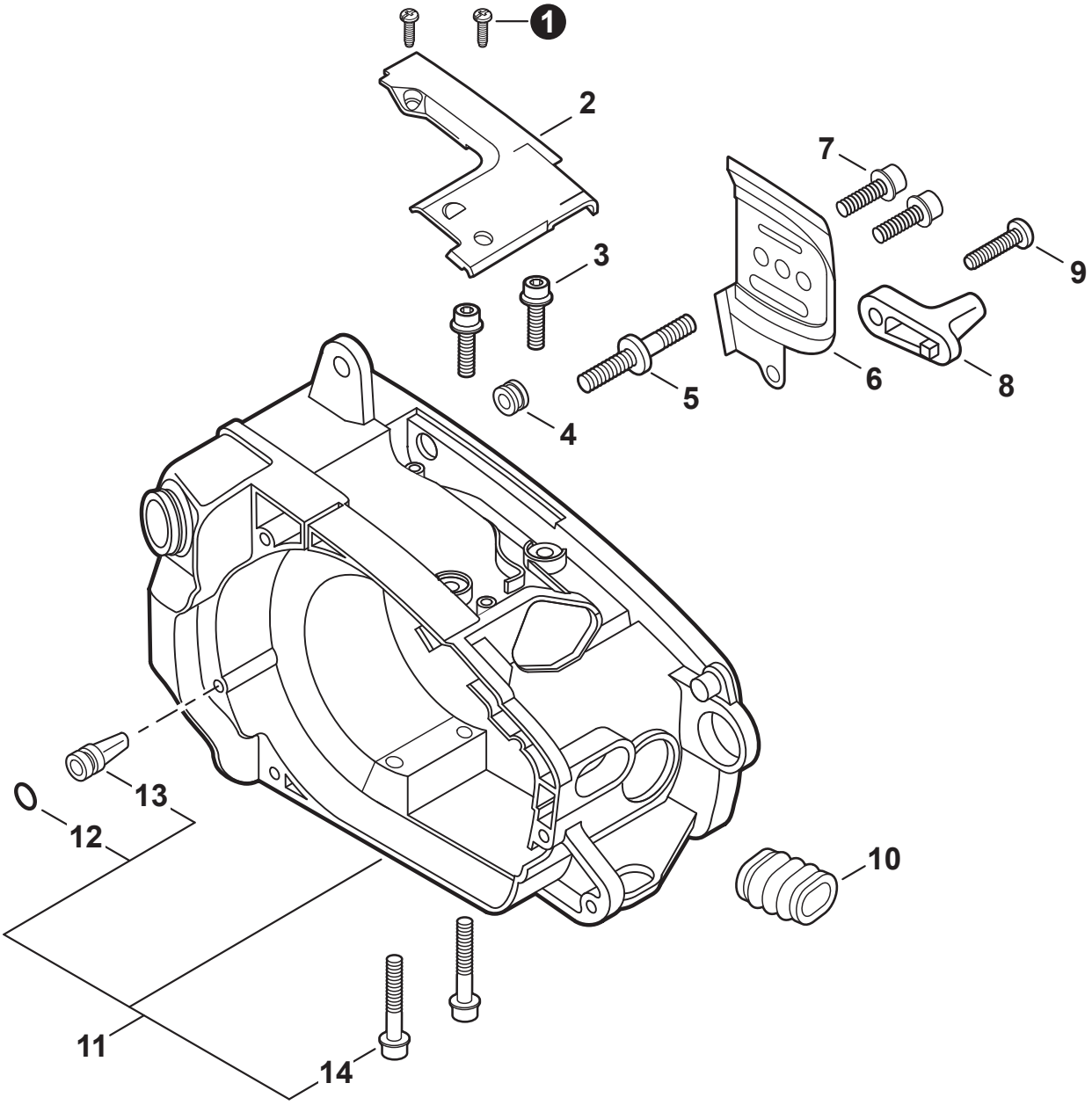

NO.	PART NUMBER	QTY.	DESCRIPTION	NOM DE LA PIÈCE
1	90025304012	2	SCREW 4x12	VIS 4x12
2	A127000021	1	COVER, DUST	COUVERCLE PARE-POUSSIÈRE
3	90016205018	2	BOLT 5x18	BOULON 5x18
4	16391130130	1	PLUG	BOUCHON
5	V225000400	1	BOLT, STUD 8	GOUJON 8
6	C305000023	1	PLATE, GUIDE - INNER	PLAQUE-GUIDE - INTÉRIEURE
7	V202000011	2	BOLT 4x12	BOULON 4x12
8	43302635430	1	CATCHER, CHAIN	ATTRAPE-CHAÎNE
9	90025305020	1	SCREW, TAPPING 5x20	VIS AUTOTARAUDEUSE 5x20
10	A239000000	1	BELLOWS, INTAKE	SOUFFLET D'ADMISSION
11	**P021003439**	**1**	**COVER, ENGINE**	**COUVERCLE DE MOTEUR**
12	90072400004	1	+O-RING S-4	+JOINT TORIQUE S-4
13	43611413930	1	+VENT ASSY	+ÉVENT COMPLET
14	90010605025	2	+BOLT 5x25	+BOULON 5x25

+ Denotes item is part of an assembly
++ Denotes item is part of a sub-assembly

+ Indique l'article fait partie d'une assemblée
++ Indique l'article fait partie d'un sous-ensemble

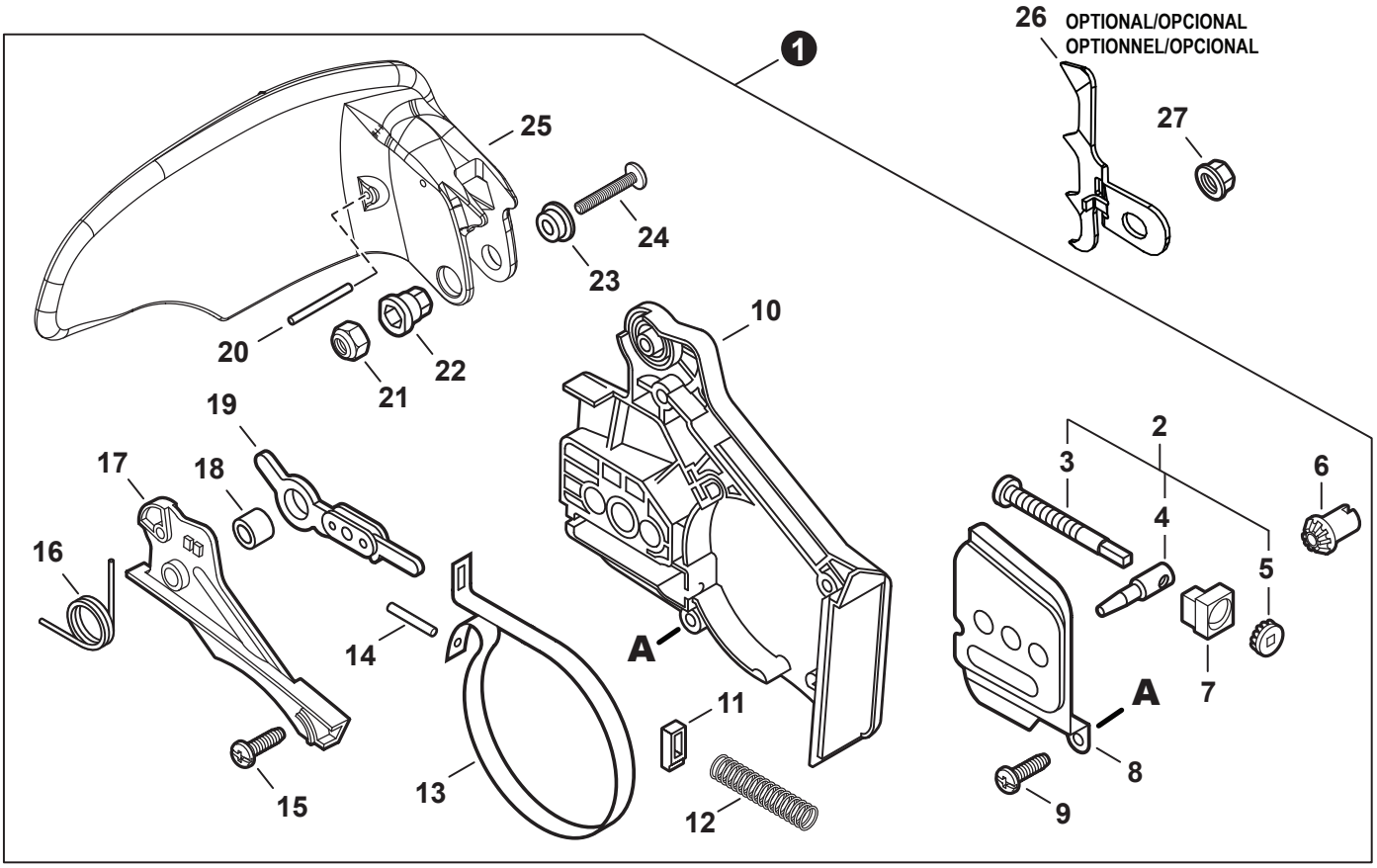

NO.	PART NUMBER	QTY.	DESCRIPTION	NOM DE LA PIÈCE
1	**P021056000**	**1**	**BRAKE ASSY, CHAIN**	**FREIN DE CHAÎNE COMPLET**
2	**P021000063**	**1**	**+TENSIONER KIT, CHAIN**	**+TENDEUR DE CHAÎNE COMPLET**
3	V203000021	1	++SCREW, CHAIN TENSION	++VIS TENDEUR DE CHAÎNE
4	C309000030	1	++TENSIONER, CHAIN	++TENDEUR DE CHAÎNE
5	V651000011	1	++GEAR, BEVEL	++ENGRENAGE CONIQUE
6	V651000001	1	+GEAR, BEVEL	+ENGRENAGE CONIQUE
7	V355000800	1	+COLLAR 8	+COLLET 8
8	C305000031	1	+PLATE, GUIDE - OUTER	+PLAQUE-GUIDE - EXTÉRIEUR
9	90025304012	1	+SCREW 4x12	+VIS 4x12
10	C300000173	1	+GUARD, SPROCKET	+COURVERCLE DE PIGNON
11	V376000450	1	+GUIDE	+GUIDE
12	V450000070	1	+SPRING, COMPRESSION	+RESSORT DE COMPRESSION
13	C328000020	1	+BAND, BRAKE	+BANDE DE FREIN
14	9305030098	1	+PIN, SPRING 3x9.8	+GOUPILLE ÉLASTIQUE 3x9.8
15	90025304012	2	+SCREW 4x12	+VIS 4x12
16	V452000110	1	+SPRING, TORSION	+RESSORT DE TORSION
17	C345000114	1	+COVER, BRAKE	+COUVERCLE DE FREIN
18	43311635430	1	+SPACER 8x12x9	+ENTRETOISE 8x12x9
19	C334000060	1	+CONNECTOR, BRAKE	+CONNEXION DE FREIN
20	90033030260	2	+PIN 3x26	+GOUPILLE 3x26
21	90056250005	1	+NUT, LOCK M5	+ÉCROU D'ARRÊT M5
22	V353000060	1	+COLLAR 5	+COLLET 5
23	43316739130	1	+COLLAR 5.3x10x13xL5	+COLLET 5.3x10x13xL5
24	9131805032	1	+SCREW 5x32	+VIS 5x32
25	C320000670	1	+BRAKE, CHAIN	+FREIN DE CHAÎNE
26	C304000070	1	SPIKE, BUMPER	GRIFFE D'ABATTAGE
27	V265000200	1	NUT, FLANGE M8x1.25	ÉCROU À BRIDE M8x1.25

+ Denotes item is part of an assembly
++ Denotes item is part of a sub-assembly

+ Indique l'article fait partie d'une assemblée
++ Indique l'article fait partie d'un sous-ensemble

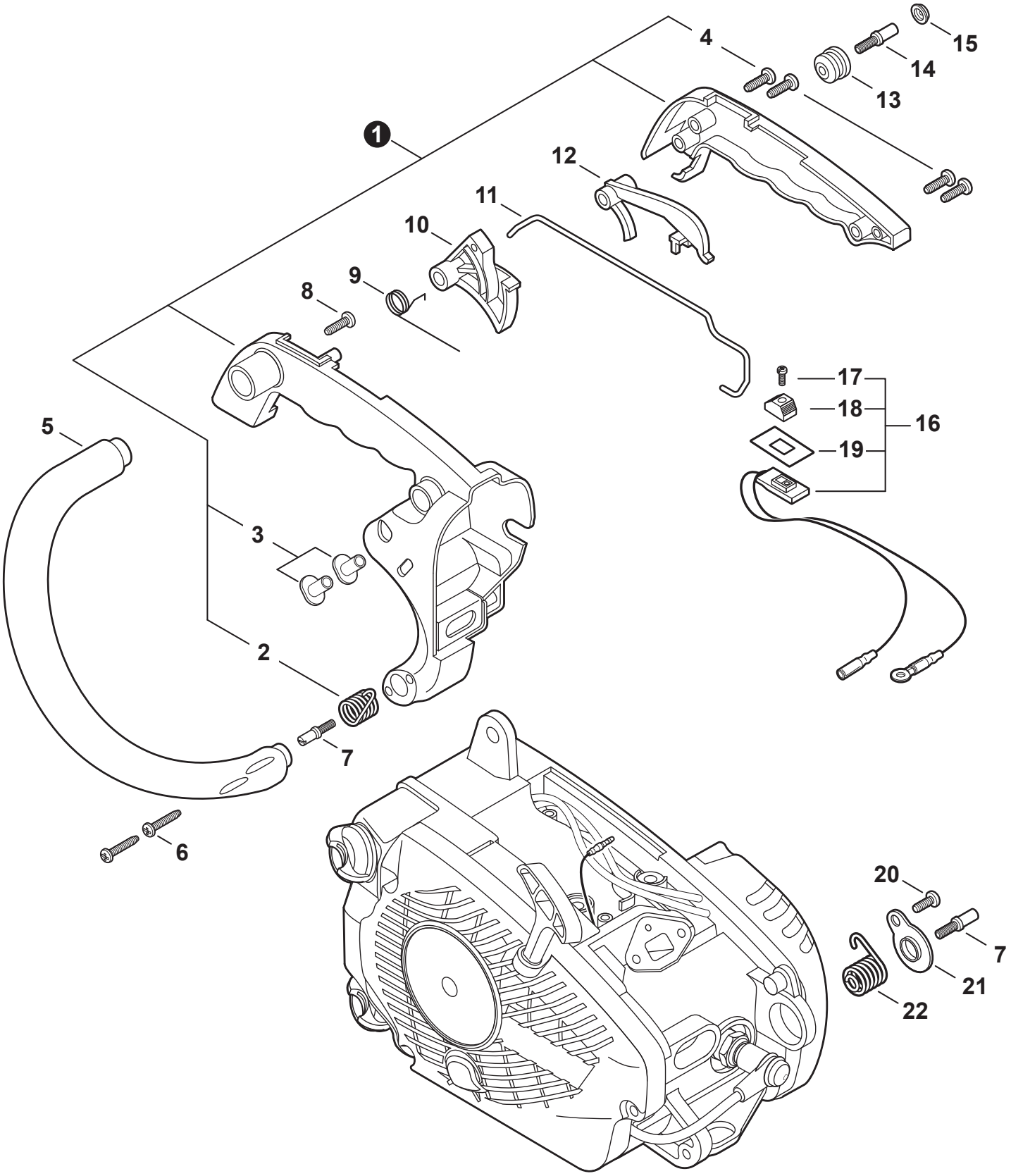

+ Denotes item is part of an assembly
++ Denotes item is part of a sub-assembly

+ Indique l'article fait partie d'une assemblée
++ Indique l'article fait partie d'un sous-ensemble

NO.	PART NUMBER	QTY.	DESCRIPTION	NOM DE LA PIÈCE
1	**P021001965**	**1**	**HANDLE SET, REAR**	**ENSEMBLE DE POIGNÉE ARRIÈRE**
2	V450000340	1	+SPRING, COMPRESSION	+RESSORT DE COMPRESSION
3	13002033330	2	+NUT	+ÉCROU
4	90025604016	4	+SCREW 4x16	+VIS 4x16
5	C400000050	1	HANDLE, FRONT	POIGNÉE AVANT
6	90025604016	2	SCREW 4x16	VIS 4x16
7	V202000000	2	BOLT 4x12	BOULON 4x12
8	90025305020	1	SCREW, TAPPING 5x20	VIS AUTOTARAUDEUSE 5x20
9	V452000010	1	SPRING, TORSION	RESSORT DE TORSION
10	C450000010	1	TRIGGER, THROTTLE	GÂCHETTE D'ACCÉLÉRATEUR
11	C454000051	1	ROD, THROTTLE	TIGE D'ACCÉLÉRATEUR
12	C460000002	1	LOCKOUT, THROTTLE	GÂCHETTE DE SÉCURITÉ
13	10092139131	1	CUSHION 4	COUSSIN 4
14	V202000020	1	BOLT 4x15	BOULON 4x15
15	10091815130	1	CAP, CUSHION	BOUCHON COUSSIN
16	**A440000211**	**1**	**SWITCH, ON-OFF**	**INTERRUPTEUR MARCHE-ARRÊT**
17	90022003010	1	+SCREW 3x10	+VIS 3x10
18	16341049231	1	+KNOB, SWITCH - ORANGE	+BOUTON DU INTERRUPTEUR - ORANGE
19	89015712330	1	+LABEL - SWITCH	+ÉTIQUETTE INTERRUPTEUR
20	90025304012	1	SCREW 4x12	VIS 4x12
21	V150003810	1	PLATE, EYE	PLAQUE
22	V450000080	1	SPRING, COMPRESSION	RESSORT DE COMPRESSION

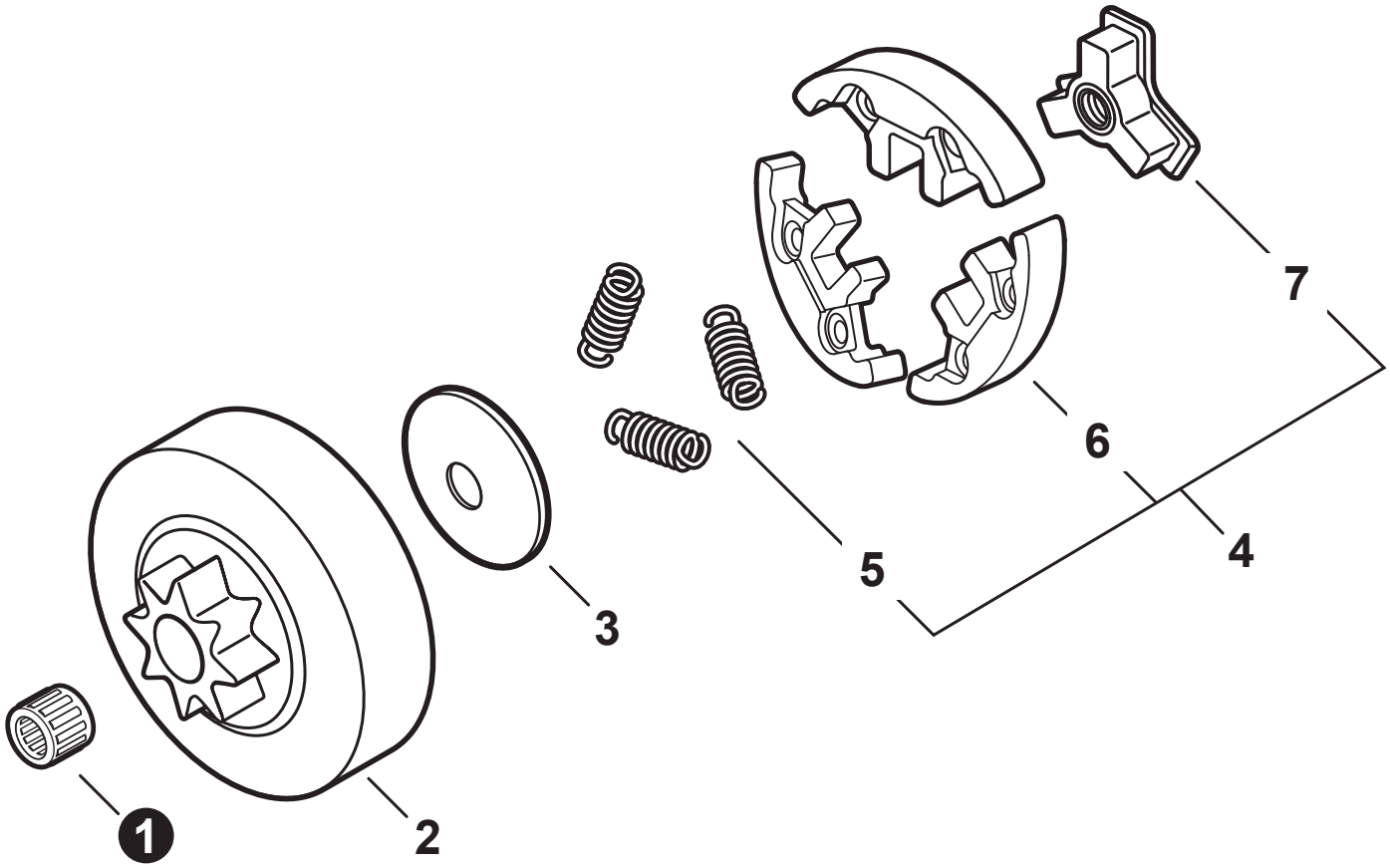

NO.	PART NUMBER	QTY.	DESCRIPTION	NOM DE LA PIÈCE
1	V555000170	1	BEARING, NEEDLE 10	ROULEMENT Ã AIGUILLES 10
2	A556000092	1	DRUM, CLUTCH	TAMBOUR D'EMBRAYAGE
3	A551000010	1	PLATE, CLUTCH	PLAQUE D'EMBRAYAGE
4	**A056000030**	**1**	**CLUTCH ASSY**	**BLOC D'EMBRAYAGE**
5	V451000150	3	+SPRING, CLUTCH	+RESSORT D'EMBRAYAGE
6	P021001950	1	+SHOE ASSY, CLUTCH	+ASSEMBLAGE SABOT D'EMBRAYAGE
7	A552000020	1	+HUB, CLUTCH	+MOYEU D'EMBRAYAGE

+ Denotes item is part of an assembly
++ Denotes item is part of a sub-assembly

+ Indique l'article fait partie d'une assemblée
++ Indique l'article fait partie d'un sous-ensemble

NO.	PART NUMBER	QTY.	DESCRIPTION	NOM DE LA PIÈCE
1	X505009340	1	LABEL - CAUTION	ÉTIQUETTE D'AVERTISSEMENT
2	X505009350	1	LABEL - CAUTION - PROFESSIONALS ONLY	ÉTIQUETTE D'AVERTISSEMENT - PROFESSIONNELS SEULEMENT
3	X502000410	1	LABEL - STARTER - ECHO	ÉTIQUETTE DE LANCEUR À RAPPEL ECHO
4	X502000340	1	LABEL - ECHO	ÉTIQUETTE ECHO
5	X505009760	1	LABEL - WARNING	ÉTIQUETTE - AVERTISSEMENT
6	X503010960	1	LABEL - MODEL CS-271T	ÉTIQUETTE MODÈLE CS-271T
7	X505002310	1	LABEL - CAUTION - HOT	ÉTIQUETTE D'AVERTISSEMENT CHAUD

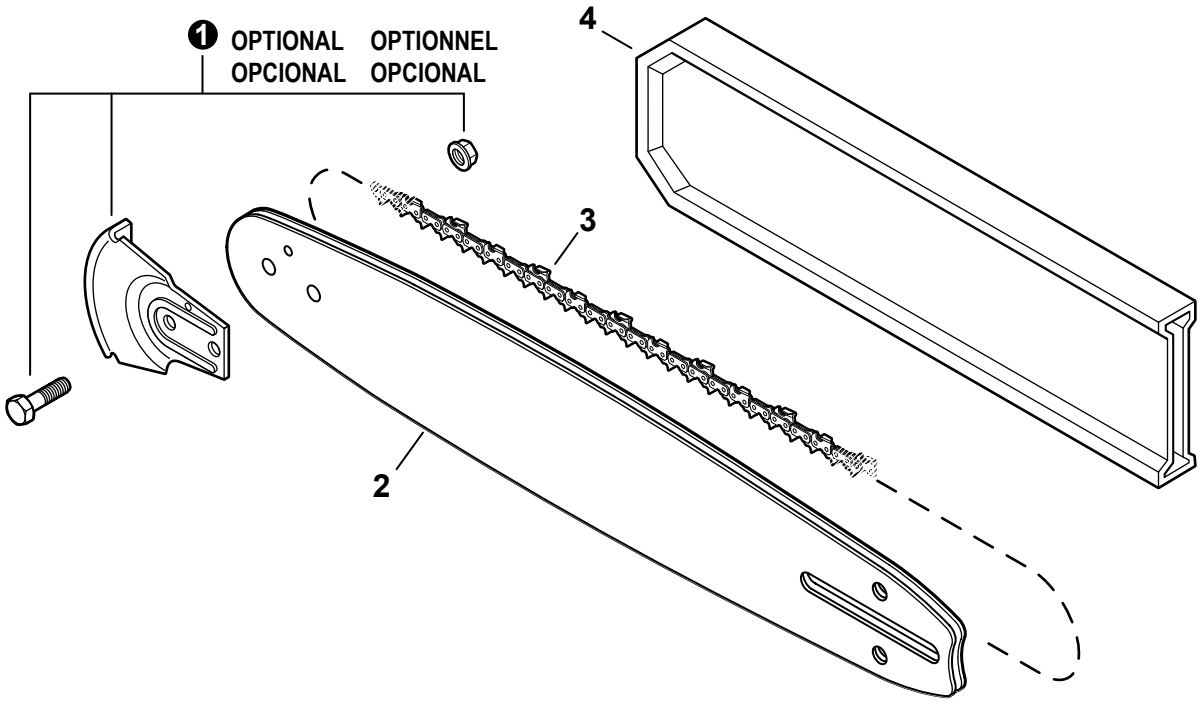

NO.	PART NUMBER	QTY.	DESCRIPTION	NOM DE LA PIÈCE
1	2894902	1	KICK GUARD™ KIT	KICK GUARD™ KIT
2	12A4CD3745C	1	GUIDE BAR, 12" MICRO-LITE PRO	CHAÎNE DE SCIE MICRO-LITE 30 CM
2	12A0CD3745C	1	GUIDE BAR, 12" DOUBLE-GUARD	GUIDE-CHAÎNE 30 CM DOUBLE-GUARD
3	90PX45CQ	1	SAW CHAIN 12" - MICRO-LITE	CHAÎNE DE SCIE MICRO-LITE 30 CM
3	91PX45CQ	1	SAW CHAIN 12"	CHAÎNE DE SCIE 30 CM
4	X490001040	1	SCABBARD 12"	FOURREAU 30 CM

+ Denotes item is part of an assembly
++ Denotes item is part of a sub-assembly

+ Indique l'article fait partie d'une assemblée
++ Indique l'article fait partie d'un sous-ensemble

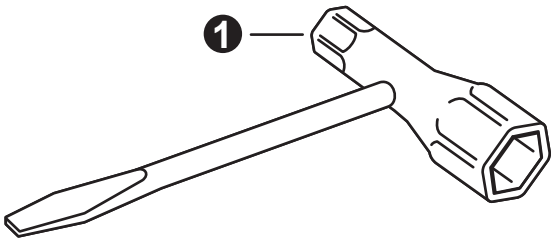

NO.	PART NUMBER	QTY.	DESCRIPTION	NOM DE LA PIÈCE
1	X602000080	1	T-WRENCH 13x19 L= 180	CLÉ EN T 13x19 L= 180

Maintenance Kits
Trousse d'entretien

NO.	PART NUMBER	QTY.	DESCRIPTION	NOM DE LA PIÈCE
1	**90178Y**	**1**	**TUNE-UP KIT - YOUCAN™**	**TROUSSE DE MISE AU POINT - YOUCAN™**
2	A226000051	1	+FILTER, AIR	+FILTRE D'AIR
3	A369000470	1	+FILTER, FUEL	+FILTRE À CARBURANT
4	A425000000	1	+SPARK PLUG - BPMR8Y	+BOUGIE D'ALLUMAGE - BPMR8Y

Bulk Pipe
Tuyau en vrac

NO.	PART NUMBER	QTY.	DESCRIPTION	NOM DE LA PIÈCE
1	90014	1	BULK PIPE - 3x5 MM BLACK (4 PIECESx2 M)	TUYAU EN VRAC 3x5 MM NOIR (4 PIÈCESx2 M)
2	90015	1	BULK PIPE - 3x6 MM BLACK (4 PIECESx2 M)	TUYAU EN VRAC 3x6 MM NOIR (4 PIÈCESx2 M)
3	90016	1	BULK PIPE - 3x7 MM BLACK (4 PIECESx2 M)	TUYAU EN VRAC 3x7 MM NOIR (4 PIÈCESx2 M)
4	90017	1	BULK PIPE - 3x6 MM CLEAR (4 PIECESx2 M)	TUYAU EN VRAC 3x6 MM CLAIR (4 PIÈCESx2 M)
5	90018	1	BULK PIPE - 2x4 MM CLEAR (4 PIECESx2 M)	TUYAU EN VRAC 2x4 MM CLAIR (4 PIÈCESx2 M)

Bulk Starter Rope
Corde du démarreur en vrac

NO.	PART NUMBER	QTY.	DESCRIPTION	NOM DE LA PIÈCE
1	99944435000	1	BULK STARTER ROPE - 2.3 MMx61 M	CORDE DU DÉMARREUR EN VRAC 2.3 MMx61 M
2	99944440000	1	BULK STARTER ROPE - 3.0 MMx61 M	CORDE DU DÉMARREUR EN VRAC 3.0 MMx61 M
3	99944445000	1	BULK STARTER ROPE - 3.5 MMx61 M	CORDE DU DÉMARREUR EN VRAC 3.5 MMx61 M
4	99944450000	1	BULK STARTER ROPE - 4.0 MMx61 M	CORDE DU DÉMARREUR EN VRAC 4.0 MMx61 M
5	99944455000	1	BULK STARTER ROPE - 4.4 MMx61 M	CORDE DU DÉMARREUR EN VRAC 4.4 MMx61 M
6	99944460000	1	BULK STARTER ROPE - 4.8 MMx61 M	CORDE DU DÉMARREUR EN VRAC 4.8 MMx61 M

+ Denotes item is part of an assembly
++ Denotes item is part of a sub-assembly

+ Indique l'article fait partie d'une assemblée
++ Indique l'article fait partie d'un sous-ensemble