Accessories for ECHO products can be found at:
Pour obtenir des accessoires pour les produits ECHO, consulter notre catalogue d'accessoires à:
http://www.echo.ca/products/catalogs

PARTS CATALOG
NOMENCLATURE DES PIÈCES

DCS-2500T Chainsaw
DCS-2500T Scie à chaîne

56V Battery

SERIAL NUMBER
NUMÉRO DE SÉRIE

U56400001001 - U56400999999

ECHO Incorporated
400 Oakwood Road, Lake Zurich, Illinois 60047
WWW.ECHO-USA.COM

©2025 ECHO Incorporated. All Rights Reserved

P/N 99922205821
REVISED 11/17/25

Chain Brake **3**
Frein de chaîne

Motor S/N: U56400001001 - U56400023527 ..... **4**
Motor S/N: U56400001001 - U56400023527

Motor S/N: U56400001001 - U56400023527 ..... **5**
Motor S/N: U56400001001 - U56400023527

Motor S/N: U56400023528 - U56400999999 ..... **6**
Moteur S/N: U56400023528 - U56400999999

Motor S/N: U56400023528 - U56400999999 ..... **7**
Moteur S/N: U56400023528 - U56400999999

Sprocket Guard **8**
Courvercle de Pignon

Tools **8**
Outils

Chain, Guide Bar **9**
Chaîne coupante, Guide-chaîne

Accessories **9**
Accessoires

Labels **10**
Étiquettes

+ Denotes item is part of an assembly
++ Denotes item is part of a sub-assembly

+ Indique l'article fait partie d'une assemblée
++ Indique l'article fait partie d'un sous-ensemble

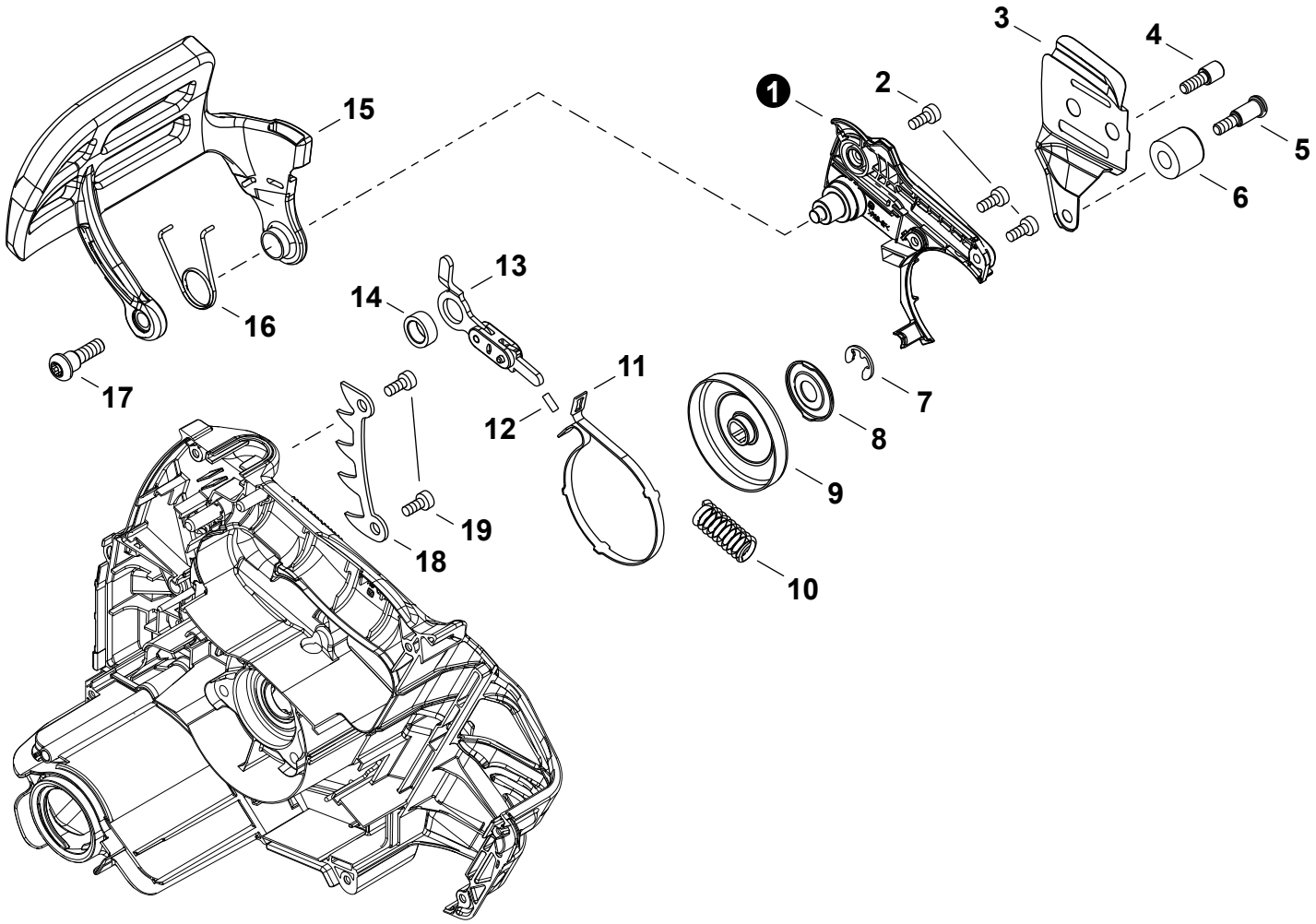

NO.	PART NUMBER	QTY.	DESCRIPTION	NOM DE LA PIÈCE
1	C345000731	1	COVER, BRAKE	COUVERCLE DE FREIN
2	V804000160	3	BOLT, TORX 4x12	BOULON TORX 4x12
3	C305000511	1	PLATE, GUIDE - INNER	PLAQUE-GUIDE - INTÉRIEURE
4	V203002280	1	BOLT 5	BOULON 5
5	V203002260	1	BOLT 5x12	BOULON 5x12
6	C310000140	1	CATCHER, CHAIN	ATTRAPE-CHAÎNE
7	V583000440	1	E-RING 8.1	BAGUE EN E 8.1
8	V307000620	1	WASHER 10	RONDELLE 10
9	A556001920	1	DRUM, CLUTCH 3/8"	TAMBOUR D'EMBRAYAGE 3/8"
10	V450002400	1	SPRING, COMPRESSION	RESSORT DE COMPRESSION
11	C328000361	1	BAND, BRAKE	BANDE DE FREIN
12	9305030080	1	PIN	GOUPILLE
13	C334000340	1	CONNECTOR, BRAKE	CONNEXION DE FREIN
14	V355000860	1	COLLAR 8	COLLET 8
15	C320000611	1	LEVER, BRAKE	LEVIER DE FREIN
16	V452001940	1	SPRING, TORSION	RESSORT DE TORSION
17	V203002270	1	BOLT 5x13	BOULON 5x13
18	C304000000	1	SPIKE, BUMPER	GRIFFE D'ABATTAGE
19	V805000240	2	BOLT, TORX 5x12	BOULON TORX 5x12

+ Denotes item is part of an assembly
++ Denotes item is part of a sub-assembly

+ Indique l'article fait partie d'une assemblée
++ Indique l'article fait partie d'un sous-ensemble

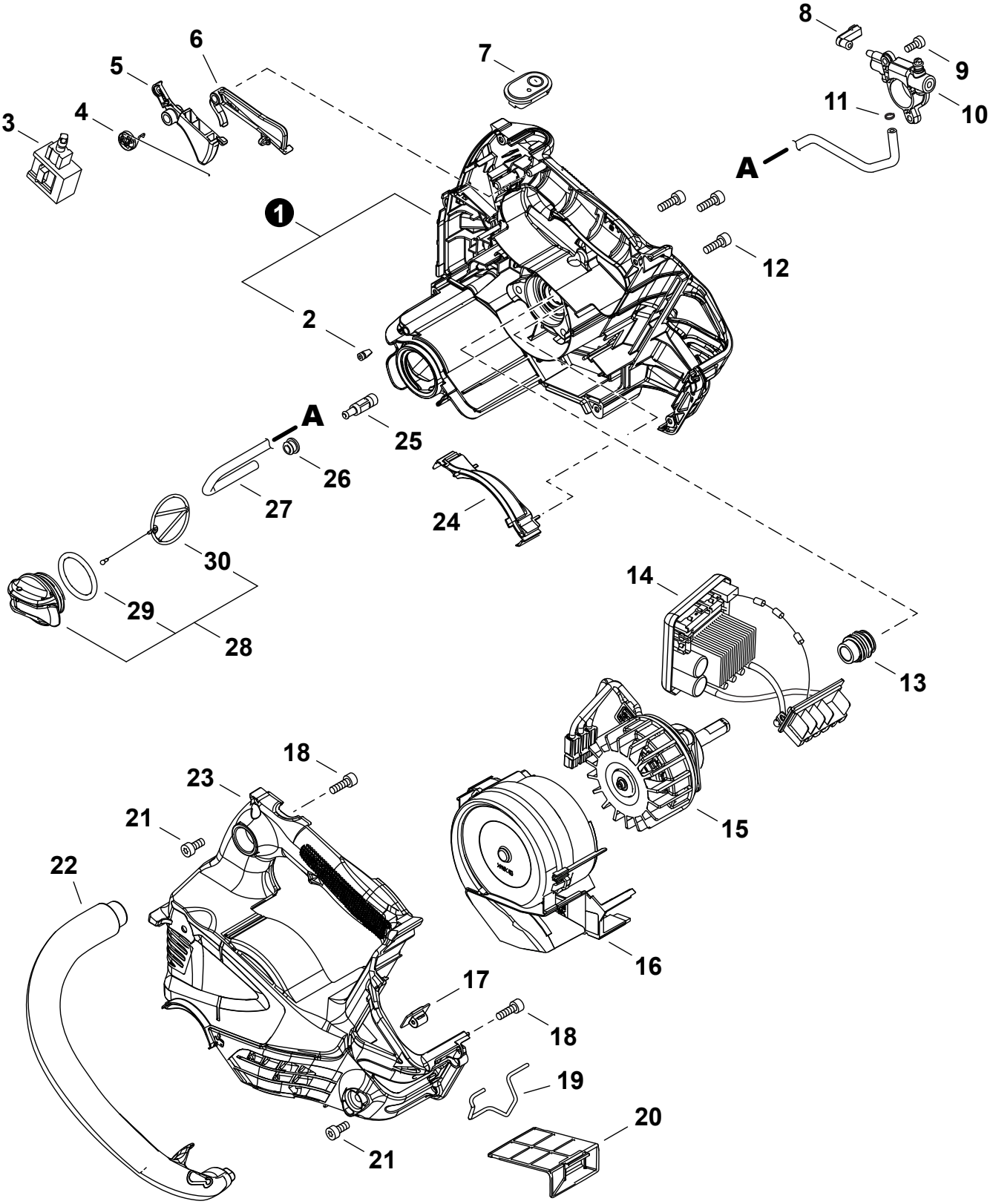

+ Denotes item is part of an assembly
++ Denotes item is part of a sub-assembly

+ Indique l'article fait partie d'une assemblée
++ Indique l'article fait partie d'un sous-ensemble

Motor S/N: U56400001001 - U56400023527

NO.	PART NUMBER	QTY.	DESCRIPTION	NOM DE LA PIÈCE
1	**P100009522**	**1**	**HOUSING ASSY, MOTOR**	**ASSEMBLAGE DE CARTER, MOTEUR**
2	43611413930	1	+VENT ASSY	+ÉVENT COMPLET
3	G334001830	1	SWITCH, SPEED CONTROL	INTERRUPTEUR DE CONTRÔLE DE VITESSE
4	V452001650	1	SPRING, TORSION	RESSORT DE TORSION
5	J361000790	1	TRIGGER	GÂCHETTE
6	C490000010	1	LOCKOUT, TRIGGER	VERROUILLAGE, GÂCHETTE
7	A047000670	1	SWITCH, ON-OFF	INTERRUPTEUR MARCHE-ARRÊT
8	V470002400	1	PIPE, OIL	TUYAU À HUILE
9	V804000160	1	BOLT, TORX 4x12	BOULON TORX 4x12
10	C022000211	1	AUTO-OILER ASSY	GRAISSEUR AUTOMATIQUE COMPLET
11	V490001230	1	CLIP 6.5 MM	ATTACHE 6.5 MM
12	V805000250	3	BOLT, TORX 5x16	BOULON TORX 5x16
13	V652000290	1	GEAR, WORM	ENGRENAGE À VIS SANS FIN
14	A047000421	1	CONTROL BOARD ASSY	ENSEMBLE PANNEAU DE CONTRÔLE
15	A054000300	1	MOTOR ASSY	MOTEUR COMPLET
16	P100013370	1	CASE ASSY, FAN	ASSEMBLAGE BOÎTIER, VENTILATEUR
17	C626000100	1	BRACKET, HARNESS	SUPPORT DE HARNAIS
18	V805000000	2	BOLT, TORX 5x16	BOULON TORX 5x16
19	C646000160	1	RING, HARNESS	ANNEAU DE HARNAIS
20	A226002360	1	FILTER, AIR	FILTRE D'AIR
21	V804000160	6	BOLT, TORX 4x12	BOULON TORX 4x12
22	C400001740	1	HANDLE, FRONT	POIGNÉE AVANT
23	A539000481	1	COVER, MOTOR	COUVERCLE DE MOTEUR
24	A539000460	1	COVER, MOTOR	COUVERCLE DE MOTEUR
25	P021050140	1	FILTER ASSY, OIL	FILTRE À HUILE COMPLET
26	13211501462	1	GROMMET	OEILLET
27	V471003311	1	PIPE, OIL 3x6x200	TUYAU À HUILE 3x6x200
28	**P100004610**	**1**	**CAP ASSY, OIL**	**ASSEMBLAGE DU BOUCHON DE HUILE**
29	90072020029	1	+O-RING 29	+JOINT TORIQUE 29
30	A365000050	1	+CONNECTOR, CAP L= 60 MM	+CONNEXION DU BOUCHON L= 60 MM

+ Denotes item is part of an assembly
++ Denotes item is part of a sub-assembly

+ Indique l'article fait partie d'une assemblée
++ Indique l'article fait partie d'un sous-ensemble

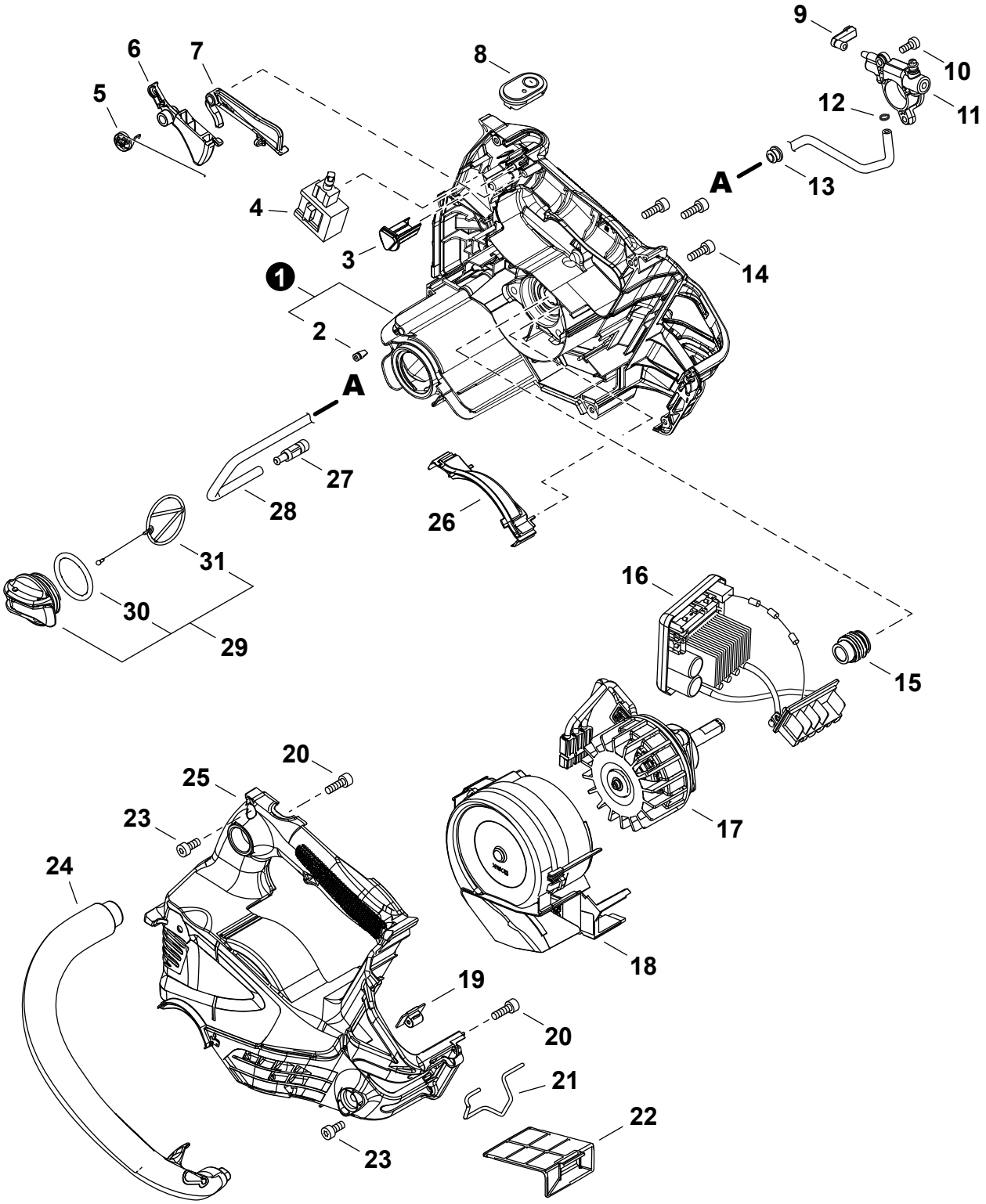

+ Denotes item is part of an assembly
++ Denotes item is part of a sub-assembly

+ Indique l'article fait partie d'une assemblée
++ Indique l'article fait partie d'un sous-ensemble

NO.	PART NUMBER	QTY.	DESCRIPTION	NOM DE LA PIÈCE
1	**P100009523**	**1**	**HOUSING ASSY, MOTOR**	**ASSEMBLAGE DE CARTER, MOTEUR**
2	43611413930	1	+VENT ASSY	+ÉVENT COMPLET
3	V162001040	1	PLUG	BOUCHON
4	G334001830	1	SWITCH, SPEED CONTROL	INTERRUPTEUR DE CONTRÔLE DE VITESSE
5	V452001650	1	SPRING, TORSION	RESSORT DE TORSION
6	J361000790	1	TRIGGER	GÂCHETTE
7	C490000010	1	LOCKOUT, TRIGGER	VERROUILLAGE, GÂCHETTE
8	A047000670	1	SWITCH, ON-OFF	INTERRUPTEUR MARCHE-ARRÊT
9	V470002400	1	PIPE, OIL	TUYAU À HUILE
10	V804000160	1	BOLT, TORX 4x12	BOULON TORX 4x12
11	C022000211	1	AUTO-OILER ASSY	GRAISSEUR AUTOMATIQUE COMPLET
12	V490001230	1	CLIP 6.5 MM	ATTACHE 6.5 MM
13	13211501462	1	GROMMET	OEILLET
14	V805000250	3	BOLT, TORX 5x16	BOULON TORX 5x16
15	V652000290	1	GEAR, WORM	ENGRENAGE À VIS SANS FIN
16	A047000421	1	CONTROL BOARD ASSY	ENSEMBLE PANNEAU DE CONTRÔLE
17	A054000300	1	MOTOR ASSY	MOTEUR COMPLET
18	P100013370	1	CASE ASSY, FAN	ASSEMBLAGE BOÎTIER, VENTILATEUR
19	C626000100	1	BRACKET, HARNESS	SUPPORT DE HARNAIS
20	V805000000	2	BOLT, TORX 5x16	BOULON TORX 5x16
21	C646000160	1	RING, HARNESS	ANNEAU DE HARNAIS
22	A226002360	1	FILTER, AIR	FILTRE D'AIR
23	V804000160	6	BOLT, TORX 4x12	BOULON TORX 4x12
24	C400001740	1	HANDLE, FRONT	POIGNÉE AVANT
25	A539000482	1	COVER, MOTOR	COUVERCLE DE MOTEUR
26	A539000460	1	COVER, MOTOR	COUVERCLE DE MOTEUR
27	P021050140	1	FILTER ASSY, OIL	FILTRE À HUILE COMPLET
28	V471003311	1	PIPE, OIL 3x6x200	TUYAU À HUILE 3x6x200
29	**P100004610**	**1**	**CAP ASSY, OIL**	**ASSEMBLAGE DU BOUCHON DE HUILE**
30	90072020029	1	+O-RING 29	+JOINT TORIQUE 29
31	A365000050	1	+CONNECTOR, CAP L= 60 MM	+CONNEXION DU BOUCHON L= 60 MM

+ Denotes item is part of an assembly
++ Denotes item is part of a sub-assembly

+ Indique l'article fait partie d'une assemblée
++ Indique l'article fait partie d'un sous-ensemble

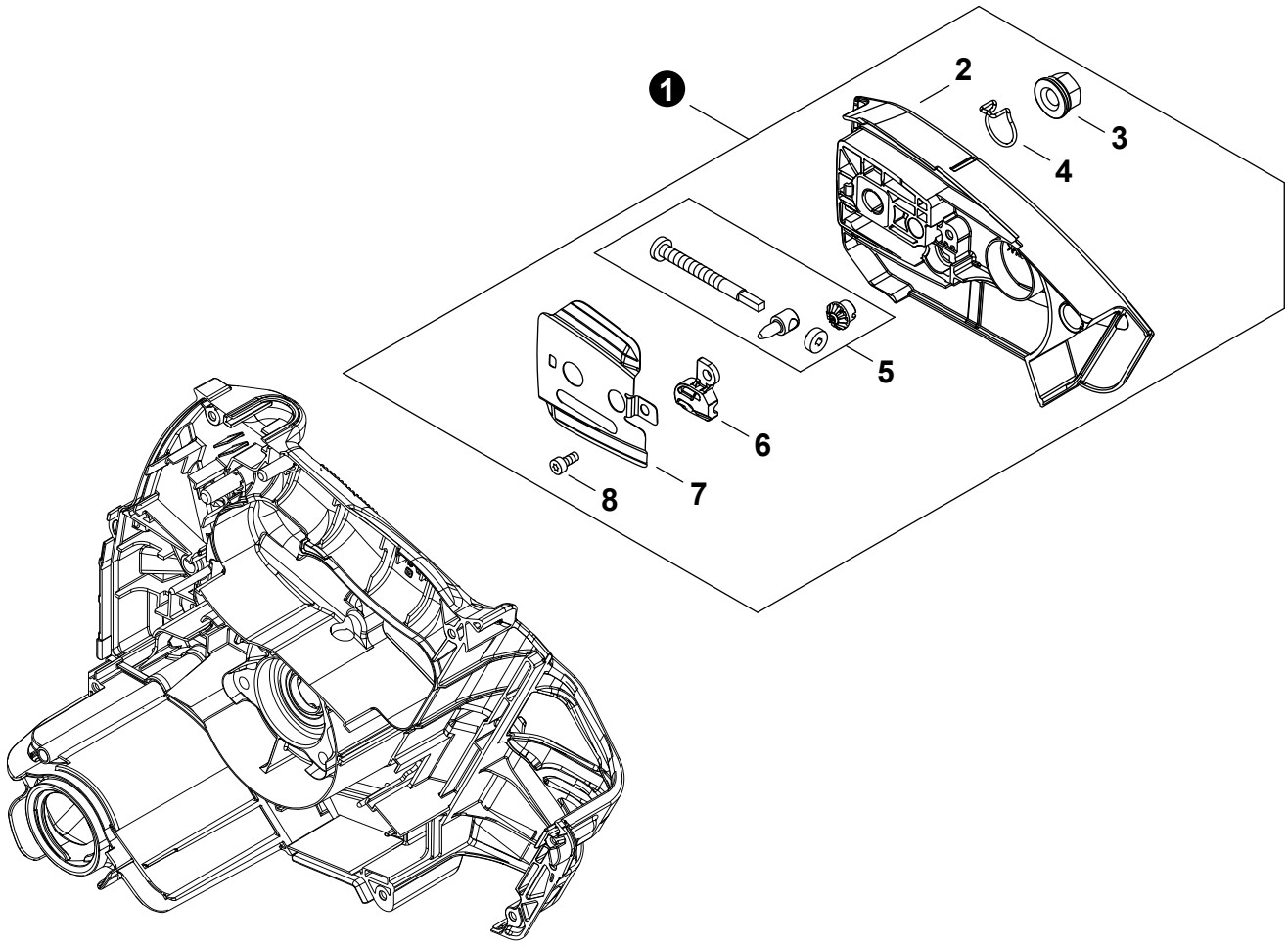

NO.	PART NUMBER	QTY.	DESCRIPTION	NOM DE LA PIÈCE
1	**P100009532**	**1**	**SPROCKET GUARD ASSY**	**ASSEMBLAGE PROTECTEUR, PIGNON**
2	C300001222	1	+GUARD, SPROCKET	+COURVERCLE DE PIGNON
3	V265000550	1	+NUT 8	+ÉCROU 8
4	C649000420	1	+HOOK	+MOUSQUETON
5	P021054010	1	+TENSIONER KIT, CHAIN	+TENDEUR DE CHAÎNE COMPLET
6	C301000020	1	+SHIELD, DEBRIS	+PARE-DÉBRIS
7	C305000521	1	+PLATE, GUIDE - OUTER	+PLAQUE-GUIDE - EXTÉRIEUR
8	V804000160	1	+BOLT, TORX 4x12	+BOULON TORX 4x12

Tools
Outils

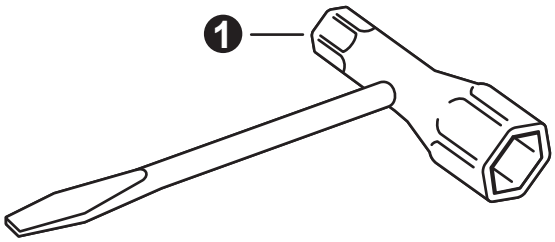

NO.	PART NUMBER	QTY.	DESCRIPTION	NOM DE LA PIÈCE
1	X602000080	1	T-WRENCH 13x19 L= 180	CLÉ EN T 13x19 L= 180

+ Denotes item is part of an assembly
++ Denotes item is part of a sub-assembly

+ Indique l'article fait partie d'une assemblée
++ Indique l'article fait partie d'un sous-ensemble

Chain, Guide Bar
Chaîne coupante, Guide-chaîne

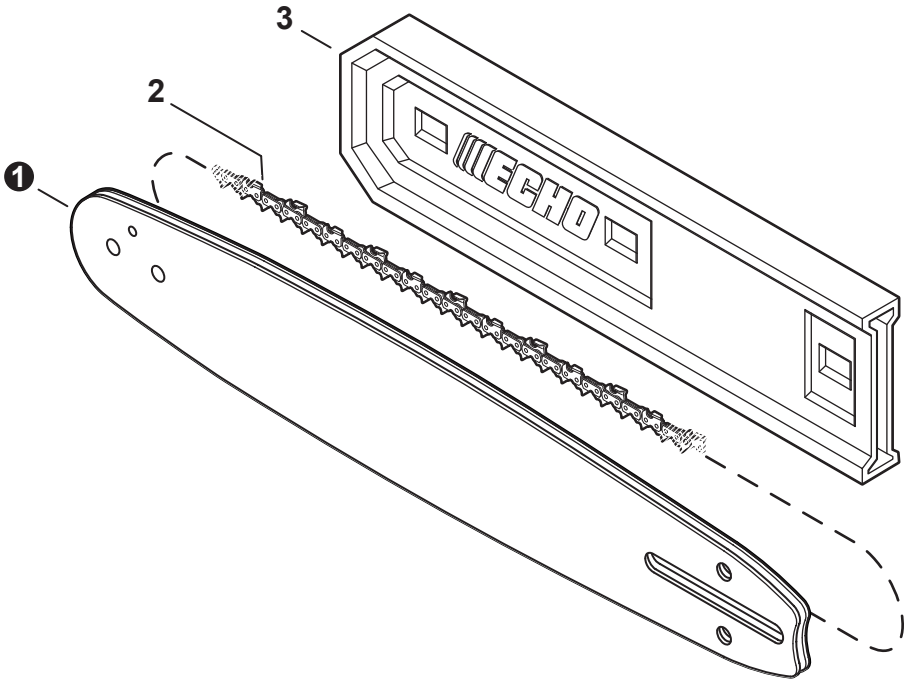

NO.	PART NUMBER	QTY.	DESCRIPTION	NOM DE LA PIÈCE
1	12A0CD3745C	1	GUIDE BAR, 12" DOUBLE-GUARD	GUIDE-CHAÎNE 30 CM DOUBLE-GUARD
2	91PXL45CQ	1	SAW CHAIN 12"	CHAÎNE DE SCIE 30 CM
3	X490001040	1	SCABBARD 12"	FOURREAU 30 CM

Accessories
Accessoires

NO.	PART NUMBER	QTY.	DESCRIPTION	NOM DE LA PIÈCE
1	LBP-56V125A	1	BATTERY, 56V LITHIUM-ION - 2.5Ah	BATTERIE, LITHIUM-ION 56V - 2.5Ah
2	LC-56V2AAB	1	CHARGER, BATTERY STANDARD 56V	CHARGEUR DE BATTERIE STANDARD 56V
3	LC-56V4AAB	1	CHARGER, BATTERY RAPID 56V	CHARGEUR DE BATTERIE RAPIDE 56V

+ Denotes item is part of an assembly
++ Denotes item is part of a sub-assembly

+ Indique l'article fait partie d'une assemblée
++ Indique l'article fait partie d'un sous-ensemble

NO.	PART NUMBER	QTY.	DESCRIPTION	NOM DE LA PIÈCE
1	X505011660	1	LABEL - CAUTION - UL	ÉTIQUETTE D'AVERTISSEMENT - UL
2	X543006030	1	LABEL - MODEL - DCS-2500T	ÉTIQUETTE MODÈLE DCS-2500T
3	X502000390	1	LABEL - ECHO	ÉTIQUETTE ECHO
4	X502001230	1	LABEL - ECHO	ÉTIQUETTE ECHO

+ Denotes item is part of an assembly
++ Denotes item is part of a sub-assembly

+ Indique l'article fait partie d'une assemblée
++ Indique l'article fait partie d'un sous-ensemble