FICHE D'INSTRUCTIONS
KIT DE CONVERSION DE DÉBROUSSAILLEUSE
Réf. 99944200418, 99944200422

ÉCHO® Modèles	Plage de numéros de série
Tous les modèles SRM	Tout

⚠ AVERTISSEMENT!

Lisez le(s) manuel(s) de l'opérateur et suivez tous les avertissements et les instructions de sécurité. Le non-respect des instructions et des informations peut entraîner des blessures graves à l'utilisateur et/ou aux passants.

⚠ AVERTISSEMENT!

Vous devez installer une barre de protection ou un kit de poignée en U et toutes les pièces de conversion de débroussailleuse répertoriées dans les instructions suivantes avant de faire fonctionner cette unité avec des lames, sinon des blessures graves pourraient survenir.

Utilisation des lames	Lame pour pelouse/ mauvaises herbes Pro Maxi-Cut	Lame pour pelouse/mauvaises herbes en plastique rigide Tri-Cut	Lame métallique
Vous devez installer ces pièces.	Poignée de support, avec ou sans barre de protection	Poignée en U ou poignée de support avec barre de protection	Poignée en U ou poignée de support avec barre de protection
	Bouclier étroit en plastique avec couteau	Bouclier étroit en plastique avec couteau	Bouclier large en plastique
	Harnais	Harnais	Harnais
	Plaque supérieure et rondelle plate	Plaque supérieure et dôme de guidage	Plaques de lames supérieure/ inférieure
	Écrou Hex	Écrou Hex	Écrou Hex
	Goupille fendue neuve	Goupille fendue neuve	Goupille fendue neuve

⚠ AVERTISSEMENT!

N'installez pas de lames sur les taille-bordures GT (arbre de transmission incurvé).

- ***Le diamètre de l'arbre dans la plaque supérieure de la lame doit correspondre au diamètre de l'arbre dans la lame.***
- ***Une goupille fendue neuve est nécessaire chaque fois que la lame est installée.***
- ***Les débroussailleuses de plus de 7,5 kg (16,5 lb) de poids sec (sans carburant) nécessitent un double harnais d'épaule.***
- ***La barre de protection sert à restreindre le mouvement vers l'arrière de l'appareil. La barre de protection n'est PAS UNE POIGNÉE et ne doit pas être saisie lors de l'utilisation ou le transport de l'appareil.***

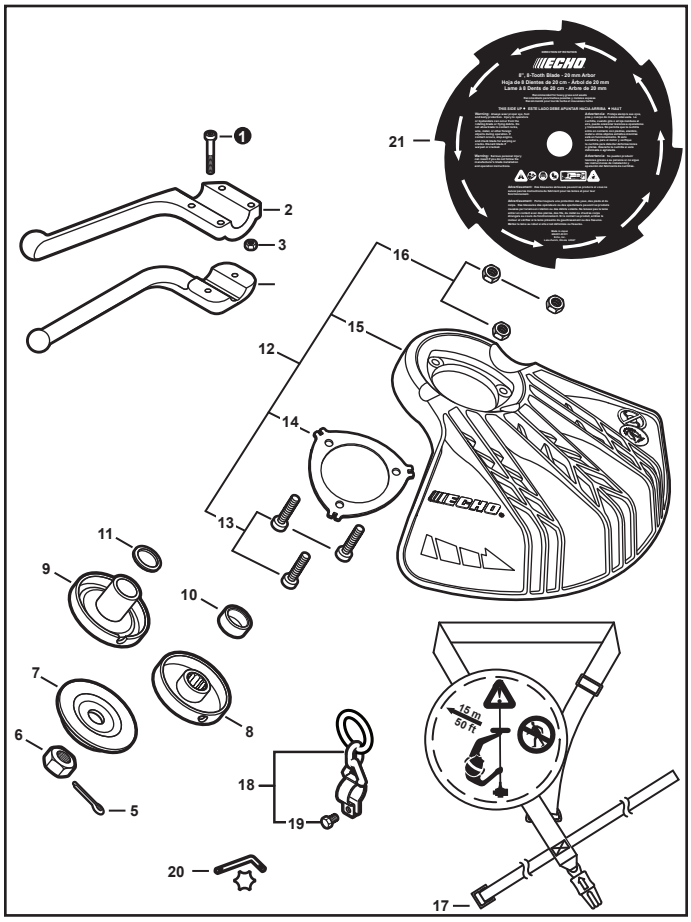

Réf.	RÉFÉRENCE	QTÉ.	DESCRIPTION
1	V805000060	4	BOULON, TORX 5 × 35
2	35164351730	1	BARRE DE PROTECTION
3	90050000005	4	ÉCROU M5
4	C405000170	1	BARRE DE PROTECTION
5	90030020022	2	GOUPILLE FENDUE 2×22
6	90051100010	1	ÉCROU 10
7	C535000150	1	PLAQUE D'ADAPTATEUR – INFÉRIEUR
8	C535000160	1	PLAQUE D'ADAPTATEUR – SUPÉRIEUR
9	C535000330	1	PLAQUE D'ADAPTATEUR – SUPÉRIEUR
10	61031507130	1	ENTRETOISE 11,8 × 15 × 9
11	V376002000	1	ENTRETOISE
12	**P021050510**	**1**	**KIT DE BOUCLIER DE DÉBRIS – LAME**
13	V805000170	3	+BOULON, TORX 5 × 25
14	C552000240	1	+PLAQUE DU BOUCLIER
15	C550000760	1	+BOUCLIER, DÉBRIS – LAME
16	90056250005	3	+ÉCROU DE BLOCAGE M5
17	C062000310	1	HARNAIS D'ÉPAULE
18	P021046740	1	FIXATION DU HARNAIS
19	V805000140	1	BOULON, TORX 5 × 12
20	X605000060	1	CLÉ ALLEN T27 80 × 30
21	69600120331	1	LAME, 8 po, 8 DENTS

©2025 ECHO Incorporée. Tous droits réservés..

Installation du collier de fixation du harnais

Remarque: Certains modèles nécessitent l'installation d'un collier de fixation du harnais. Si votre appareil n'a pas de collier, suivez ces instructions.

Retirez l'ensemble bouclier et boîtier d'engrenage:

1. Desserrez les deux vis (M) qui fixent le boîtier d'engrenage sur l'arbre.
2. Retirez la vis de positionnement (N) au-dessus du boîtier d'engrenage.
3. Retirez le bouclier et le boîtier d'engrenage monté sur le boîtier de l'arbre de transmission.

Remarque: Veillez à ce que le câble de transmission flexible ne glisse pas hors du boîtier de l'arbre de transmission. Si le câble sort, nettoyez, puis lubrifiez-le à nouveau avec de la graisse à base de lithium avant de le remettre en place.

Retirez la poignée avant:

1. Retirez les vis, les écrous et la plaque arrière de la poignée.
2. Retirez la poignée.

Installez le collier de fixation :

1. Ouvrez légèrement le collier de fixation et faites-le glisser sur l'arbre de transmission. Ne serrez pas le collier.

Poignée d'installation/barre de protection:

Remarque: La barre de protection est requise pour couper le gazon ou les mauvaises herbes. Sur les unités équipées de poignées en U, la barre de protection n'est pas nécessaire.

SRM avec poignées avant à 4 vis:

1. Placez la poignée avant sur l'arbre de transmission et installez la barre de protection à l'aide de quatre vis de 5 x 35 mm et de quatre écrous neufs inclus dans la trousse. La poignée doit être placée à au moins 250 mm (10 po) du centre de la poignée arrière.
2. Ajustez la position de la poignée pour bénéficier d'une utilisation confortable et serrez les vis au maximum.

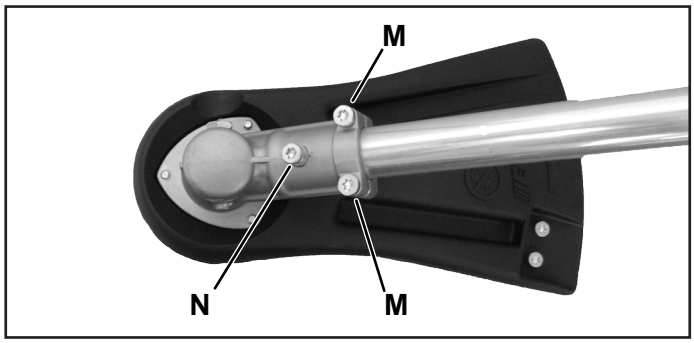

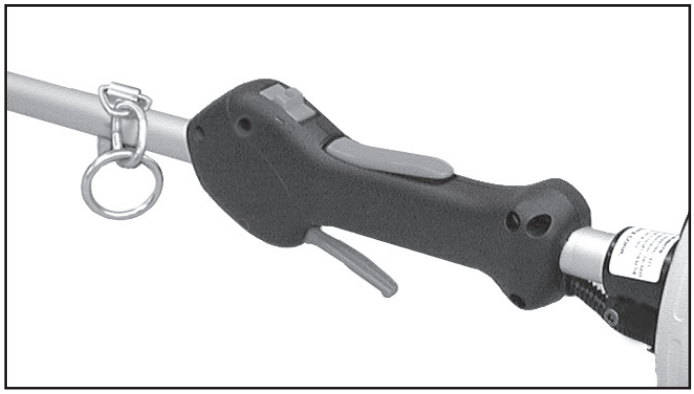

 ©2025 ECHO Incorporée. Tous droits réservés..

SRM avec poignées avant à 2 vis:

1. Placez la poignée avant sur l'arbre de transmission et installez la barre de protection à l'aide de deux vis de 5 x 35 mm fournies dans la trousse. La poignée doit être placée à au moins 250 mm (10 po) du centre de la poignée arrière.
2. Ajustez la position de la poignée pour bénéficier d'une utilisation confortable et serrez les vis au maximum.

Remarque: La barre de protection n'est pas une poignée.

Installez le bouclier et le boîtier d'engrenage

1. Installez le boîtier d'engrenage à l'extrémité de l'arbre de transmission en prenant soin d'engager le câble de transmission avec le boîtier d'engrenage.
2. Alignez le boîtier d'engrenage sur l'arbre de transmission et installez la vis de positionnement (N).
3. Serrez les deux vis de fixation latérales (M).

Remarque: Le bord plat des rondelles (O) doit être aligné contre l'arbre de transmission.

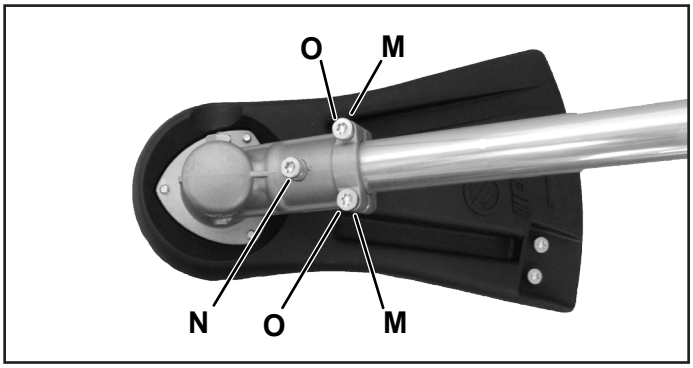

Installation du bouclier en plastique de la lame

Outils requis: Clé Torx T27 L

Pièces requises:

- Vis de 3 à 5 x 25 mm (bouclier en plastique sur le boîtier d'engrenage)
- Écrous de blocage de 3 à 5 mm

1. Si elle est installée, retirez la bobine de fouet de nylon, la plaque de fixation supérieure, la plaque de protection et le bouclier en plastique.
2. Alignez le trou de blocage dans la plaque supérieure avec l'encoche dans le bord du boîtier de l'engrenage et insérez l'outil de blocage de la bobine (A).
3. Retirez la bobine de fil (B) en la tournant dans le sens horaire jusqu'à ce que la bobine sorte complètement de l'arbre de transmission.
4. Retirez l'outil de blocage.
5. Retirez les trois vis qui maintiennent la plaque de protection et le bouclier en plastique (C) sur le boîtier d'engrenage.
6. Conservez toutes les pièces pour réinstaller la bobine de fouet de nylon.

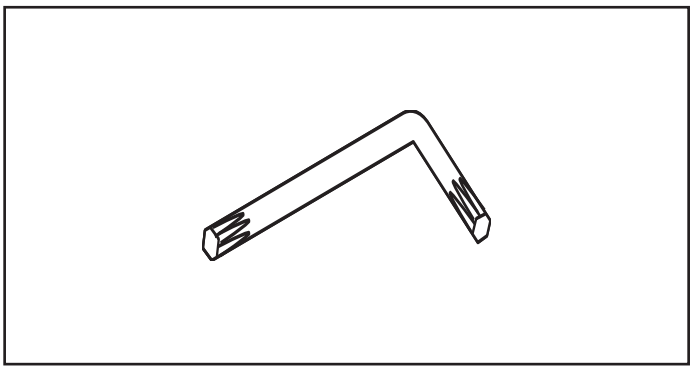

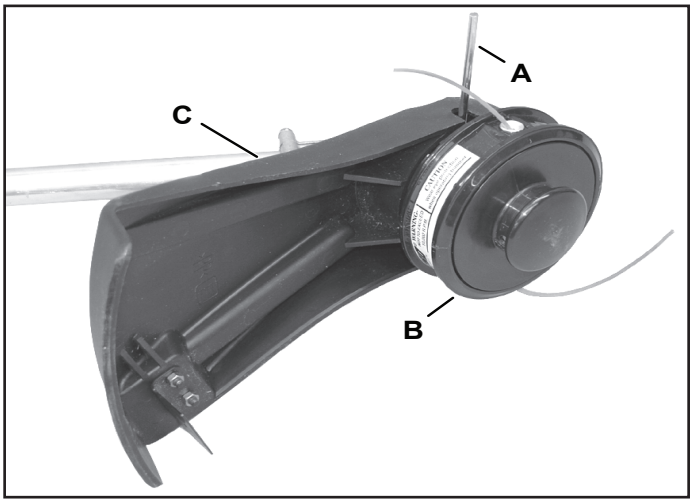

 ©2025 ECHO Incorporée. Tous droits réservés..

7. Alignez le bouclier de la lame en plastique (C) avec l'arbre de transmission et installez-le au bas de la bride du boîtier d'engrenage.
8. Placez la plaque de protection (D) sur le bouclier et alignez les trous. Vissez les trois vis (E) et les trois écrous de blocage (F).
9. Serrez toutes les fixations

Installez la lame en option

Kit 99944200418 – lame non incluse
Kit 99944200422 – lame incluse

Outils requis: Clé Torx T27 L, Clé en T
Pièces requises : Plaque de fixation supérieure avec pilote de 20 mm, plaque inférieure, écrou de 10 mm, goupille fendue, lame.

Remarque: Ce kit peut être monté sur plusieurs boîtiers d'engrenages de style différent. Une plaque de fixation supérieure à col long (X), une plaque de fixation supérieure à col court (Y) et un collier d'arbre de 10 mm (Z) sont inclus dans la trousse et peuvent être nécessaires pour monter correctement la lame. Si la configuration de la plaque de fixation supérieure n'est pas correctement installée, la contrainte sur le boîtier d'engrenage le déformera. Reportez-vous aux instructions d'assemblage ci-dessous pour identifier l'assemblage de plaque de fixation supérieure.

1. Vérifiez le type du boîtier d'engrenage inscrit sur l'appareil:
   - Mesurez l'arbre de prise de force.
   - Si l'arbre mesure 32 mm, passez à l'étape 2.
   - Si l'arbre mesure 42 mm, passez à l'étape 3.
   - Si l'arbre mesure 35 mm, passez à l'étape 4.
2. Installez la plaque de fixation supérieure à col court (Y) sur l'arbre de prise de force.
3. Installez le collier d'arbre (Z) puis la plaque de fixation supérieure à col court (Y) sur l'arbre de prise de force.
4. Installez une petite entretoise (E) puis une plaque de fixation supérieure à long col (X) sur l'arbre de prise de force.

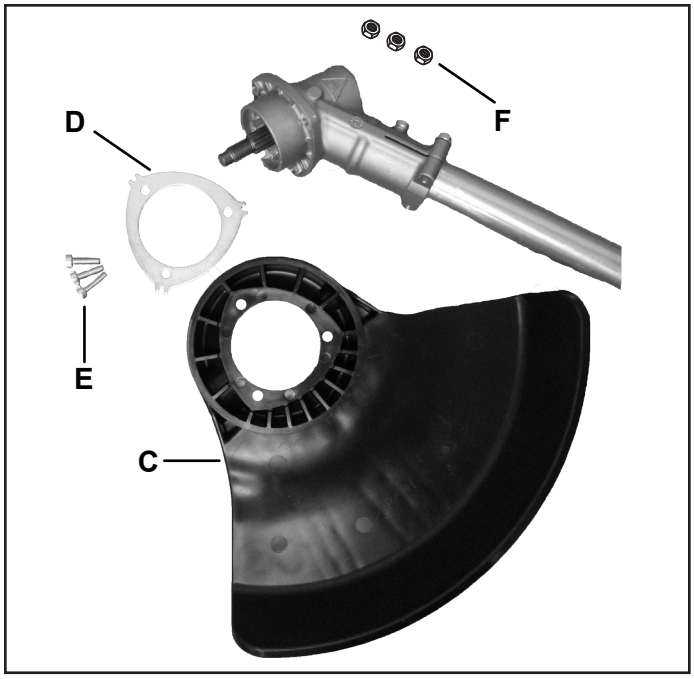

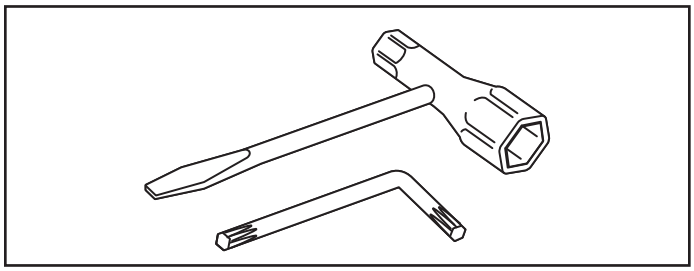

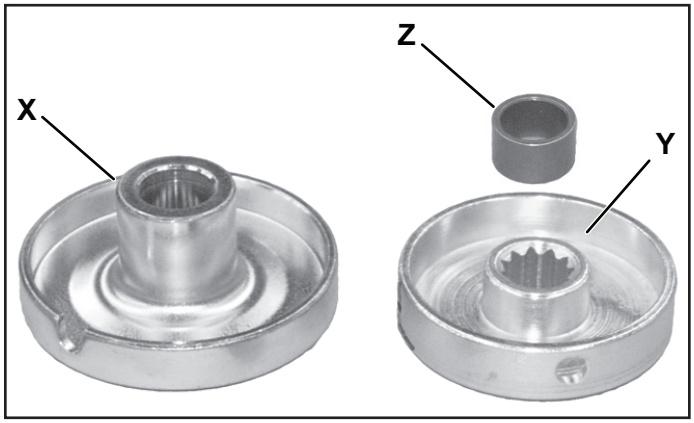

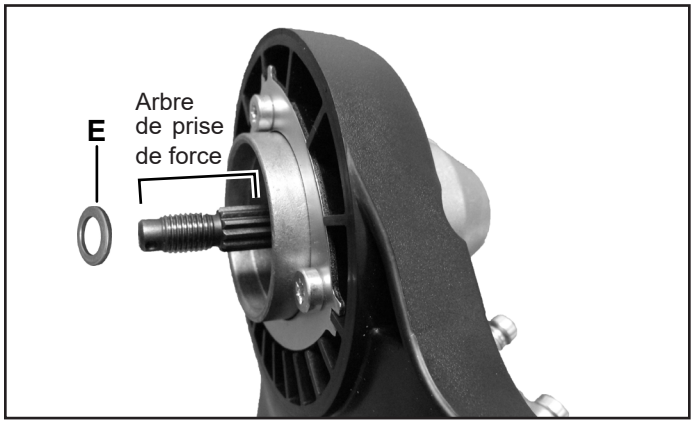

 ©2025 ECHO Incorporée. Tous droits réservés..

5. Installez la lame (I) sur le pilote de la plaque supérieure. La lame doit être installée de manière à ce que la flèche de rotation (sur la lame) fasse face au boîtier d'engrenage. Fixez la lame avec une plaque de fixation inférieure (J) et un écrou de 10 mm (K). Tournez l'écrou dans le sens antihoraire sur l'arbre de transmission pour le serrer.
6. Alignez le trou dans la plaque supérieure avec l'encoche dans le boîtier d'engrenage. Insérez l'outil de blocage (A) pour empêcher l'arbre à cannelures de tourner. La flèche sur le boîtier d'engrenage doit pointer vers l'encoche. Serrez l'écrou de 10 mm au maximum.
7. Insérez la goupille fendue (L) dans le trou de l'arbre de prise de force. Séparez et pliez la goupille autour de l'arbre dans le sens antihoraire pour retenir l'écrou de 10 mm.

Remarque: Ne réutilisez jamais une goupille fendue. Installez une goupille fendue neuve chaque fois qu'une lame est installée ou remplacée.

8. Retirez l'outil de blocage.

Votre taille-bordure ECHO est maintenant configuré pour être utilisé en toute sécurité. Conservez toujours votre bouclier d'origine, votre plaque d'adaptateur supérieure, vos fixations et votre bobine de fil pour une prochaine utilisation. N'utilisez pas la bobine de fil avec le bouclier de la lame et l'adaptateur, sinon le fil de coupe endommage rapidement le bouclier. Lorsque vous réinstallez le fil de coupe, retirez et conservez toujours le bouclier de la lame, les fixations, les plaques d'adaptateur supérieure et inférieure et les entretoises du boîtier d'engrenage, pour les réutiliser.

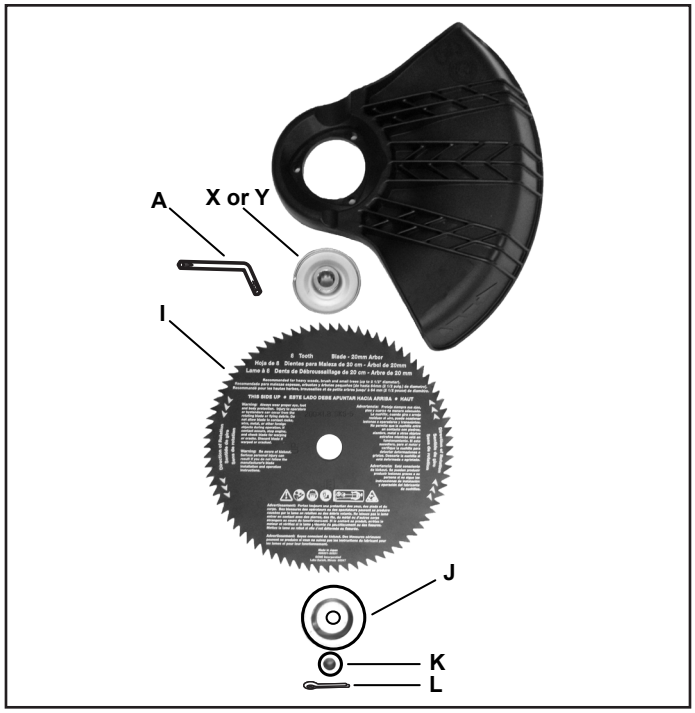

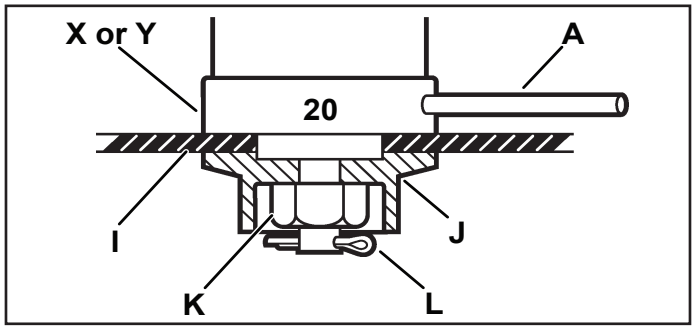

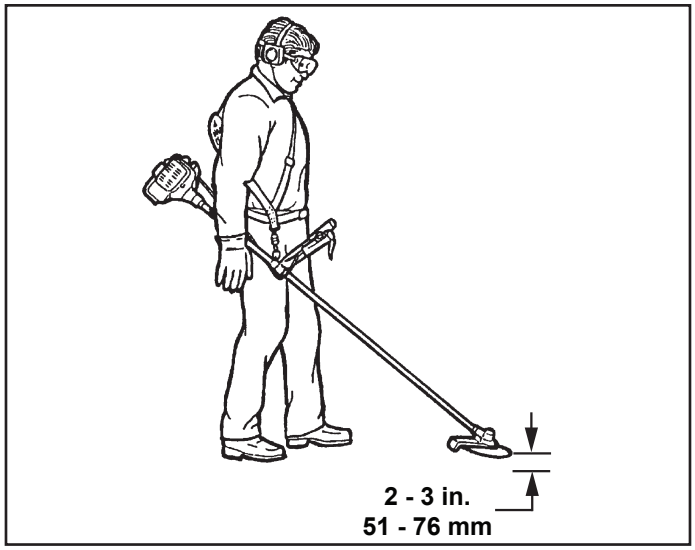

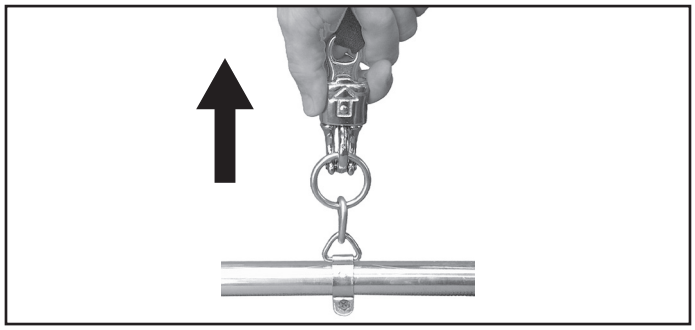

Équilibrage de l'appareil

1. Mettez le harnais sur vous et attachez-y l'appareil.
2. Faites glisser la pince du harnais de haut en bas jusqu'à ce que l'appareil s'équilibre avec la bobine de coupe à environ 2 à 3 po. (51 à 76 mm) du sol.
3. Serrez la vis de fixation.

Remarque: En cas d'urgence, le taille-bordure/la débroussailleuse peut être séparé(e) du harnais en tirant vers le haut sur le collier à dégagement rapide.

 ©2025 ECHO Incorporée. Tous droits réservés..

Utilisation avec des lames

Description des symboles

Symbole	Description
	Avertissement! Voir le manuel de l'opérateur.
	Portez une protection sur les yeux, les oreilles et la tête
	Portez une protection sur les mains et les pieds
	Gardez les pieds le plus loin possible de la lame
	Objets projetés
	Direction des lames
	N'UTILISEZ PAS DE BOBINES DE FIL DE COUPE, mais uniquement des lames.
	N'UTILISEZ PAS DES LAMES, mais uniquement des bobines de fil de coupe.
	ÉVITEZ LES REBONDS LATÉRAUX N'utilisez pas votre appareil à moins de 15 m (50 pi) d'une personne. Méfiez-vous des objets ou cailloux que la lame ou le fil peut projeter. Portez des lunettes de protection.
	N'utilisez pas votre appareil à moins de 15 m (50 pi) des passants.

Remarque: Tous les symboles ne figurent pas sur votre appareil.

⚠ AVERTISSEMENT!

Les lames métalliques sont très tranchantes et peuvent causer de graves blessures, même si l'appareil est éteint et que les lames ne bougent pas. Évitez tout contact avec les lames. Protégez-vous les mains avec des gants.

⚠ AVERTISSEMENT!

L'utilisation de la lame exige une configuration de débroussailleuse spécifique. Toute utilisation sans le bouclier spécifié, la barre de protection ou la poignée en U, et le harnais peut entraîner des blessures graves. Suivez les instructions d'installation.

⚠ AVERTISSEMENT!

N'installez pas de lames sur les modèles GT (arbre de transmission incurvé).

- ***Utilisez uniquement des pièces approuvées par ECHO. Toute utilisation d'une pièce incorrecte ou non approuvée peut provoquer l'éjection la lame. L'opérateur et/ou les passants peuvent être gravement blessés.***
- ***Le diamètre du trou de l'arbre de transmission dans la plaque supérieure de la lame doit correspondre au diamètre du trou de l'arbre dans la lame.***
- ***Pour installer la barre de protection ou la poignée en U, suivez les instructions fournies avec la trousse de conversion de lame ou la trousse de poignée en U, et vérifiez que la lame est bien fixée.***
- ***Une goupille fendue neuve est nécessaire chaque fois qu'une lame est installée.***
- ***Un harnais d'épaule peut être utilisé avec chaque taille-bordure/débroussailleuse pour réduire la fatigue de l'opérateur. Les débroussailleuses de plus de 7,5 kg (16,5 lb) de poids sec (sans carburant) et les débroussailleuses à poignée en U nécessitent un double harnais d'épaule.***

Remarque: La barre de protection sert à restreindre le mouvement vers l'arrière de l'appareil. La barre de protection n'est pas une poignée et ne doit pas être saisie lors de l'utilisation ou le transport de l'appareil.

Techniques d'utilisation – lame en métal ou en plastique

Les lames de débroussailleuse peuvent être utilisées pour couper et tailler une grande variété de matériaux. Reportez-vous à la section de sélection de la lame pour déterminer la lame correcte à utiliser.

Fauchage (lames à 3, 8, et 80 dents, pour mauvaises herbes/pelouses, broussailles):

- Pour tondre de grandes surfaces, balancez la tête de coupe avec un mouvement en forme d'arc horizontal, en avançant progressivement dans la zone à couper. Ajustez la vitesse de l'accélérateur en fonction de votre travail.
- Ne balancez pas l'appareil avec les bras. Faites pivoter vos hanches pour donner à la lame un mouvement horizontal de droite à gauche, pour que le côté gauche de la lame effectue la coupe.

©2025 ECHO Incorporée. Tous droits réservés..

- Ne tondez pas en vous déplaçant d'avant en arrière, car l'herbe se dispersera et les risques de chocs seront plus importants.

- Inclinez la lame de 5 à 10 degrés sur la gauche afin que l'herbe coupée soit repoussée vers la gauche, facilitant ainsi votre progression.
- Avancez avec chaque mouvement en arc de l'appareil pour couper une bande.
- La largeur de la bande dépend de la largeur de l'arc couvert par l'appareil. Faites un mouvement en arc plus grand pour couvrir une bande plus large, ou un arc plus petit pour une bande étroite. Nous suggérons de progresser avec des bandes de coupe d'une largeur d'environ 1,5 m (4,9 pi).
- Lorsque vous coupez des tiges d'un diamètre maximal de 12,7 mm (0,5 po) de la droite vers la gauche, évitez de les couper avec la section indiquée sur le schéma ci-dessous.

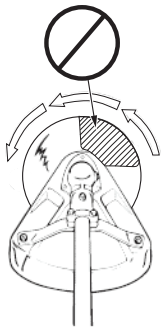

Forces de réaction

⚠ AVERTISSEMENT!

- ***La lame continue de tourner même après que la manette des gaz est relâchée. Vous devez garder le contrôle de l'appareil jusqu'à l'arrêt complet de la lame.***
- ***L'opérateur subit la poussée de la lame en rotation lorsqu'elle touche un objet qu'elle ne peut pas immédiatement commencer à couper. Utilisez les techniques de coupe appropriées pour éviter de recevoir la poussée ou contrecoup de la lame en rotation.***
- ***La poussée de la lame peut être suffisamment violente pour que l'appareil et/ou l'opérateur soit propulsé dans n'importe quelle direction, et éventuellement perdre le contrôle de l'appareil.***
- ***La poussée de la lame peut se produire sans avertissement dès que la lame s'accroche, cale ou se bloque.***
- ***La poussée de la lame est plus susceptible de se produire dans les zones où il est difficile de voir le matériau coupé.***

Poussée, traction ou rebond latéral

Lors d'une utilisation normale, une débroussailleuse avec une lame métallique circulaire peut produire de fortes forces de réaction soudaines qui sont difficiles à contrôler. De fortes forces de réaction peuvent causer une perte d'équilibre ou une perte de maîtrise de l'équipement, ce qui peut causer des blessures graves à l'opérateur et aux passants

Comprendre ce qui cause ces forces réactives peut vous aider à les éviter, à garder le contrôle de l'appareil, si vous ressentez une réaction soudaine pendant la coupe. Des forces réactives se produisent lorsque la force appliquée par les dents de coupe d'une lame rencontre une résistance, et une partie de la force de coupe est répercutée sur l'appareil et donc les mains de l'opérateur. Plus la force de coupe ou la résistance est grande, plus la force réactive est grande.

 ©2025 ECHO Incorporée. Tous droits réservés..

Forces de poussée et de traction

Les forces de poussée et de traction sont des forces réactives qui poussent l'équipement directement vers l'opérateur, ou qui éloignent l'équipement directement de l'opérateur. Ces forces sont le résultat d'une coupureeffectuée par les bords de la lame. La direction de la force dépend du côté de la lame utilisé et du sens de rotation de la lame sur le point de contact. La force réactive est dans le sens opposé de la rotation de la lame au point de contact, quelle que soit la position de la coupe. Ces types de forces réactives sont également appelés « poussée de la lame ».

Comme le montre l'illustration, une lame tournant dans le sens antihoraire éloignera l'appareil de l'opérateur lorsque le point de résistance est sur le côté gauche de la lame. Si le point de résistance à la coupe se trouve sur le côté droit de la lame, l'équipement sera repoussé vers l'opérateur. Dans les deux exemples, la force réactive est dans le sens opposé de la rotation de la lame au point de contact.

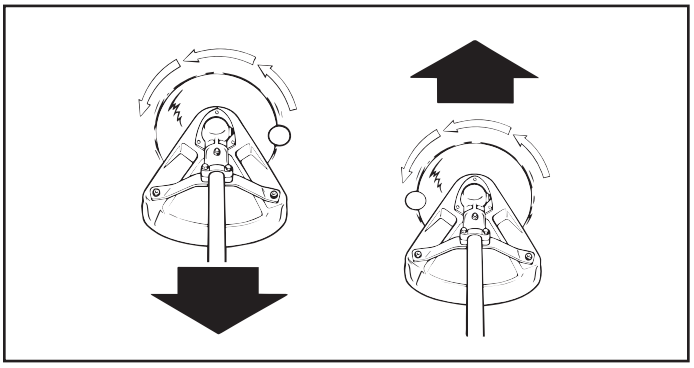

Rebond latéral

Le rebond latéral est également une force réactive causée par la résistance à la coupe, mais la direction de la poussée est latérale (à gauche ou à droite de la lame), plutôt qu'en avant ou en arrière vers l'opérateur.

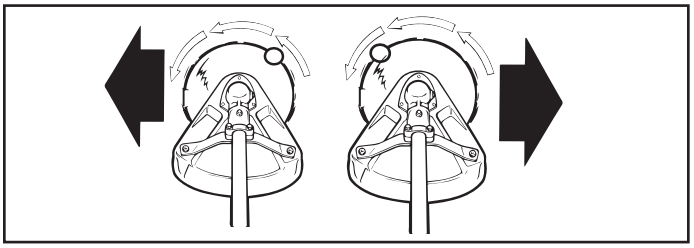

Dans la plupart des cas, la poussée, la traction ou le rebond latéral peuvent être réduits ou éliminés :

- Choisir la lame appropriée pour le travail à effectuer.
- Utiliser une lame correctement aiguisée.
- Appliquer une force constante et uniforme à la lame pendant la coupe.
- Éviter les obstacles et les dangers au sol.
- Prendre toutes les précautions pour couper des matériaux plus durs, tels que des broussailles extrêmement sèches, des jeunes arbres et arbustes.
- Couper en gardant une position stable et sécurisée.

Problèmes de coupe avec une lame

Blocage – une lame peut être bloquée par du matériau lorsqu'elle est émoussée ou si elle est forcée dans du matériau. Le blocage peut endommager ou casser la lame. Des fragments et des débris projetés peuvent causer des blessures. Si une lame se bloque dans une coupe, n'essayez pas de la sortir avec des efforts « de haut en bas ». Si vous faites levier sur la lame, vous risquez de la déformer et la casser, avec des risques de blessures.

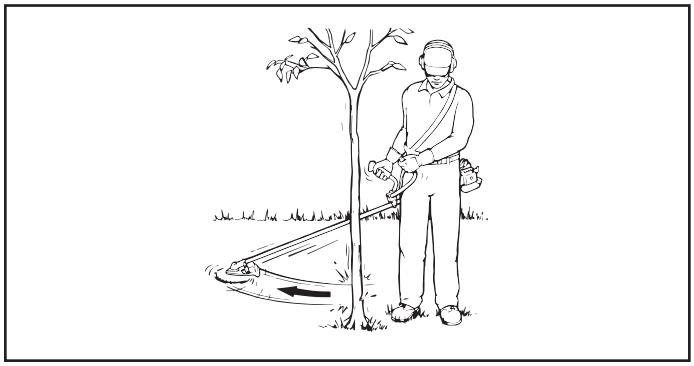

Pour libérer une lame bloquée dans du matériau, arrêtez l'appareil et soutenez-la pour diminuer la contrainte sur la lame. Repoussez le matériau pour l'éloigner du point de coupe et dégager la zone de coupe. Tirez sur la lame directement en ligne droite pour la sortir. Soyez prudent lorsque vous relâchez le matériau, un arbuste par exemple, pour éviter qu'il tombe ou que son effet ressort vienne vous frapper.

Inspectez la lame pour détecter tout dommage avant de continuer. Aiguisez les dents lorsqu'elles sont émoussées, ou remplacez la lame si elle est fendue ou pliée, si des dents manquent, ou autre détérioration.

Pour empêcher le blocage :

- Aiguisez régulièrement vos lames.
- Évitez d'exercer une pression excessive pendant la coupe.
- Ne pas dépasser la capacité de coupe de la lame.
- N'utilisez pas de lames avec des dents de coupe endommagées ou manquantes.
- Donnez à la lame un mouvement constant et uniforme, sans secousses ni basculement.

 ©2025 ECHO Incorporée. Tous droits réservés..

Sélection de la lame

Veuillez noter que si vous utilisez un kit de conversion de lame, vous DEVEZ utiliser une lame de 20 mm. Tous les kits de conversion de lame ont un trou d'arbre de 20 mm. la trousse de conversion de lame est obligatoire pour les lames métalliques.

NOTICE

Toutes les lames ne sont pas compatibles avec toutes les tailles-bordures. Les lames de 8 pouces ne doivent pas être utilisées avec un SRM-3020/T/U et un SRM-410X/U. Allez sur le site pour trouver des lames compatibles.

⚠ AVERTISSEMENT!

Le type de lame utilisé DOIT être adapté au type et à la taille du matériau coupé. Une lame inappropriée ou émoussée peut causer des blessures graves. Les lames DOIVENT être correctement aiguisées. Les lames émoussées augmentent le risque de rebond latéral et de blessures, pour l'opérateur et les passants. N'utilisez jamais une lame de coupe-bordure, une lame de scie circulaire ou tout autre type de lame non approuvé.

Les lames à 3 dents pour les pelouses/ mauvaises herbes peuvent être utilisées partout où le fil de coupe en nylon est utilisé. N'UTILISEZ PAS cette lame pour les mauvaises herbes/ broussailles épaisses.

Lame à 8 dents pour pelouses et mauvaises herbes est conçue pour tondre l'herbe, la végétation de jardin et les mauvaises herbes épaisses jusqu'à 19 mm (0,75 po) de diamètre. N'UTILISEZ PAS cette lame pour les broussailles ou la végétation ligneuse épaisse.

La lame à 80 dents pour les broussailles est conçue pour couper les broussailles et la végétation ligneuse jusqu'à 13 mm (0,5 po) de diamètre.

La lame de défrichage à 22 dents est conçue pour les fourrés denses et les jeunes arbres jusqu'à 64 mm (2,5 po) de diamètre.

⚠ AVERTISSEMENT!

Une mauvaise manipulation d'un(e) taille-bordure/débroussailleuse avec une lame en métal peut causer des blessures graves.

Faites toujours preuve d'une extrême prudence lorsque vous transportez ou manipulez l'équipement pour éviter tout contact avec les tranchants des lames. Utilisez la gaine de protection (en option) pour protéger la lame lorsque l'appareil n'est pas utilisé.

Laissez les lames dans l'emballage de protection jusqu'au dernier moment avant leur installation. Entreposez les lames dans un rangement sécurisé afin d'éviter tout risque de blessure par un contact accidentel.

Utilisez des protecteurs de lame pour protéger les dents de lame pendant le transport.

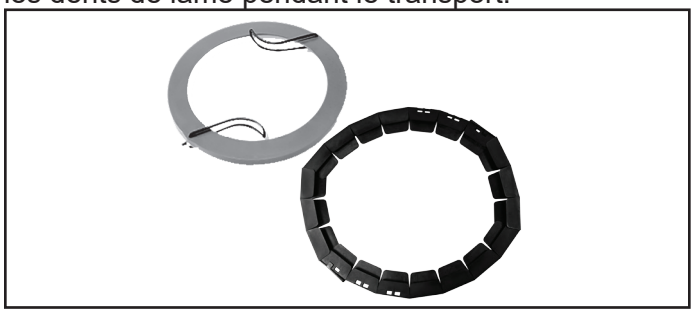

Utilisation d'un(e) harnais d'épaule/ceinture

L'utilisation du harnais d'épaule/ceinture est recommandée pour toutes les utilisations du taille-bordure/de la débroussailleuse, et pas seulement pour les coupes avec une lame. Pour tous les travaux avec le fil de coupe, le harnais d'épaule/ ceinture suspend le taille-bordure sur l'épaule et réduit la fatigue de l'opérateur.

Le même avantage est obtenu pour travailler avec une lame. En limitant le mouvement du taille-bordure, le harnais renforce sécurité de l'opérateur, car il réduit la possibilité de contact des lames avec les mains et les pieds.
Assurez-vous que l'avertissement à l'arrière du harnais est facilement lisible.

REMARQUE: En cas d'urgence, détachez le harnais du taille-bordure/de la débroussailleuse.

©2025 ECHO Incorporée. Tous droits réservés..